TEKOM

Savunma ve Havacılık Sanayi A.Ş.

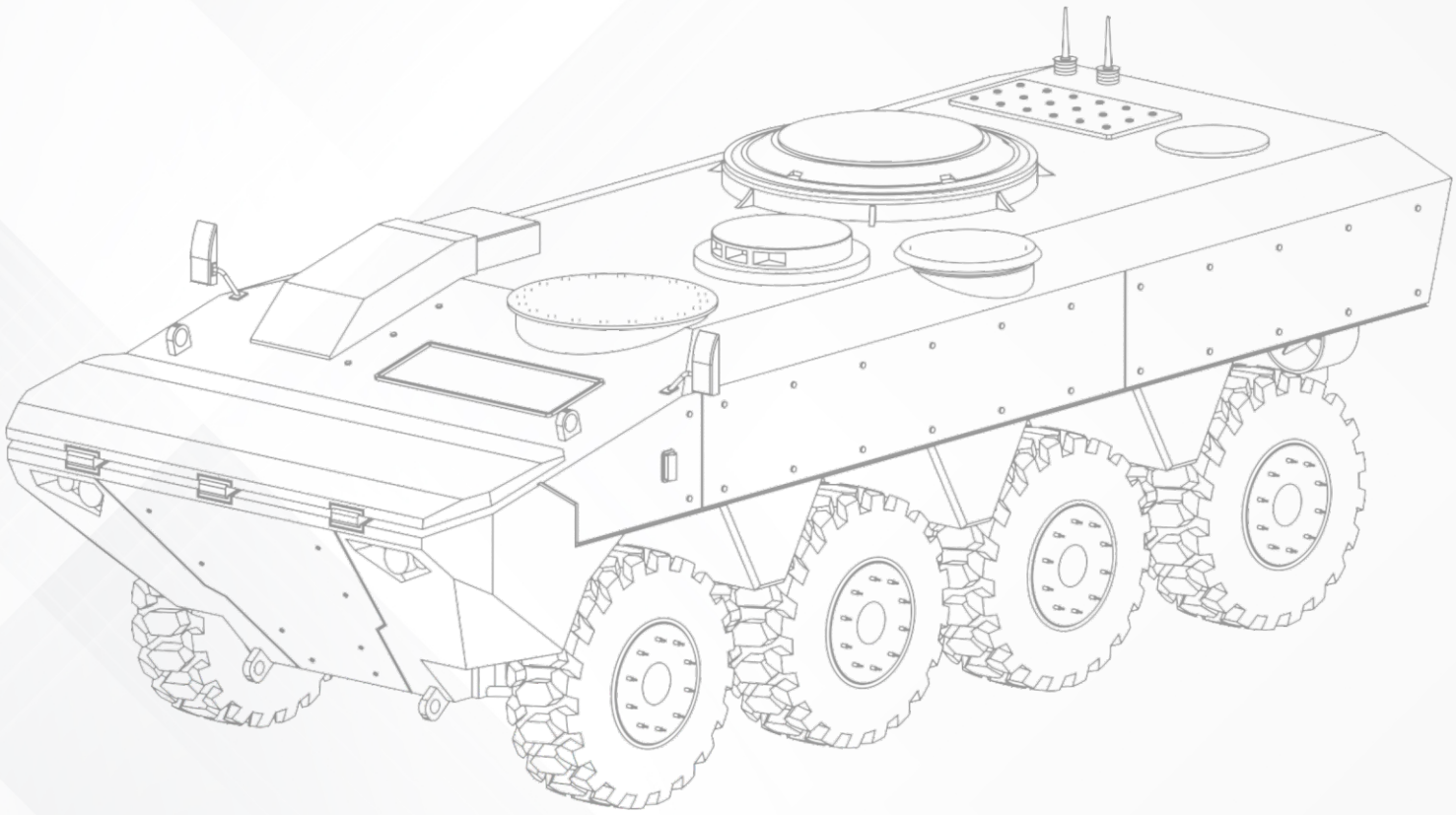

ZIRHLI ARAÇ AYDINLATMALARI

ARMORED VEHICLE LIGHTING

www.tekom.com.tr
01/2026

HAKKIMIZDA

Kuruluş tarihi olan 2000 yılından bu yana TEKOM, Zırhlı Araç Aydınlatmaları, Askeri Tip Limit Switchler, Kontrol Kutuları, DC-DC dönüştürücüler, Güç Röleleri, Güç Kaynakları gibi elektromekanik alanlarda yürüttüğü çalışmalar sonucunda geliştirdiği teknoloji ve elde ettiği bilgi birikimini kullanarak Türkiye pazarında savunma ve güvenlik ihtiyaçlarına yönelik yurtdışı kaynaklı ürünlerin alternatif üreticisi olmuştur.

Dünyada ve ülkemizde artan güvenlik ihtiyaçları doğrultusunda,

TEKOM;

- Zırhlı Araç ve Havacılık Aydınlatma Ürünleri
- Askeri Tip Limit Switchler
- Kontrol Kutuları
- Güç Kaynakları
- Askeri ve Endüstriyel Tip Güç Röleleri
- Sensörler (Hız / Manyetik / Sıcaklık / Basınç)
- Askeri Standartta Kumanda ve Dağıtım Kutuları
- Elektronik Kartlar
- Servo Motor ve Sürücüleri
- Led Projektör (Searchlight)

alanlarında faaliyet göstermektedir.

TEKOM Sistem çözümlerinde, tasarımdan lojistik aşamasına kadar %100 yerli imkanları kullanarak müşterilerine yüksek teknolojili kaliteli ürünler sunar.

ABOUT US

Since 2000, TEKOM has been working in electromechanical field such as Armored Vehicle Lighting, Military Type Limit Switches, Control Boxes, DC-DC Converters, Power Relays and Power Supplies. It has become an alternative producer for foreign based defense and security products using self-developed technology and knowledge in Turkish market.
In accordance with increased security requirements in the world and our country,

TEKOM;

- Armored Vehicle and Aircraft Lighting Products
- Military Type Limit Switches
- Control Boxes
- Power Supplies
- Military and Industrial Type Power Relays
- Sensors (Encoder / Magnetic / Heat / Pressure)
- Military Standard Control and Distribution Boxes
- Electronic Boards
- Servo Motor and Drivers
- Led Searchlight Projector

Works such as areas.

TEKOM provides products with high technology and quality to customers using completely native facilities from design to logistics stage in system solutions.

MADE IN TÜRKİYE

TEKOM

Türkiye Discover the potential

TEKOM Savunma ve Havacılık Sanayi A.Ş.
Adres: Ertuğrul Gazi Mah. Doğanlar Sk. No: 27/A Kartepe / Kocaeli / TÜRKİYE
Tel: +90 262 371 53 13 - 14 Fax : +90 262 371 18 28

www.tekom.com.tr
info@tekom.com.tr

TEKOM
Savunma ve Havacılık Sanayi A.Ş.

Zırhlı Araç Aydınlatmaları
Armored Vehicle Lighting

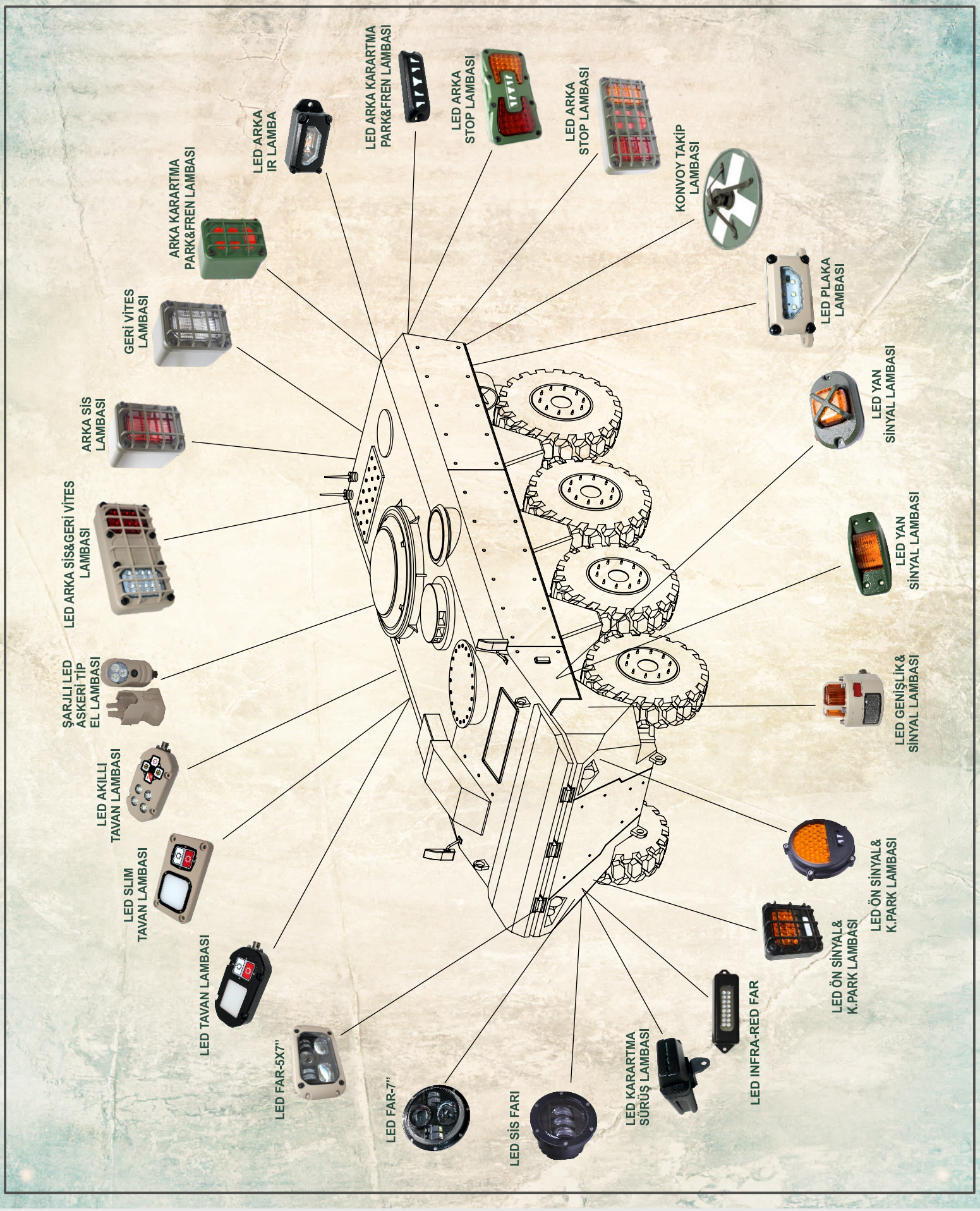

TEKOM Savunma ve Havacılık Sanayi A.Ş.
Adres: Ertuğrul Gazi Mah. Doğanlar Sk. No: 27/A Kartepe / Kocaeli / TÜRKİYE
Tel: +90 262 371 53 13 - 14 Fax : +90 262 371 18 28

www.tekom.com.tr
info@tekom.com.tr

2026

LED TAVAN LAMBASI
LED DOME LAMP



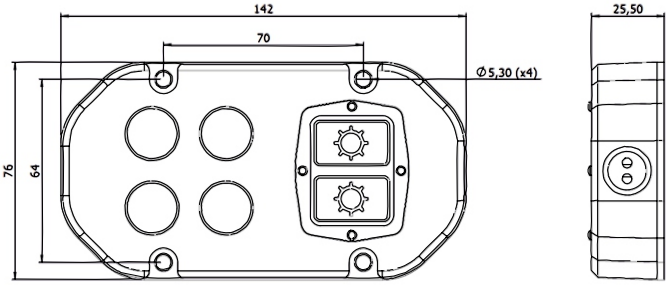

Teknik Özellikler (Technical Specifications)

- LED Aydınlatma Teknolojisi (LED Lighting Technology)
- 12-24 VDC Voltaj Seçeneği (12-24 VDC Voltage Option)
- IP X4 Sızdırmazlık (IP X4 Sealing)
* - MIL-STD 810 Çevre Şartlarına Uyumlu (Compatible with MIL-STD 810)
* - MIL-STD 461 Elektromanyetik Girişim Şartlarına Uyumlu (Compatible with MIL-STD 461)
- Alüminyum Gövde (Aluminum Body)
- PMMA TIR Lens (PMMA TIR Lens)
- Karartma Fonksiyonu (Blackout Function)
- Membran Anahtarlama (Membrane Switching)
- Programlanabilme Özelliği (Programming Function)
- Kablo uzunluğu 25 cm. (Cable length is 25 cm.)

Fonksiyonlar (Functions)



Parça Numara Konfigürasyonu (Part Number Configuration)

420010 / X X X X 00

**

Voltaj (Voltage)
S- Özel (Custom)
A- 12 VDC
B- 24 VDC

Soket (Socket)
S- Özel (Custom)
1- Kablolu (Cable Without Socket)
2- MS27142-3 (GND: Cable Lug)
3- MS27142-3 (GND: MS27144-2)
4- 282104-1 AMP
5- 282080-1 AMP
6- 282105-1 AMP
7- 282087-1 AMP
8- MS3112E8-3P
9- MS3112E8-4P
A-120-8551-101 (Sure Seal)
B- D38999 / 20WA98PN

Karatma Rengi (Blackout Colour)
S- Özel (Custom)
1- Kırmızı (Red)
2- Mavi (Blue)
3- Yeşil (Green)

Renk (Colour)
S- Özel (Custom)
1- Ral 9005 (Black)
2- Ral 9016 (Traffic White)
3- Ral 6014 (Yellow Olive)
4- Ral 6015 (Black Olive)
5- Ral 6019 (Pastel Green)
6- Ral 1019 (Grey Beige)
7- Ral 8025 (Pale Brown)

Notlar (Notes)

* Test detayları ve diğer detaylar için Datasheet isteyiniz.

(Please request a datasheet for test details and other details.)

** Ürün Konfigürasyonu oluştururken herhangi bir aşamada (S) seçmeniz durumunda üretici tarafından size verilecek numaradır.

(This number will be assigned by the manufacturer if you choose (S) in one of the steps of the configuration.)

MADE IN TÜRKİYE
R by TEKOM

TEKOM Savunma ve Havacılık Sanayi A.Ş.
Adres: Ertuğrul Gazi Mah. Doğanlar Sk. No: 27/A Kartepe / Kocaeli / TÜRKİYE
Tel: +90 262 371 53 13 - 14 Fax : +90 262 371 18 28

www.tekom.com.tr
info@tekom.com.tr
2026

LED TAVAN LAMBASI
LED DOME LAMP



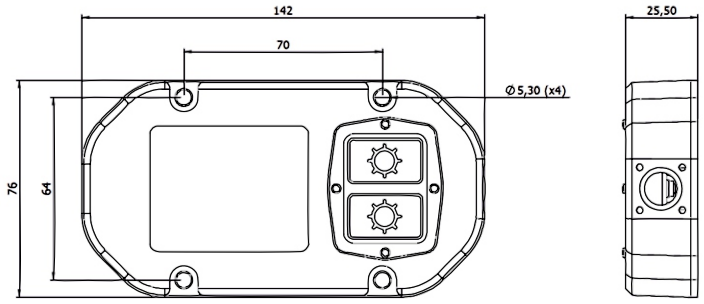

Teknik Özellikler (Technical Specifications)

- LED Aydınlatma Teknolojisi (LED Lighting Technology)
- 12-24 VDC Voltaj Seçeneği (12-24 VDC Voltage Option)
- IP X4 Sızdırmazlık (IP X4 Sealing)
* - MIL-STD 810 Çevre Şartlarına Uyumlu (Compatible with MIL-STD 810)
* - MIL-STD 461 Elektromanyetik Girişim Şartlarına Uyumlu (Compatible with MIL-STD 461)
- Alüminyum Gövde (Aluminum Body)
- PMMA Difüzör (PMMA Diffuser)
- Karartma Fonksiyonu (Blackout Function)
- Membran Anahtarlama (Membrane Switching)
- Programlanabilme Özelliği (Programming Function)
- Kablo uzunluğu 25 cm. (Cable length is 25 cm.)

Fonksiyonlar (Functions)



Parça Numara Konfigürasyonu (Part Number Configuration)

420011 / X X X X 00

Voltaj (Voltage)
S- Özel (Custom)
A- 12 VDC
B- 24 VDC

Soket (Socket)
S- Özel (Custom)
1- Kablolu (Cable Without Socket)
2- MS27142-3 (GND: Cable Lug)
3- MS27142-3 (GND: MS27144-2)
4- 282104-1 AMP
5- 282080-1 AMP
6- 282105-1 AMP
7- 282087-1 AMP
8- MS3112E8-3P
9- MS3112E8-4P
A-120-8551-101 (Sure Seal)
B- D38999 / 20WA98PN

Karatma Rengi (Blackout Colour)
S- Özel (Custom)
1- Kırmızı (Red)
2- Mavi (Blue)
3- Yeşil (Green)

Renk (Colour)
S- Özel (Custom)
1- Ral 9005 (Black)
2- Ral 9016 (Traffic White)
3- Ral 6014 (Yellow Olive)
4- Ral 6015 (Black Olive)
5- Ral 6019 (Pastel Green)
6- Ral 1019 (Grey Beige)
7- Ral 8025 (Pale Brown)

**

Notlar (Notes)

* Test detayları ve diğer detaylar için Datasheet isteyiniz.

(Please request a datasheet for test details and other details.)

** Ürün Konfigürasyonu oluştururken herhangi bir aşamada (S) seçmeniz durumunda üretici tarafından size verilecek numaradır.

(This number will be assigned by the manufacturer if you choose (S) in one of the steps of the configuration.)

MADE IN TÜRKİYE
R by TEKOM

LED AKILLI TAVAN LAMBASI
LED SMART DOME LAMP



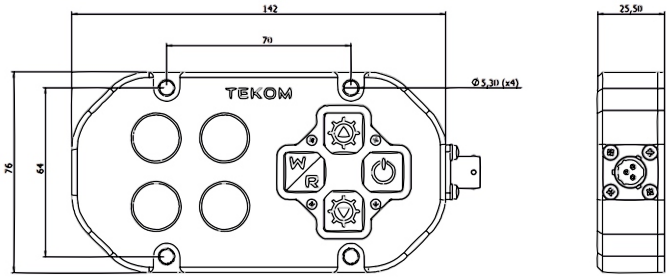

Teknik Özellikler (Technical Specifications)

- LED Aydınlatma Teknolojisi (LED Lighting Technology)
- 12-24 VDC Voltaj Seçeneği (12-24 VDC Voltage Option)
- IP X4 Sızdırmazlık (IP X4 Sealing)
* - MIL-STD 810 Çevre Şartlarına Uyumlu (Compatible with MIL-STD 810)
* - MIL-STD 461 Elektromanyetik Girişim Şartlarına Uyumlu (Compatible with MIL-STD 461)
- Alüminyum Gövde (Aluminum Body)
- PMMA Difüzörlü Lens (PMMA Diffusing Lens)
- Karartma Fonksiyonu (Blackout Function)
- Membran Anahtarlama (Membrane Switching)
- Programlanabilme Özelliği (Programming Function)
- Işık Şiddeti Ayarlanabilme Özelliği (Dimmer Function)
- Kablo uzunluğu 25 cm. (Cable length is 25 cm.)

Fonksiyonlar (Functions)



Parça Numara Konfigürasyonu (Part Number Configuration)

420012 / X X X X 00

Voltaj (Voltage)
S- Özel (Custom)
A- 12 VDC
B- 24 VDC

Soket (Socket)
S- Özel (Custom)
1- Kablolu (Cable Without Socket)
2- 282105-1 AMP
3- 282087-1 AMP
4- MS3112E8-3P
5- MS3112E8-4P
6- 120-8551-101 (Sure Seal)
7- 282106-1 AMP

**

Karatma Rengi (Blackout Colour)
S- Özel (Custom)
1- Kırmızı (Red)
2- Mavi (Blue)
3- Yeşil (Green)

Renk (Colour)
S- Özel (Custom)
1- Ral 9005 (Black)
2- Ral 9016 (Traffic White)
3- Ral 6014 (Yellow Olive)
4- Ral 6015 (Black Olive)
5- Ral 6019 (Pastel Green)
6- Ral 1019 (Grey Beige)
7- Ral 8025 (Pale Brown)

Notlar (Notes)

* Test detayları ve diğer detaylar için Datasheet isteyiniz.

(Please request a datasheet for test details and other details.)

** Ürün Konfigürasyonu oluştururken herhangi bir aşamada (S) seçmeniz durumunda üretici tarafından size verilecek numaradır.

(This number will be assigned by the manufacturer if you choose (S) in one of the steps of the configuration.)

MADE IN TÜRKİYE
R by TEKOM

LED SLIM TAVAN LAMBASI
LED SLIM DOME LAMP



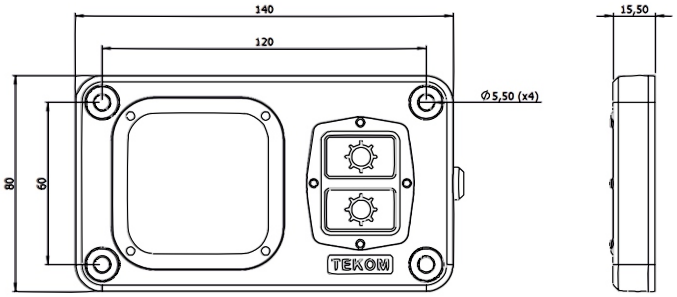

Teknik Özellikler (Technical Specifications)

- LED Aydınlatma Teknolojisi (LED Lighting Technology)
- 12-24 VDC Voltaj Seçeneği (12-24 VDC Voltage Option)
- IP X4 Sızdırmazlık (IP X4 Sealing)
- * MIL-STD 810 Çevre Şartlarına Uyumlu (Compatible with MIL-STD 810)
- * MIL-STD 461 Elektromanyetik Girişim Şartlarına Uyumlu (Compatible with MIL-STD 461)
- Alüminyum Gövde (Aluminum Body)
- İnce Kompakt Tasarım (Slim Compact Design)
- PMMA Difüzörlü Lens (PMMA Diffusing Lens)
- Karartma Fonksiyonu (Blackout Function)
- Membran Anahtarlama (Membrane Switching)
- Programlanabilme Özelliği (Programming Function)
- Kablo uzunluğu 25 cm. (Cable length is 25 cm.)

Fonksiyonlar (Functions)



Parça Numara Konfigürasyonu (Part Number Configuration)

420014 / X X X X 00

Voltaj (Voltage)
S- Özel (Custom)
A- 12 VDC
B- 24 VDC

Soket (Socket)
S- Özel (Custom)
1- Kablolu (Cable Without Socket)
2- 282104-1 AMP
3- 282080-1 AMP
4- 282105-1 AMP
5- 282087-1 AMP
6- MS3111E8-3P
7- MS3111E8-4P
8- 120-8551-101 (Sure Seal)
9- 120-8551-002 (Sure Seal)
A- 282106-1 AMP
B- CA3101E105L-3PB15
C- DT04-3P

Renk (Colour)
S- Özel (Custom)
1- Ral 9005 (Black)
2- Ral 9016 (Traffic White)
3- Ral 6014 (Yellow Olive)
4- Ral 6015 (Black Olive)
5- Ral 6019 (Pastel Green)
6- Ral 1019 (Grey Beige)
7- Ral 8025 (Pale Brown)

Karatma Rengi (Blackout Colour)
S- Özel (Custom)
1- Kırmızı (Red)
2- Mavi (Blue)
3- Yeşil (Green)

**

Notlar (Notes)

* Test detayları ve diğer detaylar için Datasheet isteyiniz.

(Please request a datasheet for test details and other details.)

** Ürün Konfigürasyonu oluştururken herhangi bir aşamada (S) seçmeniz durumunda üretici tarafından size verilecek numaradır.

(This number will be assigned by the manufacturer if you choose (S) in one of the steps of the configuration.)

MADE IN TÜRKİYE
R by TEKOM

LED TAVAN LAMBASI
LED DOME LAMP



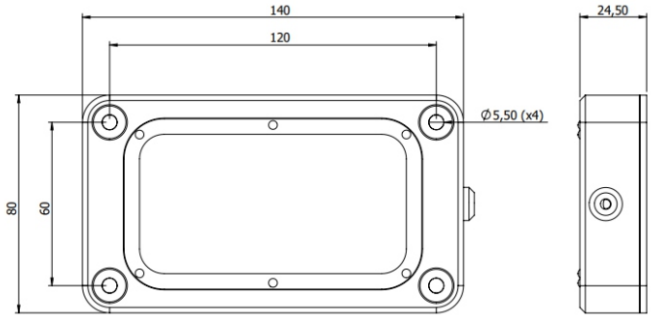

Teknik Özellikler (Technical Specifications)

- LED Aydınlatma Teknolojisi (LED Lighting Technology)
- 12-24 VDC Voltaj Seçeneği (12-24 VDC Voltage Option)
- IP X4 Sızdırmazlık (IP X4 Sealing)
* - MIL-STD 810 Çevre Şartlarına Uyumlu (Compatible with MIL-STD 810)
* - MIL-STD 461 Elektromanyetik Girişim Şartlarına Uyumlu (Compatible with MIL-STD 461)
- Alüminyum Gövde (Aluminum Body)
- İnce Kompakt Tasarım (Slim Compact Design)
- PMMA Difüzörlü Lens (PMMA Diffusing Lens)
- Karartma Fonksiyonu (Blackout Function)
- Membran Anahtarlama (Membrane Switching)
- Programlanabilme Özelliği (Programming Function)
- Kablo uzunluğu 25 cm. (Cable length is 25 cm.)

Fonksiyonlar (Functions)



Parça Numara Konfigürasyonu (Part Number Configuration)

421014 / X X X X 00

**

Voltaj (Voltage)
S- Özel (Custom)
A- 12 VDC
B- 24 VDC

Soket (Socket)
S- Özel (Custom)
1- Kablolu (Cable Without Socket)
2- 282104-1 AMP
3- 282080-1 AMP
4- 282105-1 AMP
5- 282087-1 AMP
6- MS3111E8-3P
7- MS3111E8-4P
8- 120-8551-101 (Sure Seal)
9- 120-8551-002 (Sure Seal)
A- 282106-1 AMP
B- CA3101E105L-3PB15
C- DT04-3P

Karatma Rengi (Blackout Colour)
S- Özel (Custom)
1- Kırmızı (Red)
2- Mavi (Blue)
3- Yeşil (Green)

Renk (Colour)
S- Özel (Custom)
1- Ral 9005 (Black)
2- Ral 9016 (Traffic White)
3- Ral 6014 (Yellow Olive)
4- Ral 6015 (Black Olive)
5- Ral 6019 (Pastel Green)
6- Ral 1019 (Grey Beige)
7- Ral 8025 (Pale Brown)

Notlar (Notes)

* Test detayları ve diğer detaylar için Datasheet isteyiniz.

(Please request a datasheet for test details and other details.)

** Ürün Konfigürasyonu oluştururken herhangi bir aşamada (S) seçmeniz durumunda üretici tarafından size verilecek numaradır.

(This number will be assigned by the manufacturer if you choose (S) in one of the steps of the configuration.)

MADE IN TÜRKİYE
R by TEKOM

LED TAVAN LAMBASI
LED DOME LAMP



420016-01 (12 or 24 VDC)
420016-02 (10-32 VDC)
Membran Anahtarlamalı
(Membran Switching)

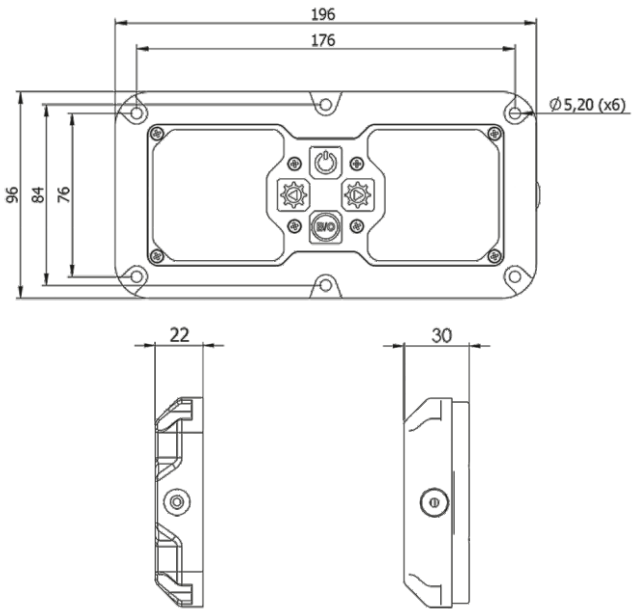

420016-01
Voltaj Tipi
A ve B için
(For Voltage Types A and B)

420016-02
Voltaj Tipi
C için
(For Voltage Type C)

Teknik Özellikler (Technical Specifications)

- LED Aydınlatma Teknolojisi (LED Lighting Technology)
- 12 VDC, 24 VDC ve 10/32 VDC Voltaj Seçeneği
  (12 VDC, 24 VDC and 10/32 VDC Voltage Option)
- IP X4 Sızdırmazlık (IP X4 Sealing)
- * MIL-STD 810 Çevre Şartlarına Uyumlu
  (Compatible with MIL-STD 810)
- * MIL-STD 461 Elektromanyetik Girişim Şartlarına Uyumlu
  (Compatible with MIL-STD 461)
- Alüminyum Gövde (Aluminum Body)
- İnce Kompakt Tasarım (Slim Compact Design)
- PMMA Difüzörlü Lens (PMMA Diffusing Lens)
- Karartma Fonksiyonu (Blackout Function)
- Membran Anahtarlama (Membrane Switching)
- Programlanabilme Özelliği (Programming Function)
- Kablo uzunluğu 25 cm. (Cable length is 25 cm.)

Fonksiyonlar (Functions)



Parça Numara Konfigürasyonu (Part Number Configuration)

420016-01 / X X X X 00
420016-02

**

Voltaj (Voltage)
S- Özel (Custom)
A- 12 VDC
B- 24 VDC
C-10-32 VDC***

Soket (Socket)
S- Özel (Custom)
1- Kablolu (Cable Without Socket)
2- MS3112E8-3P
3- MS3112E8-4P
4- 282087-1 AMP
5- 282105-1 AMP
6- 120-8551-005 (Sure Seal)
7- DTM04-6P (Deutsch Socket)
8- 120-8551-101
9- DTM04-3P (Deutsch Socket)
A- 1838893-3

Renk (Colour)
S- Özel (Custom)
1- Ral 9005 (Black)
2- Ral 9016 (Traffic White)
3- Ral 6014 (Yellow Olive)
4- Ral 6015 (Black Olive)
5- Ral 6019 (Pastel Green)
6- Ral 1019 (Grey Beige)
7- Ral 8025 (Pale Brown)

Karatma Rengi
(Blackout Colour)
S- Özel (Custom)
1- Kırmızı (Red)
2- Mavi (Blue)
3- Yeşil (Green)

Notlar (Notes)

* Test detayları ve diğer detaylar için Datasheet isteyiniz.

(Please request a datasheet for test details and other details.)

** Ürün Konfigürasyonu oluştururken herhangi bir aşamada (S) seçmeniz durumunda üretici tarafından size verilecek numaradır.

(This number will be assigned by the manufacturer if you choose (S) in one of the steps of the configuration.)

420016-01 / 12 VDC or 24 VDC
420016-02 / 10-32 VDC

*** A ve B Voltaj Tipi seçilmesi durumunda standart gövde kullanılacaktır.

(In case of A and B voltage types are selected, standard body will be used.)

C Voltaj Tipi seçilmesi durumunda kalın gövde kullanılacaktır.

(In case of C voltage type is selected, thick body will be used.)

MADE IN TÜRKİYE

R by TEKOM

LED TAVAN LAMBASI
LED DOME LAMP



421016 (10-32 VDC)
Panel Kontrollü
(Panel Control)

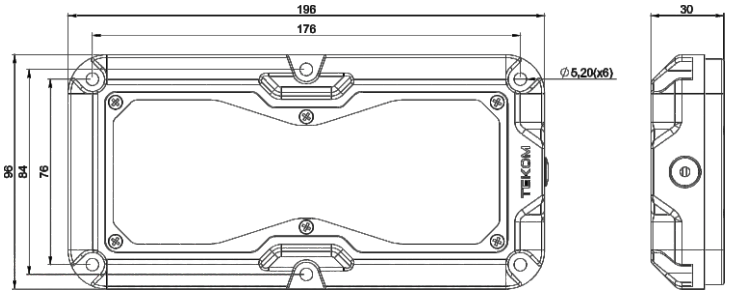

Teknik Özellikler (Technical Specifications)

- LED Aydınlatma Teknolojisi (LED Lighting Technology)
- IP X4 Sızdırmazlık (IP X4 Sealing)
* - MIL-STD 810 Çevre Şartlarına Uyumlu (Compatible with MIL-STD 810)
* - MIL-STD 461 Elektromanyetik Girişim Şartlarına Uyumlu (Compatible with MIL-STD 461)
- Alüminyum Gövde (Aluminum Body)
- İnce Kompakt Tasarım (Slim Compact Design)
- PMMA Difüzörlü Lens (PMMA Diffusing Lens)
- Karartma Fonksiyonu (Blackout Function)
- Panel Kontrollü (Panel Control)
- Programlanabilme Özelliği (Programming Function)
- Kablo uzunluğu 25 cm. (Cable length is 25 cm.)

Fonksiyonlar (Functions)



Parça Numara Konfigürasyonu (Part Number Configuration)

421016 -01 / X X X X 00
421016-02 ***

Voltaj (Voltage)
S- Özel (Custom)
A- 10-32 VDC

Soket (Socket)
S- Özel (Custom)
1- Kablolu (Cable Without Socket)
2- MS3112E8-3P
3- MS3112E8-4P
4- 282087-1 AMP
5- 282105-1 AMP
6- 120-8551-005 (Sure Seal)
7- DTM04-6P (Deutsch Socket)
8- 120-8551-101 (Sure Seal)

Karatma Rengi (Blackout Colour)
S- Özel (Custom)
1- Kırmızı (Red)
2- Mavi (Blue)
3- Yeşil (Green)

Renk (Colour)
S- Özel (Custom)
1- Ral 9005 (Black)
2- Ral 9016 (Traffic White)
3- Ral 6014 (Yellow Olive)
4- Ral 6015 (Black Olive)
5- Ral 6019 (Pastel Green)
6- Ral 1019 (Grey Beige)
7- Ral 8025 (Pale Brown)

Notlar (Notes)

* Test detayları ve diğer detaylar için Datasheet isteyiniz.

(Please request a datasheet for test details and other details.)

** Ürün Konfigürasyonu oluştururken herhangi bir aşamada (S) seçmeniz durumunda üretici tarafından size verilecek numaradır.

(This number will be assigned by the manufacturer if you choose (S) in one of the steps of the configuration.)

*** 421016-01 Difüzörlü Lens (Diffused Lens)
421016-02 Şeffaf Lens (Clear Lens)

MADE IN TÜRKİYE
R by TEKOM

LED BATARYALI TAVAN LAMBASI
LED BATTERY DOME LAMP



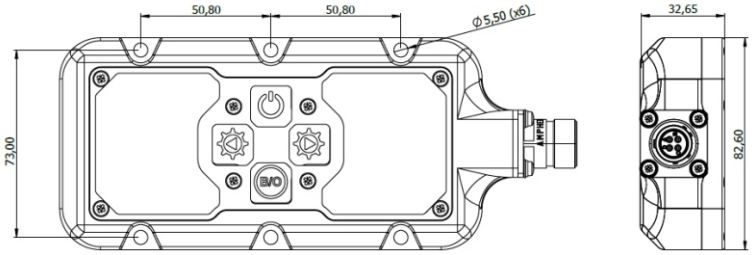

Teknik Özellikler (Technical Specifications)

- LED Aydınlatma Teknolojisi (LED Lighting Technology)
- IP X4 Sızdırmazlık (IP X4 Sealing)
* - MIL-STD 810 Çevre Şartlarına Uyumlu (Compatible with MIL-STD 810)
* - MIL-STD 461 Elektromanyetik Girişim Şartlarına Uyumlu (Compatible with MIL-STD 461)
- Alüminyum Gövde (Aluminum Body)
- PMMA Difüzörlü Lens (PMMA Diffusing Lens)
- Karartma Fonksiyonu (Blackout Function)
- Panel Kontrollü (Panel Control)
- Programlanabilme Özelliği (Programming Function)
- Kablo uzunluğu 25 cm. (Cable length is 25 cm.)

Fonksiyonlar (Functions)



Parça Numara Konfigürasyonu (Part Number Configuration)

422016-01 / X X X X 00
422016-02 * **

Voltaj (Voltage)
A- 12 VDC
B- 24 VDC
C- 10-32 VDC

Soket (Socket)
1- Kablolu (Cable Without Socket)
2- D38999/20ZB4PN
3- MS3112E8-3P
4- MS3112E8-4P
5- 282087-1 AMP
6- 282105-1 AMP
7- 120-8551-005 (Sure Seal)
8- DTM04-6P (Deutsch Socket)
9- 120-8551-101 (Sure Seal)

Karatma Rengi (Blackout Colour)
1- Kırmızı (Red)
2- Mavi (Blue)
3- Yeşil (Green)

Renk (Colour)
1- Ral 9005 (Black)
2- Ral 9016 (Traffic White)
3- Ral 6014 (Yellow Olive)
4- Ral 6015 (Black Olive)
5- Ral 6019 (Pastel Green)
6- Ral 1019 (Grey Beige)
7- Ral 8025 (Pale Brown)

** Sipariş numarası

Notlar (Notes)

* Test detayları ve diğer detaylar için Datasheet isteyiniz.

(Please request a datasheet for test details and other details.)

** Ürün Konfigürasyonu oluştururken herhangi bir aşamada (S) seçmeniz durumunda üretici tarafından size verilecek numaradır.

(This number will be assigned by the manufacturer if you choose (S) in one of the steps of the configuration.)

*** 422016-01 Difüzörlü Lens (Diffused Lens)
422016-02 Şeffaf Lens (Clear Lens)

MADE IN TÜRKİYE
R by TEKOM

TEKOM Savunma ve Havacılık Sanayi A.Ş.
Adres: Ertuğrul Gazi Mah. Doğanlar Sk. No: 27/A Kartepe / Kocaeli / TÜRKİYE
Tel: +90 262 371 53 13 - 14 Fax : +90 262 371 18 28

www.tekom.com.tr
info@tekom.com.tr

LED LİNEER LAMBA & KONTROL KUTUSU
LED LINEAR LAMP & CONTROL BOX



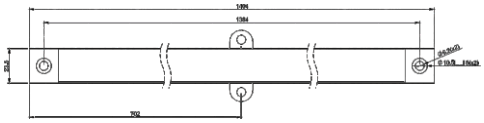

420017-01 (140 cm - 8.5W)

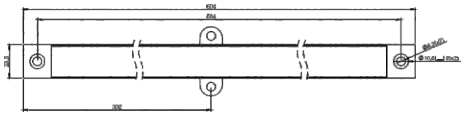

420017-02 (60 cm - 4.2 W)

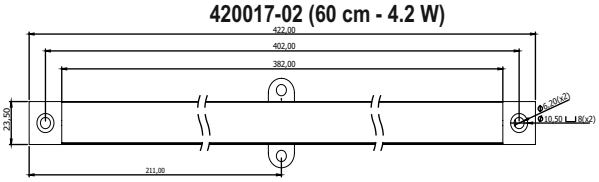

420017-03 (40 cm - 2.8W)

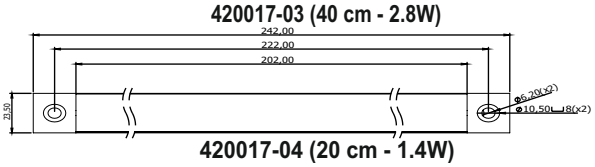

420017-04 (20 cm - 1.4W)

Teknik Özellikler (Technical Specifications)

- LED Aydınlatma Teknolojisi (LED Lighting Technology)
- 12-24 VDC Voltaj Seçeneği (12-24 VDC Voltage Option)
- *- MIL-STD 810 Çevre Şartlarına Uyumlu (Compatible with MIL-STD 810)
- *- MIL-STD 461 Elektromanyetik Girişim Şartlarına Uyumlu (Compatible with MIL-STD 461)
- Alüminyum Gövde (Aluminum Body)
- İnce Kompakt Tasarım (Slim Compact Design)
- PMMA Difüzörlü Lens (PMMA Diffusing Lens)
- Karartma Fonksiyonu (Blackout Function)
- Programlanabilme Özelliği (Programming Function)
- Kablo uzunluğu 25 cm. (Cable length is 25 cm.)

- Bu ürün kontrol kutusu ile kullanılmalıdır. (This product must be used with the control box.)

- Bir kontrol kutusu toplam 35 W'a kadar armatürü desteklemektedir. (A control box supports armature with a total power of up to 35 W.)

Fonksiyonlar (Functions)

LED

Notlar (Notes)

* Test detayları ve diğer detaylar için Datasheet isteyiniz.

(Please request a datasheet for test details and other details.)

** Ürün Konfigürasyonu oluştururken herhangi bir aşamada (S) seçmeniz durumunda üretici tarafından size verilecek numaradır.

(This number will be assigned by the manufacturer if you choose (S) in one of the steps of the configuration.)

*** Soket kodları kontrol kutusu ile araç arasındaki bağlantıya göre seçilecektir.

(Socket codes will be selected according to the connection between the control box and the vehicle.)

**** Yalnızca bağlantı kulaklarının renk seçeneğini belirlemektedir. (It only determines the color option for the mounting base.)

Armatür Parça Numara Konfigürasyonu (Armature Part Number Configuration)

420017-01 / X X X X 00
420017-02
420017-03
420017-04

**

Karatma Rengi (Blackout Colour)
S- Özel (Custom)
1- Kırmızı (Red)
2- Mavi (Blue)
3- Yeşil (Green)

Voltaj (Voltage)
A- Çalışma gerilimi kontrol kutusuna bağımlıdır. Yandaki kontrol kutusu konfigürasyonundan seçim yapınız. (The operating voltage depends on the control box. Please select from the control box configuration shown on the side.)

Güç Giriş Soketi (Power Input Socket)
S- Özel (Custom)
1- Kablolu (Cable Without Socket)
2- 282087-1 AMP
3- 282105-1 AMP

Renk (Colour) ****
S- Özel (Custom)
1- Siyah Eloksal (Black Anodizing)
2- Naturel Eloksal (Natural Anodizing)

Kontrol Kutusu Parça Numara Konfigürasyonu (Control Box Part Number Configuration)

420017-KK1 / X X X X 0 0

Voltaj (Voltage)
A- 12-24 VDC

***

Güç Giriş Soketi (Power Input Socket)
S- Özel (Custom)
1- Kablolu (Cable Without Socket)
2- 282087-1 AMP
3- 282105-1 AMP

Çıkış Soketi (Output Socket)
S- Özel (Custom)
1- Kablolu (Cable Without Socket)
2- 282087-1 AMP
3- 282105-1 AMP

Renk (Colour)
S- Özel (Custom)
1- Ral 9005 (Black)
2- Ral 9016 (Traffic White)
3- Ral 6014 (Yellow Olive)
4- Ral 6015 (Black Olive)
5- Ral 6019 (Pastel Green)
6- Ral 1019 (Grey Beige)
7- Ral 8025 (Pale Brown)

MADE IN TÜRKİYE

R by TEKOM

LED HARİTA OKUMA LAMBASI
LED MAP LIGHT



420018-01
420018-02



420018-03
420018-04

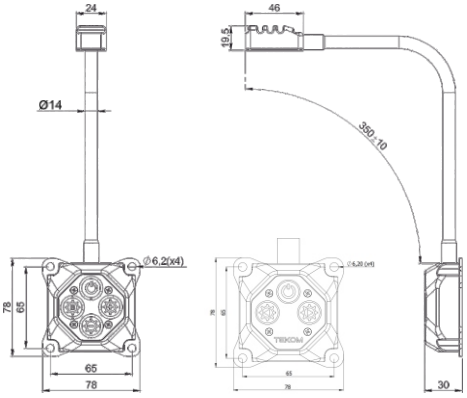

420018-01 420018-02

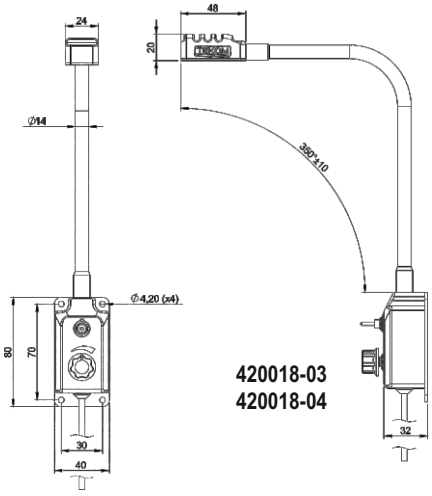

420018-03
420018-04

Teknik Özellikler (Technical Specifications)

- LED Aydınlatma Teknolojisi (LED Lighting Technology)
- 12 VDC ve 24 VDC Voltaj Seçeneği
  (12 VDC and 24 VDC Voltage Option)
- IP X4 Sızdırmazlık (IP X4 Sealing)
- * MIL-STD 810 Çevre Şartlarına Uyumlu
  (Compatible with MIL-STD 810)
- * MIL-STD 461 Elektromanyetik Girişim Şartlarına Uyumlu
  (Compatible with MIL-STD 461)
- Alüminyum Gövde (Aluminum Body)
- İnce Kompakt Tasarım (Slim Compact Design)
- PMMA Difüzörlü Lens (PMMA Diffusing Lens)
- Karartma Fonksiyonu (Blackout Function)
- Membran Anahtarlama (Membrane Switching)
- Programlanabilme Özelliği (Programming Function)
- Kablo uzunluğu 25 cm. (Cable length is 25 cm.)

Parça Numara Konfigürasyonu (Part Number Configuration)

420018-01 / X X X X 00
420018-02
420018-03
420018-04 ***

Voltaj (Voltage)
S- Özel (Custom)
A- 12 VDC
B- 24 VDC

Soket (Socket)
S- Özel (Custom)
1- Kablolu (Cable Without Socket)
2- MS3111E8-3P
3- 282105-1 AMP
4- 282087-1 AMP

Karatma Rengi
(Blackout Colour)
S- Özel (Custom)
0- Karartmasız (Without Blackout)
1- Kırmızı (Red)
2- Mavi (Blue)
3- Yeşil (Green)

Renk (Colour)
S- Özel (Custom)
1- Ral 9005 (Black)
2- Ral 9016 (Traffic White)
3- Ral 6014 (Yellow Olive)
4- Ral 6015 (Black Olive)
5- Ral 6019 (Pastel Green)
6- Ral 1019 (Grey Beige)
7- Ral 8025 (Pale Brown)

Goosneck Boyu
(Goosneck Length)
1- 30 cm
2- 40 cm
3- 50 cm

Notlar (Notes)

LED

* Test detayları ve diğer detaylar için Datasheet isteyiniz.

(Please request a datasheet for test details and other details.)

** Ürün Konfigürasyonu oluştururken herhangi bir aşamada (S) seçmeniz durumunda üretici tarafından size verilecek numaradır.

(This number will be assigned by the manufacturer if you choose (S) in one of the steps of the configuration.)

*** 420018-01 / Membran Anahtarlamalı / Karartmalı
(Membran Switching / Blackout)

420018-02 / Membran Anahtarlamalı / Karartmasız
(Membran Switching / Without Blackout)

420018-03 / Potansiyometreli / Karartmalı
(With Potentiometer / Blackout)

420018-04 / Potansiyometreli / Karartmasız
(With Potentiometer / Without Blackout)

MADE IN TÜRKİYE

R by TEKOM

LED HARİTA OKUMA LAMBASI
LED MAP LIGHT



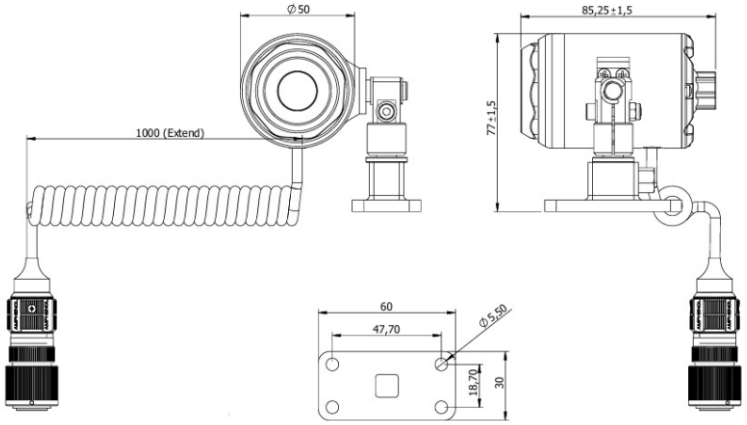

Teknik Özellikler (Technical Specifications)

- NVIS Uyumlu veya NVIS Özelliği Yok
  (NVIS Compatible or No NVIS Feature)
- Geniş/Odaklı - Açık/Kısık/Kapalı
  (Flood/Spot - On/Dim/Off)
- Işık Kaynağı: LED (Light Source: LED)
- MTBF > 20.000 FH (MTBF > 20.000 FH)
- Çalışma Sıcaklığı: -45°C ile +70°C
  (Operating Temperature: -45°C to +70°C)
- RTCA DO-160G Uyumlu (RTCA DO-160G Compatible)
* - MIL-STD-810G & MIL-STD-461F Sertifikalı
  (MIL-STD-810G & MIL-STD-461F Qualified)
* - MIL-STD-3009 Uyumlu (MIL-STD-3009 Compatible)
- Montaj Tabanı: MS17246-1 (Mounting Base: MS17246-1)

Parça Numara Konfigürasyonu (Part Number Configuration)

421018 / X X X X 00 **

Voltaj (Voltage)
A- 12 VDC
B- 24 VDC

Soket (Socket)
1- Kablolu (Cable Without Socket)
2- VG95234M-10SL-3-PNJ
3- D38999/26ZA98PN
4- 282105-1 AMP
5- 282087-1 AMP

Karatma Rengi
(Blackout Colour)
1- Karartmasız (Without Blackout)
2- Kırmızı (Red)
3- Mavi (Blue)
4- Yeşil (Green)

Renk (Colour)
1- Siyah Eloksal (Black Anodized)
2- Naturel Eloksal (Natural Anodized)

Notlar (Notes)

* Test detayları ve diğer detaylar için Datasheet isteyiniz.

(Please request a datasheet for test details and other details.)

** Ürün Konfigürasyonu oluştururken herhangi bir aşamada (S) seçmeniz durumunda üretici tarafından size verilecek numaradır.

(This number will be assigned by the manufacturer if you choose (S) in one of the steps of the configuration.)

MADE IN TÜRKİYE
R by TEKOM

420019
EYEBALL SPOTLIGHT



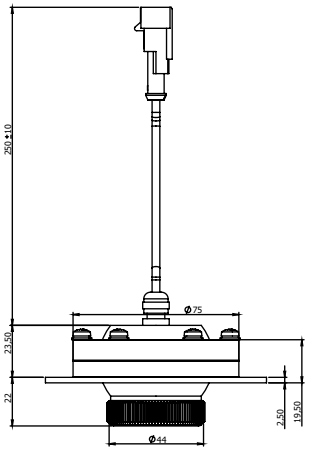

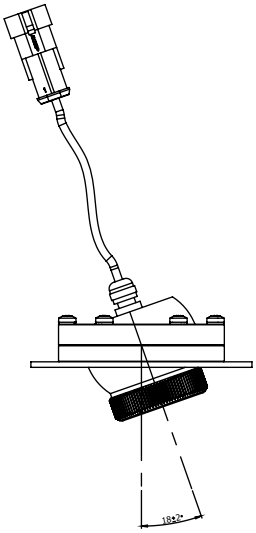

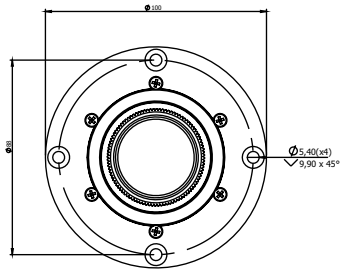

Teknik Özellikler (Technical Specifications)

- LED Aydınlatma Teknolojisi (LED Lighting Technology)
- 12-24 VDC Voltaj Seçeneği (12-24 VDC Voltage Option)
- IPX4 Sızdırmazlık (IPX4 Sealing)
- Alüminyum Gövde (Aluminum Body)
- Eloksal Kaplama (Anodizing)
- Kablo uzunluğu 25 cm. (Cable length is 25 cm.)

LED

Parça Numara Konfigürasyonu (Part Number Configuration)

420019 / X X X X 00 *

Voltaj (Voltage)
S- Özel (Custom)
A- 12 VDC
B- 24 VDC

Soket (Socket)
S- Özel (Custom)
1- Kablolu (Cable Without Socket)
2- 282080-1 AMP
3- 282104-1 AMP

Renk (Colour)
S- Özel (Custom)
1- Siyah Eloksal (Black Anodizing)

Işık Rengi
S- Özel (Custom)
1- Beyaz (White)
2- Kırmızı (Red)
3- Mavi (Blue)

Notlar (Notes)

* Ürün Konfigürasyonu oluştururken herhangi bir aşamada (S) seçmeniz durumunda üretici tarafından size verilecek numaradır.

(This number will be assigned by the manufacturer if you choose (S) in one of the steps of the configuration.)

MADE IN TÜRKİYE
R by TEKOM

SIĞINAK LAMBASI
SHELTER LIGHT



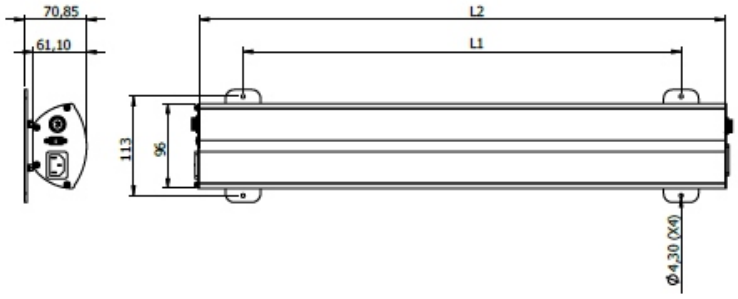

Fonksiyonlar (Functions)

LED

Teknik Özellikler (Technical Specifications)

- LED Aydınlatma Teknolojisi (LED Lighting Technology)
- 18-32 VDC ve 110-240 VAC Voltaj Seçeneği
  (18-32 VDC & 110-240 VAC Voltage Option)
- Natural eloksal Kaplama (Natural anodizing coating)
- Kaskat bağlama (Linking Chained)
- IP X4 Sızdırmazlık (IP X4 Sealing)
- Alüminyum Gövde (Aluminum Body)
- Polikarbonat Lens (Polycarbonate Lens)

- Bu ürün kontrol kutusu ile kullanılmaktadır.
(This product is used with control box.)

- En fazla kaskat bağlama sayısı 4`tür.
(Max. linking chained is 4.)

Parça Numara Konfigürasyonu (Part Number Configuration)

422010-01 / 422010-02 X X X X 00 - MSTX*

*

Voltaj (Voltage)
S- Custom
A- 18-32 VDC
B- 110-240 VAC

Işık Rengi (Main Light Color)
S- Özel (Custom)
1- Beyaz (White) 6500K
2- Sıcak Beyaz (Warm Whites) 4000K
3- Kırmızı (Red)
4- Yeşil (Green)

Boy (Size)
S- Özel (Custom)
1- 450 mm
2- 600 mm
3- 800 mm

Karartma Rengi (Blackout Lighting)
S- Custom
0- Yok (None)
1- Kırmızı (Red)
2- Mavi (Blue)
3- Yeşil (Green)

Notlar (Notes)

* 422010-01 / Bataryasız (Without Battery Setup)

422010-02 / Şarj edilebilir batarya uyumlu
(Ready To Rechargeable Battery Setup)

** Mesnet (Bracket)

Yok (None)

MST1 / Tavan Tipi (Bracket)

Mesnet seçilmediğinde konfigürasyon koduna MST eki eklenmeyecektir.
(If no bracket is selected, the “MST” suffix will not be added to the configuration code.)

CE MADE IN TÜRKİYE

R by TEKOM

SIĞINAK LAMBASI-KABLO SETİ
SHELTER LIGHT-CABLE SET

422010-CS1 Güç Kablosu
Power Cable

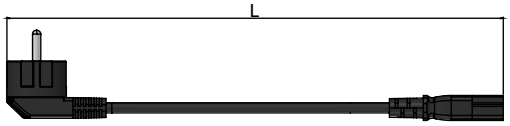

- Two rounded plug to europlug
- From shelter light to power supply
- 110-240 VAC

422010-CS2 Kaskat Bağlama Güç Kablosu
Daisy Chain Power Cable



- Europlug to Europlug
- From shelter light to shelter light
- 110-240 VAC

422010-CS3 Sinyal Kablosu
Signal Cable

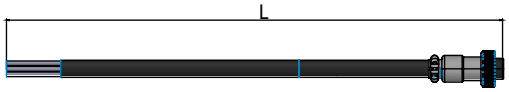

- GX16-7 Female to cable without socket
- From shelter light to control box

422010-CS4 Sinyal Kablosu
Signal Cable



- GX16-7 Female to GX16-7 Female

422010-CS5 Kapı Anahtarı Kablosu
Doorswitch Cable

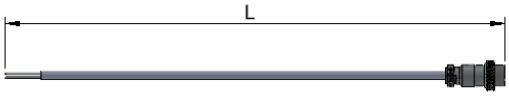

- GX16-7 Female to cable without socket
- For door switch connection

422010-CS6 Güç Kablosu
Power Cable

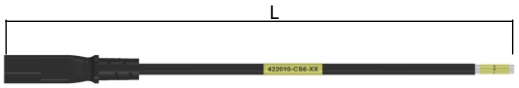

- Europlug to cable without socket
- From shelter light to power supply
- 110-240 VAC

422010-CS7 Güç Kablosu
Power Cable

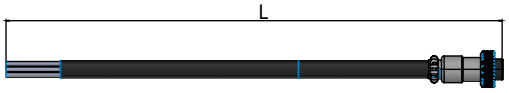

- GX16-7 Female to cable without socket
- From shelter light to power supply for 18-32 VDC

422010-CS8 Kaskat Bağlama Güç Kablosu
Daisy Chain Power Cable

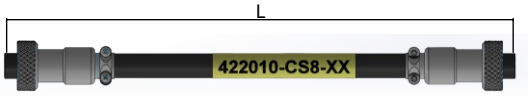

- GX16-4 Female to GX16-4 Female
- From shelter light to shelter light for 18-32 VDC

KONTROL KUTUSU / CONTROL BOX





Kontrol Kutusu 1 / Control Box 1

- CB1 / Membran Anahtarlamalı / Karartmalı
  (Membran Switching / Blackout)

Kontrol Kutusu 2 / Control Box 2

- CB2 / Membran Anahtarlamalı / Karartmasız
  (Membran Switching / Without Blackout)

422010-CSX-XX

Kablo Tipi (Cable Type)
1- Power Cable for 110-240 VAC
2- Daisy Chain Power Cable for 110-240 VAC
3- Signal Cable
4- Signal Cable
5- Doorswitch Cable
6- Power Cable for 110-240 VAC
7- Power Cable for 18-32 VDC

*Uzunluk (Lenght)
S- Özel (Custom)
100 - 100 cm.
200 - 200 cm.
300 - 300 cm.
400 - 400 cm.

*Cable length is specified in cm.

MADE IN TÜRKİYE
R by TEKOM

LED GENİŞLİK VE SİNYAL LAMBASI
LED CLEARANCE AND DIRECTION LAMP



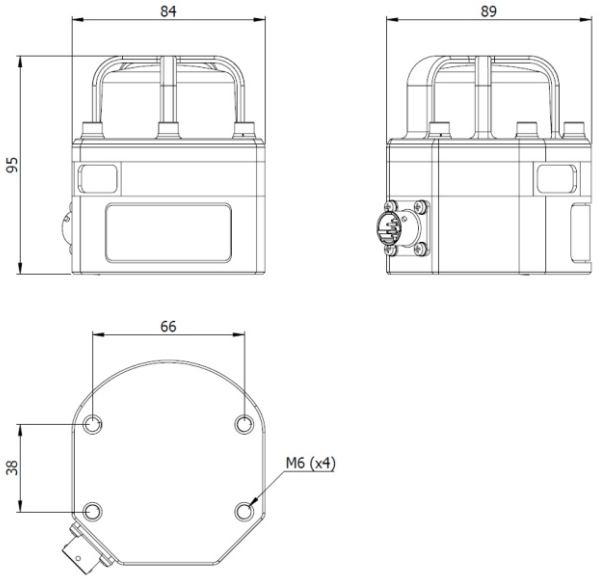

Teknik Özellikler (Technical Specifications)

- LED Aydınlatma Teknolojisi (LED Lighting Technology)
- 12-24 VDC Voltaj Seçeneği (12-24 VDC Voltage Option)
- IP X8 Sızdırmazlık (IP X8 Sealing)
* - MIL-STD 810 Çevre Şartlarına Uyumlu (Compatible with MIL-STD 810)
* - MIL-STD 461 Elektromanyetik Girişim Şartlarına Uyumlu (Compatible with MIL-STD 461)
- Alüminyum Gövde (Aluminum Body)
- Araç Genişlik, Sinyal ve Karartma Takip Fonksiyonları (Clearance, Direction, Blackout Marker Functions)
- Polikarbonat Lens (Polycarbonate Lens)
- Kablo uzunluğu 25 cm. (Cable length is 25 cm.)

Fonksiyonlar (Functions)

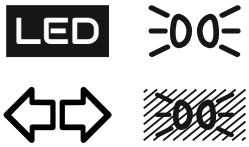

Parça Numara Konfigürasyonu (Part Number Configuration)

420020-01 / X X X X 00
420020-02 ***

**

Voltaj (Voltage)
S- Özel (Custom)
A- 12 VDC
B- 24 VDC

0 (None)

Soket (Socket)
S- Özel (Custom)
1- Kablolu (Cable Without Socket)
2- MS27142-3 (GND: MS27144-2)
3- MS3112E10-6P

Renk (Colour)
S- Özel (Custom)
1- Ral 9005 (Black)
2- Ral 9016 (Traffic White)
3- Ral 6014 (Yellow Olive)
4- Ral 6015 (Black Olive)
5- Ral 6020 (Chrome Green)
6- Ral 1001 (Beige)
7- Ral 1019 (Grey Beige)
8- BD1T00S734 (Earth Yellow)
9- Ral 5011 (Steel Blue)
A- BD2T20S771 (Cream Tan)
B- 383-34094 (Matte Green)
C- Ral 8025 (Pale Brown)
D- Ral 6003 (Olive Green)

Notlar (Notes)

* Test detayları ve diğer detaylar için Datasheet isteyiniz.

(Please request a datasheet for test details and other details.)

** Ürün Konfigürasyonu oluştururken herhangi bir aşamada (S) seçmeniz durumunda üretici tarafından size verilecek numaradır.

(This number will be assigned by the manufacturer if you choose (S) in one of the steps of the configuration.)

*** 420020-01 / Sol LED Genişlik ve Sinyal Lambası
(Left Clearance and Direction Lamp)

420020-02 / Sağ LED Genişlik ve Sinyal Lambası
(Right Clearance and Direction Lamp)

MADE IN TÜRKİYE
R by TEKOM

LED ÇAKAR LAMBA
LED BEACON LIGHT



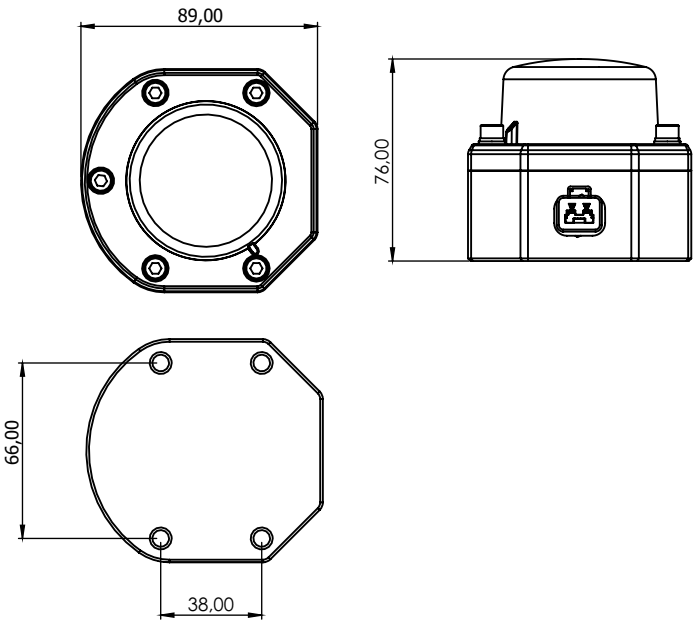

Teknik Özellikler (Technical Specifications)

- LED Aydınlatma Teknolojisi (LED Lighting Technology)
- 12-24 VDC Voltaj Seçeneği (12-24 VDC Voltage Option)
- IP X8 Sızdırmazlık (IP X8 Sealing)
- * MIL-STD 810 Çevre Şartlarına Uyumlu (Compatible with MIL-STD 810)
- * MIL-STD 461 Elektromanyetik Girişim Şartlarına Uyumlu (Compatible with MIL-STD 461)
- Alüminyum Gövde (Aluminum Body)
- Flaş Fonksiyonu-Turuncu ve Kırmızı Lens (Flash Beacon Function-Orange and Red Lens)
- Polikarbonat Lens (Polycarbonate Lens)
- Kablo uzunluğu 25 cm. (Cable length is 25 cm.)

Fonksiyonlar (Functions)

LED

Parça Numara Konfigürasyonu (Part Number Configuration)

421120-01 / X X X X 00
421120-02 ***

**

0 (None)

Voltaj (Voltage)
S- Özel (Custom)
A- 10-32 VDC

Soket (Socket)
S- Özel (Custom)
1- Kablolu (Cable Without Socket)
2- DT04-2P
3- D38999/20WC4SN
4- 282104-1 AMP

Renk (Colour)
S- Özel (Custom)
1- Ral 9005 (Black)
2- Ral 9016 (Traffic White)
3- Ral 6014 (Yellow Olive)
4- Ral 6015 (Black Olive)
5- Ral 6020 (Chrome Green)
6- Ral 1001 (Beige)
7- Ral 1019 (Grey Beige)
8- BD1T00S734 (Earth Yellow)
9- Ral 5011 (Steel Blue)
A- BD2T20S771 (Cream Tan)
B- 383-34094 (Matte Green)
C- Ral 8025 (Pale Brown)
D- Ral 6003 (Olive Green)

Notlar (Notes)

* Test detayları ve diğer detaylar için Datasheet isteyiniz.

(Please request a datasheet for test details and other details.)

** Ürün Konfigürasyonu oluştururken herhangi bir aşamada (S) seçmeniz durumunda üretici tarafından size verilecek numaradır.

(This number will be assigned by the manufacturer if you choose (S) in one of the steps of the configuration.)

*** 421120-01 / LED Çakar Lamba-Turuncu Lens
(Led Beacon Light-Orange Lens)

421120-02 / LED Çakar Lamba-Kırmızı Lens
(Led Beacon Light-Red Lens)

MADE IN TÜRKİYE
R by TEKOM

LED ÇAKAR LAMBA
LED BEACON LIGHT





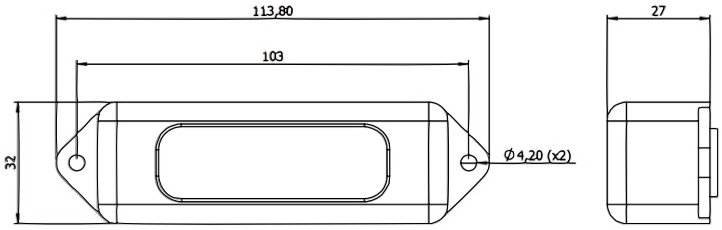

Teknik Özellikler (Technical Specifications)

- LED Aydınlatma Teknolojisi (LED Lighting Technology)
- Çalışma Voltajı: 10-32 VDC (Operation Voltage: 10-32 VDC)
- IP X7 Sızdırmazlık (IP X8 Sealing)
* - MIL-STD 810 Çevre Şartlarına Uyumlu
  (Compatible with MIL-STD 810)
- Alüminyum Gövde (Aluminum Body)
- PMMA Lens (PMMA Cover)
- Kırmızı ve Mavi LED (Red and Blue LED)
- Senkron Çalışma Özelliği (Synchronous Operation Feature)
- Kablo uzunluğu 25 cm. (Cable length is 25 cm.)

Fonksiyonlar (Functions)



Parça Numara Konfigürasyonu (Part Number Configuration)

420180 / X X X X 00

**

0 (None)

Voltaj (Voltage)
S- Özel (Custom)
A- 10-32 VDC

Soket (Socket)
S- Özel (Custom)
1- Kablolu (Cable Without Socket)
2- 282106-1 AMP

Renk (Colour)
S- Özel (Custom)
1- Ral 9005 (Black)
2- Ral 9016 (Traffic White)
3- Ral 6014 (Yellow Olive)
4- Ral 6015 (Black Olive)
5- Ral 6020 (Chrome Green)
6- Ral 1001 (Beige)
7- Ral 1019 (Grey Beige)
8- BD1T00S734 (Earth Yellow)
9- Ral 5011 (Steel Blue)
A- BD2T20S771 (Cream Tan)
B- 383-34094 (Matte Green)
C- Ral 8025 (Pale Brown)
D- Ral 6003 (Olive Green)

Notlar (Notes)

* Test detayları ve diğer detaylar için Datasheet isteyiniz.

(Please request a datasheet for test details and other details.)

** Ürün Konfigürasyonu oluştururken herhangi bir aşamada (S) seçmeniz durumunda üretici tarafından size verilecek numaradır.

(This number will be assigned by the manufacturer if you choose (S) in one of the steps of the configuration.)

R by TEKOM

LED POZİSYON / SİNYAL LAMBASI
LED POSITION / SIDE DIRECTION INDICATOR LAMP



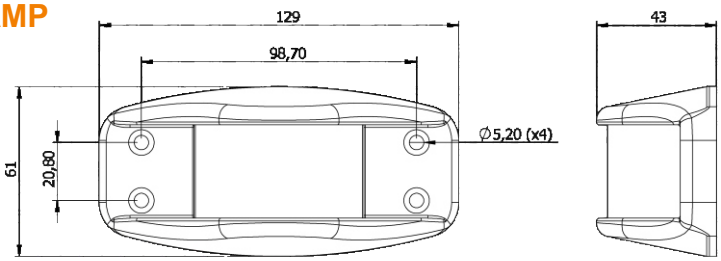

ONAYLI ECE APPROVED

Fonksiyonlar (Functions)

E37	420021-01	YAN İŞARET (SIDE MARKER)
E37	420021-02	ARKA UÇ-SINIR (REAR END-OUTLINE MARKER)
E37	420021-03	ÖN UÇ-SINIR (FRONT END-OUTLINE MARKER)
	420021-04	YAN SİNYAL-YAN İŞARET (SIDE DIRECTION INDICATOR- SIDE MARKER)
E37	420021-05	YAN SİNYAL (SIDE DIRECTION INDICATOR)

LED

Teknik Özellikler (Technical Specifications)

- LED Aydınlatma Teknolojisi (LED Lighting Technology)
- 12-24 VDC Voltaj Seçeneği (12-24 VDC Voltage Option)
- IP X8 Sızdırmazlık (IP X8 Sealing)
- * MIL-STD 810 Çevre Şartlarına Uyumlu (Compatible with MIL-STD 810)
- * MIL-STD 461 Elektromanyetik Girişim Şartlarına Uyumlu (Compatible with MIL-STD 461)
- Alüminyum Gövde (Aluminum Body)
- Polikarbonat Lens (Polycarbonate Lens)
- ECE R148 Sertifikalı (ECE R148 Certified)
- Kablo uzunluğu 25 cm. (Cable length is 25 cm.)

Parça Numara Konfigürasyonu (Part Number Configuration)

420021-01 / X X X X 00
420021-02
420021-03
420021-04
420021-05

**

0 (None)

Voltaj (Voltage)
S- Özel (Custom)
A- 12 VDC
B- 24 VDC

Soket (Socket)
S- Özel (Custom)
1- Kablolu (Cable Without Socket)
2- MS27142-3 (GND: Cable Lug)
3- MS27142-3 (GND: MS27144-2)
4- 282104-1 AMP
5- 282080-1 AMP
6- 282105-1 AMP
7- DT04-2P

Renk (Colour)
S- Özel (Custom)
1- Ral 9005 (Black)
2- Ral 9016 (Traffic White)
3- Ral 6014 (Yellow Olive)
4- Ral 6015 (Black Olive)
5- Ral 6020 (Chrome Green)
6- Ral 1001 (Beige)
7- Ral 1019 (Grey Beige)
8- BD1T00S734 (Earth Yellow)
9- Ral 5011 (Steel Blue)
A- BD2T20S771 (Cream Tan)
B- 383-34094 (Matte Green)
C- Ral 8025 (Pale Brown)
D- Ral 6003 (Olive Green)

Notlar (Notes)

* Test detayları ve diğer detaylar için Datasheet isteyiniz.

(Please request a datasheet for test details and other details.)

** Ürün Konfigürasyonu oluştururken herhangi bir aşamada (S) seçmeniz durumunda üretici tarafından size verilecek numaradır.

(This number will be assigned by the manufacturer if you choose (S) in one of the steps of the configuration.)

MADE IN TÜRKİYE
R by TEKOM

LED POZİSYON / SİNYAL LAMBASI / ADR ONAYLI
LED POSITION / SIDE DIRECTION INDICATOR LAMP / ADR APPROVED



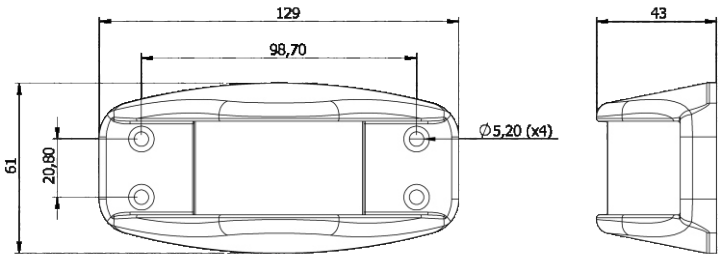

ONAYLI ADR APPROVED

ONAYLI ECE APPROVED

Teknik Özellikler (Technical Specifications)

- LED Aydınlatma Teknolojisi (LED Lighting Technology)
- 12-24 VDC Voltaj Seçeneği (12-24 VDC Voltage Option)
- IP X8 Sızdırmazlık (IP X8 Sealing)
- * MIL-STD 810 Çevre Şartlarına Uyumlu (Compatible with MIL-STD 810)
- * MIL-STD 461 Elektromanyetik Girişim Şartlarına Uyumlu (Compatible with MIL-STD 461)
- Alüminyum Gövde (Aluminum Body)
- Polikarbonat Lens (Polycarbonate Lens)
- ECE R148 Sertifikalı (ECE R148 Certified)
- Kablo uzunluğu 25 cm. (Cable length is 25 cm.)
- ADR Standartlarına uyumlu (ADR Compliant)
- Darbe,Deformasyon ve Kısa Devre Koruması (Protection Against Impact, Deformation and Short-Circuit)
- Yanmaz ve Akaryakıta Dayanıklı Kablo Muhafazası (Flame Retardant and Fuel-Resistant Cable Sleeving)

Fonksiyonlar (Functions)

E37 — YAN İŞARET (SIDE MARKER) — **420021A-01** ●

E37 — ARKA UÇ-SINIR (REAR END-OUTLINE MARKER) — **420021A-02** ●

E37 — ÖN UÇ-SINIR (FRONT END-OUTLINE MARKER) — **420021A-03** ○

YAN SİNYAL-YAN İŞARET (SIDE DIRECTION INDICATOR- SIDE MARKER) — **420021A-04** ●

E37 — YAN SİNYAL (SIDE DIRECTION INDICATOR) — **420021A-05** ●

LED

Parça Numara Konfigürasyonu (Part Number Configuration)

420021A-01 / 420021A-02 420021A-03 420021A-04 420021A-05 — ***X X X X 00***

00 → 0 (None); **

Voltaj (Voltage)
- S- Özel (Custom)
- A- 12 VDC
- B- 24 VDC

Soket (Socket)
- S- Özel (Custom)
- 1- Kablolu (Cable Without Socket)
- 2- MS27142-3 (GND: Cable Lug)
- 3- MS27142-3 (GND: MS27144-2)
- 4- 282104-1 AMP
- 5- 282080-1 AMP
- 6- 282105-1 AMP
- 7- DT04-2P

Renk (Colour)
- S- Özel (Custom)
- 1- Ral 9005 (Black)
- 2- Ral 9016 (Traffic White)
- 3- Ral 6014 (Yellow Olive)
- 4- Ral 6015 (Black Olive)
- 5- Ral 6020 (Chrome Green)
- 6- Ral 1001 (Beige)
- 7- Ral 1019 (Grey Beige)
- 8- BD1T00S734 (Earth Yellow)
- 9- Ral 5011 (Steel Blue)
- A- BD2T20S771 (Cream Tan)
- B- 383-34094 (Matte Green)
- C- Ral 8025 (Pale Brown)
- D- Ral 6003 (Olive Green)

Notlar (Notes)

* Test detayları ve diğer detaylar için Datasheet isteyiniz.

(Please request a datasheet for test details and other details.)

** Ürün Konfigürasyonu oluştururken herhangi bir aşamada (S) seçmeniz durumunda üretici tarafından size verilecek numaradır.

(This number will be assigned by the manufacturer if you choose (S) in one of the steps of the configuration.)

MADE IN TÜRKİYE

R by TEKOM

LED YAN POZİSYON LAMBASI - KAFESLİ
LED SIDE MARKER LAMP WITH CAGE



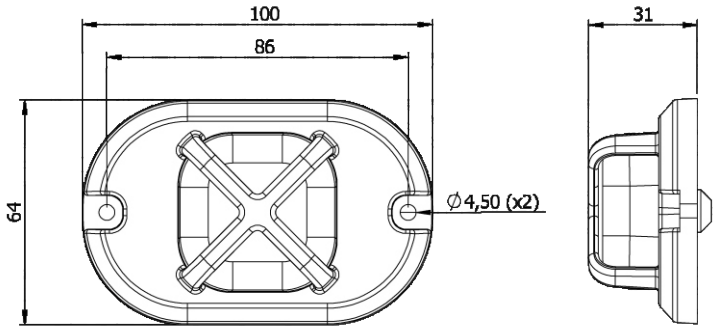

Fonksiyonlar (Functions)

E37 — YAN İŞARET (SIDE MARKER) — **420022-01**

ARKA UÇ-SINIR (REAR END-OUTLINE MARKER) — **420022-02**

E37 — ÖN UÇ-SINIR (FRONT END-OUTLINE MARKER) — **420022-03**

LED

Teknik Özellikler (Technical Specifications)

- LED Aydınlatma Teknolojisi (LED Lighting Technology)
- 12-24 VDC Voltaj Seçeneği (12-24 VDC Voltage Option)
- IP X8 Sızdırmazlık (IP X8 Sealing)
* - MIL-STD 810 Çevre Şartlarına Uyumlu (Compatible with MIL-STD 810)
* - MIL-STD 461 Elektromanyetik Girişim Şartlarına Uyumlu (Compatible with MIL-STD 461)
- Alüminyum Gövde (Aluminum Body)
- Polikarbonat Lens (Polycarbonate Lens)
- ECE R148 Sertifikalı (ECE R148 Certified)
- Kablo uzunluğu 25 cm. (Cable length is 25 cm.)

Parça Numara Konfigürasyonu (Part Number Configuration)

420022-01 / 420022-02 / 420022-03 — **X X X X 00** **

Voltaj (Voltage)
S- Özel (Custom)
A- 12 VDC
B- 24 VDC

Soket (Socket)
S- Özel (Custom)
1- Kablolu (Cable Without Socket)
2- MS27142-3 (GND: Cable Lug)
3- MS27142-3 (GND: MS27144-2)
4- 282104-1 AMP
5- 282080-1 AMP
6- DT04-2P (Deutsch Socket)

0 (None)

Renk (Colour)
S- Özel (Custom)
1- Ral 9005 (Black)
2- Ral 9016 (Traffic White)
3- Ral 6014 (Yellow Olive)
4- Ral 6015 (Black Olive)
5- Ral 6020 (Chrome Green)
6- Ral 1001 (Beige)
7- Ral 1019 (Grey Beige)
8- BD1T00S734 (Earth Yellow)
9- Ral 5011 (Steel Blue)
A- BD2T20S771 (Cream Tan)
B- 383-34094 (Matte Green)
C- Ral 8025 (Pale Brown)
D- Ral 6003 (Olive Green)

Notlar (Notes)

* Test detayları ve diğer detaylar için Datasheet isteyiniz.

(Please request a datasheet for test details and other details.)

** Ürün Konfigürasyonu oluştururken herhangi bir aşamada (S) seçmeniz durumunda üretici tarafından size verilecek numaradır.

(This number will be assigned by the manufacturer if you choose (S) in one of the steps of the configuration.)

MADE IN TÜRKİYE

R by TEKOM

LED YAN POZİSYON LAMBASI - KAFESLİ / ADR ONAYLI
LED SIDE MARKER LAMP WITH CAGE / ADR APPROVED



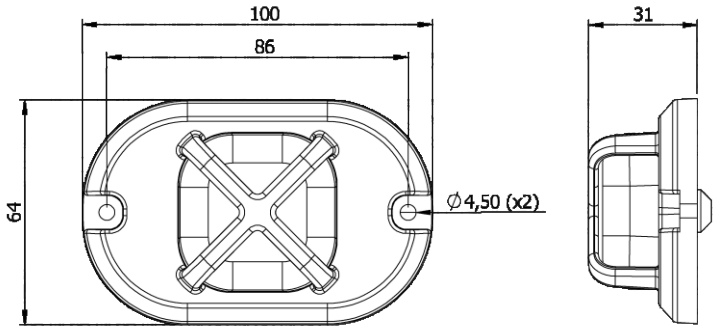

Teknik Özellikler (Technical Specifications)

- LED Aydınlatma Teknolojisi (LED Lighting Technology)
- 12-24 VDC Voltaj Seçeneği (12-24 VDC Voltage Option)
- IP X8 Sızdırmazlık (IP X8 Sealing)
* - MIL-STD 810 Çevre Şartlarına Uyumlu
  (Compatible with MIL-STD 810)
* - MIL-STD 461 Elektromanyetik Girişim Şartlarına Uyumlu
  (Compatible with MIL-STD 461)
- Alüminyum Gövde (Aluminum Body)
- Polikarbonat Lens (Polycarbonate Lens)
- ECE R148 Sertifikalı (ECE R148 Certified)
- Kablo uzunluğu 25 cm. (Cable length is 25 cm.)
- ADR Standartlarına uyumlu(ADR Compliant)
- Darbe,Deformasyon ve Kısa Devre Koruması
  (Protection Against Impact, Deformation and Short-Circuit)
- Yanmaz ve Akaryakıta Dayanıklı Kablo Muhafazası
  (Flame Retardant and Fuel-Resistant Cable Sleeving)

Fonksiyonlar (Functions)

E37 — YAN İŞARET (SIDE MARKER) — **420022A-01**

ARKA UÇ-SINIR (REAR END-OUTLINE MARKER) — **420022A-02**

E37 — ÖN UÇ-SINIR (FRONT END-OUTLINE MARKER) — **420022A-03**

LED

Parça Numara Konfigürasyonu (Part Number Configuration)

420022A-01 / 420022A-02 / 420022A-03 **X X X X 00**

**

Voltaj (Voltage)
S- Özel (Custom)
A- 12 VDC
B- 24 VDC

Soket (Socket)
S- Özel (Custom)
1- Kablolu (Cable Without Socket)
2- MS27142-3 (GND: Cable Lug)
3- MS27142-3 (GND: MS27144-2)
4- 282104-1 AMP
5- 282080-1 AMP
6- DT04-2P (Deutsch Socket)

0 (None)

Renk (Colour)
S- Özel (Custom)
1- Ral 9005 (Black)
2- Ral 9016 (Traffic White)
3- Ral 6014 (Yellow Olive)
4- Ral 6015 (Black Olive)
5- Ral 6020 (Chrome Green)
6- Ral 1001 (Beige)
7- Ral 1019 (Grey Beige)
8- BD1T00S734 (Earth Yellow)
9- Ral 5011 (Steel Blue)
A- BD2T20S771 (Cream Tan)
B- 383-34094 (Matte Green)
C- Ral 8025 (Pale Brown)
D- Ral 6003 (Olive Green)

Notlar (Notes)

* Test detayları ve diğer detaylar için Datasheet isteyiniz.

(Please request a datasheet for test details and other details.)

** Ürün Konfigürasyonu oluştururken herhangi bir aşamada (S) seçmeniz durumunda üretici tarafından size verilecek numaradır.

(This number will be assigned by the manufacturer if you choose (S) in one of the steps of the configuration.)

MADE IN TÜRKİYE

R by TEKOM

LED PLAKA LAMBASI
LED LICENSE PLATE LAMP



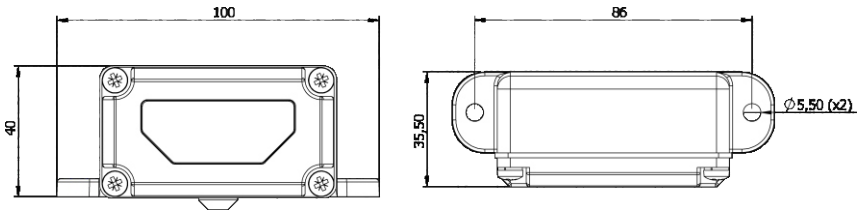

Teknik Özellikler (Technical Specifications)

- LED Aydınlatma Teknolojisi (LED Lighting Technology)
- 12-24 VDC Voltaj Seçeneği (12-24 VDC Voltage Option)
- IP X8 Sızdırmazlık (IP X8 Sealing)
* - MIL-STD 810 Çevre Şartlarına Uyumlu (Compatible with MIL-STD 810)
* - MIL-STD 461 Elektromanyetik Girişim Şartlarına Uyumlu (Compatible with MIL-STD 461)
- Alüminyum Gövde (Aluminum Body)
- Polikarbonat Lens (Polycarbonate Lens)
- Kablo uzunluğu 25 cm. (Cable length is 25 cm.)

Fonksiyonlar (Functions)



Parça Numara Konfigürasyonu (Part Number Configuration)

420023-01 / X X X X 00
420023-02
420023-03**

**

Voltaj (Voltage)
S- Özel (Custom)
A- 12 VDC
B- 24 VDC

Soket (Socket)
S- Özel (Custom)
1- Kablolu (Cable Without Socket)
2- MS27142-3 (GND: Cable Lug)
3- MS27142-3 (GND: MS27144-2)
4- 282104-1 AMP
5- 282080-1 AMP
6-MS3112E8-3P
7-DT04-2P

0 (None)

Renk (Colour)
S- Özel (Custom)
1- Ral 9005 (Black)
2- Ral 9016 (Traffic White)
3- Ral 6014 (Yellow Olive)
4- Ral 6015 (Black Olive)
5- Ral 6020 (Chrome Green)
6- Ral 1001 (Beige)
7- Ral 1019 (Grey Beige)
8- BD1T00S734 (Earth Yellow)
9- Ral 5011 (Steel Blue)
A- BD2T20S771 (Cream Tan)
B- 383-34094 (Matte Green)
C- Ral 8025 (Pale Brown)
D- Ral 6003 (Olive Green)

Notlar (Notes)

* Test detayları ve diğer detaylar için Datasheet isteyiniz.

(Please request a datasheet for test details and other details.)

** Ürün Konfigürasyonu oluştururken herhangi bir aşamada (S) seçmeniz durumunda üretici tarafından size verilecek numaradır.

(This number will be assigned by the manufacturer if you choose (S) in one of the steps of the configuration.)

*** 420023-01 / Düşük Işık Şiddeti - Şeffaf Lens (Low Intensity - Clear Lens)

420023-02 / Yüksek Işık Şiddeti - Şeffaf Lens (High Intensity - Clear Lens)

420023-03 / Yüksek Işık Şiddeti - Difüzörlü Lens (High Intensity - Diffused Lens)

MADE IN TÜRKİYE
R by TEKOM

LED PLAKA LAMBASI / ADR ONAYLI
LED LICENSE PLATE LAMP / ADR APPROVED



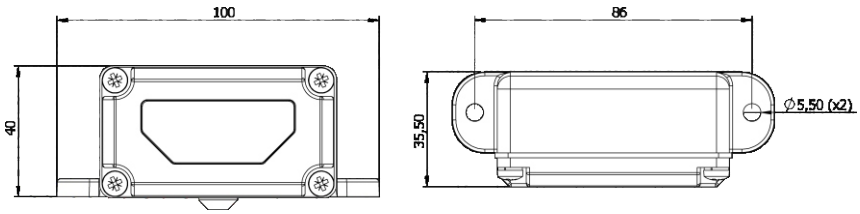

Teknik Özellikler (Technical Specifications)

- LED Aydınlatma Teknolojisi (LED Lighting Technology)
- 12-24 VDC Voltaj Seçeneği (12-24 VDC Voltage Option)
- IP X8 Sızdırmazlık (IP X8 Sealing)
- * MIL-STD 810 Çevre Şartlarına Uyumlu (Compatible with MIL-STD 810)
- * MIL-STD 461 Elektromanyetik Girişim Şartlarına Uyumlu (Compatible with MIL-STD 461)
- Alüminyum Gövde (Aluminum Body)
- Polikarbonat Lens (Polycarbonate Lens)
- Kablo uzunluğu 25 cm. (Cable length is 25 cm.)
- ADR Standartlarına uyumlu (ADR Compliant)
- Darbe,Deformasyon ve Kısa Devre Koruması (Protection Against Impact, Deformation and Short-Circuit)
- Yanmaz ve Akaryakıta Dayanıklı Kablo Muhafazası (Flame Retardant and Fuel-Resistant Cable Sleeving)

Fonksiyonlar (Functions)



Parça Numara Konfigürasyonu (Part Number Configuration)

420023A-01 / 420023A-02 / 420023A-03 X X X X 00 **

Voltaj (Voltage)
S- Özel (Custom)
A- 12 VDC
B- 24 VDC

Soket (Socket)
S- Özel (Custom)
1- Kablolu (Cable Without Socket)
2- MS27142-3 (GND: Cable Lug)
3- MS27142-3 (GND: MS27144-2)
4- 282104-1 AMP
5- 282080-1 AMP
6-MS3112E8-3P
7-DT04-2P

0 (None)

Renk (Colour)
S- Özel (Custom)
1- Ral 9005 (Black)
2- Ral 9016 (Traffic White)
3- Ral 6014 (Yellow Olive)
4- Ral 6015 (Black Olive)
5- Ral 6020 (Chrome Green)
6- Ral 1001 (Beige)
7- Ral 1019 (Grey Beige)
8- BD1T00S734 (Earth Yellow)
9- Ral 5011 (Steel Blue)
A- BD2T20S771 (Cream Tan)
B- 383-34094 (Matte Green)
C- Ral 8025 (Pale Brown)
D- Ral 6003 (Olive Green)

Notlar (Notes)

* Test detayları ve diğer detaylar için Datasheet isteyiniz.

(Please request a datasheet for test details and other details.)

** Ürün Konfigürasyonu oluştururken herhangi bir aşamada (S) seçmeniz durumunda üretici tarafından size verilecek numaradır.

(This number will be assigned by the manufacturer if you choose (S) in one of the steps of the configuration.)

*** 420023A-01 / Düşük Işık Şiddeti - Şeffaf Lens (Low Intensity - Clear Lens)

420023A-02 / Yüksek Işık Şiddeti - Şeffaf Lens (High Intensity - Clear Lens)

420023A-03 / Yüksek Işık Şiddeti - Difüzörlü Lens (High Intensity - Diffused Lens)

MADE IN TÜRKİYE

R by TEKOM

LED ÖN KARARTMA TAKİP LAMBASI
LED FRONT BLACKOUT MARKER LAMP



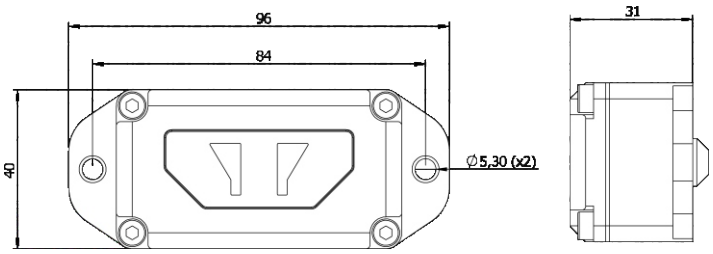

Teknik Özellikler (Technical Specifications)

- LED Aydınlatma Teknolojisi (LED Lighting Technology)
- 12-24 VDC Voltaj Seçeneği (12-24 VDC Voltage Option)
- IP X8 Sızdırmazlık (IP X8 Sealing)
* - MIL-STD 810 Çevre Şartlarına Uyumlu (Compatible with MIL-STD 810)
* - MIL-STD 461 Elektromanyetik Girişim Şartlarına Uyumlu (Compatible with MIL-STD 461)
- Alüminyum Gövde (Aluminum Body)
- Polikarbonat Lens (Polycarbonate Lens)
- NATO STANAG 4381 Uyumlu (NATO STANAG 4381 Compatible)
- Kablo uzunluğu 25 cm. (Cable length is 25 cm.)

Fonksiyonlar (Functions)

LED

Parça Numara Konfigürasyonu (Part Number Configuration)

420024 / X X X X 00

**

Voltaj (Voltage)
S- Özel (Custom)
A- 12 VDC
B- 24 VDC

0 (None)

Renk (Colour)
S- Özel (Custom)
1- Ral 9005 (Black)
2- Ral 9016 (Traffic White)
3- Ral 6014 (Yellow Olive)
4- Ral 6015 (Black Olive)
5- Ral 6020 (Chrome Green)
6- Ral 1001 (Beige)
7- Ral 1019 (Grey Beige)
8- BD1T00S734 (Earth Yellow)
9- Ral 5011 (Steel Blue)
A- BD2T20S771 (Cream Tan)
B- 383-34094 (Matte Green)
C- Ral 8025 (Pale Brown)
D- Ral 6003 (Olive Green)

Soket (Socket)
S- Özel (Custom)
1- Kablolu (Cable Without Socket)
2- MS27142-3 (GND: Cable Lug)
3- MS27142-3 (GND: MS27144-2)
4- 282104-1 AMP
5- 282080-1 AMP
6- DT04-2P
7- CA3102E10SL-4PBF80

Notlar (Notes)

* Test detayları ve diğer detaylar için Datasheet isteyiniz.

(Please request a datasheet for test details and other details.)

** Ürün Konfigürasyonu oluştururken herhangi bir aşamada (S) seçmeniz durumunda üretici tarafından size verilecek numaradır.

(This number will be assigned by the manufacturer if you choose (S) in one of the steps of the configuration.)

MADE IN TÜRKİYE
R by TEKOM

LED POZİSYON / SİNYAL LAMBASI-KAFESLİ
LED POSITION / SIDE DIRECTION INDICATOR LAMP



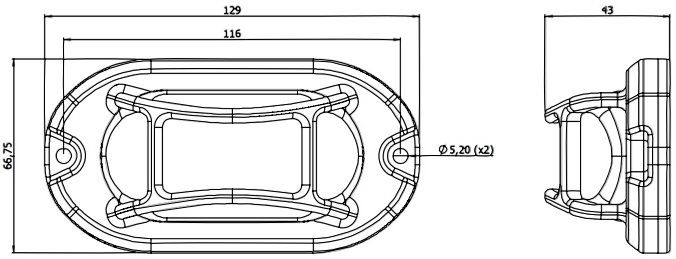

Fonksiyonlar (Functions)

E37

YAN POZİSYON (SIDE MARKER)	420027-01	
ARKA POZİSYON (REAR POSITION)	420027-02	
ÖN POZİSYON (FRONT POSITION)	420027-03	
YAN SİNYAL-POZİSYON (SIDE DIRECTION INDICATOR- POSITION)	420027-04	
YAN SİNYAL (SIDE DIRECTION INDICATOR)	420027-05	

LED

Teknik Özellikler (Technical Specifications)

- LED Aydınlatma Teknolojisi (LED Lighting Technology)
- 12-24 VDC Voltaj Seçeneği (12-24 VDC Voltage Option)
- IP X8 Sızdırmazlık (IP X8 Sealing)
* - MIL-STD 810 Çevre Şartlarına Uyumlu (Compatible with MIL-STD 810)
* - MIL-STD 461 Elektromanyetik Girişim Şartlarına Uyumlu (Compatible with MIL-STD 461)
- Alüminyum Gövde (Aluminum Body)
- Polikarbonat Lens (Polycarbonate Lens)
- ECE R148 Sertifikalı (ECE R148 Certified)
- Kablo uzunluğu 25 cm. (Cable length is 25 cm.)

Parça Numara Konfigürasyonu (Part Number Configuration)

420027-01 / X X X X 00
420027-02
420027-03
420027-04
420027-05

**

0 (None)

Voltaj (Voltage)
S- Özel (Custom)
A- 12 VDC
B- 24 VDC

Soket (Socket)
S- Özel (Custom)
1- Kablolu (Cable Without Socket)
2- MS27142-3 (GND: Cable Lug)
3- MS27142-3 (GND: MS27144-2)
4- 282104-1 AMP
5- 282080-1 AMP
6- DT06-2S (Deutsch Socket)
7- CA3101F10SL-3PB
8- 282105-1 AMP

Renk (Colour)
S- Özel (Custom)
1- Ral 9005 (Black)
2- Ral 9016 (Traffic White)
3- Ral 6014 (Yellow Olive)
4- Ral 6015 (Black Olive)
5- Ral 6020 (Chrome Green)
6- Ral 1001 (Beige)
7- Ral 1019 (Grey Beige)
8- BD1T00S734 (Earth Yellow)
9- Ral 5011 (Steel Blue)
A- BD2T20S771 (Cream Tan)
B- 383-34094 (Matte Green)
C- Ral 8025 (Pale Brown)
D- Ral 6003 (Olive Green)

Notlar (Notes)

* Test detayları ve diğer detaylar için Datasheet isteyiniz.

(Please request a datasheet for test details and other details.)

** Ürün Konfigürasyonu oluştururken herhangi bir aşamada (S) seçmeniz durumunda üretici tarafından size verilecek numaradır.

(This number will be assigned by the manufacturer if you choose (S) in one of the steps of the configuration.)

MADE IN TÜRKİYE
R by TEKOM

LED INFRA-RED FAR
LED INFRA-RED HEADLIGHT



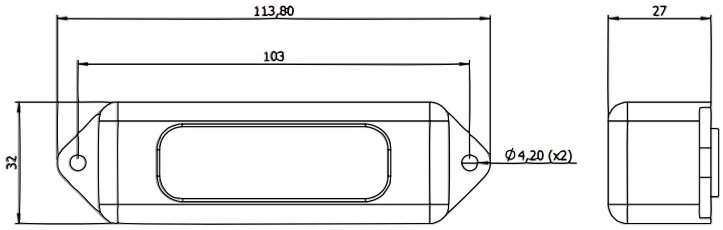

Teknik Özellikler (Technical Specifications)

- LED Aydınlatma Teknolojisi (LED Lighting Technology)
- 12-24 VDC Voltaj Seçeneği (12-24 VDC Voltage Option)
- IP X8 Sızdırmazlık (IP X8 Sealing)
- * MIL-STD 810 Çevre Şartlarına Uyumlu (Compatible with MIL-STD 810)
- * MIL-STD 461 Elektromanyetik Girişim Şartlarına Uyumlu (Compatible with MIL-STD 461)
- Alüminyum Gövde (Aluminum Body)
- PMMA Lens (PMMA Cover)
- Kablo uzunluğu 25 cm. (Cable length is 25 cm.)

Fonksiyonlar (Functions)

LED

Parça Numara Konfigürasyonu (Part Number Configuration)

420030-01 / X X X X 00**
420030-02

Voltaj (Voltage)
S- Özel (Custom)
A- 12 VDC
B- 24 VDC

Soket (Socket)
S- Özel (Custom)
1- Kablolu (Cable Without Socket)
2- MS27142-3 (GND: Cable Lug)
3- MS27142-3 (GND: MS27144-2)
4- 282104-1 AMP
5- 282080-1 AMP
6- 6- DT04-2P

0 (None)

Renk (Colour)
S- Özel (Custom)
1- Ral 9005 (Black)
2- Ral 9016 (Traffic White)
3- Ral 6014 (Yellow Olive)
4- Ral 6015 (Black Olive)
5- Ral 6020 (Chrome Green)
6- Ral 1001 (Beige)
7- Ral 1019 (Grey Beige)
8- BD1T00S734 (Earth Yellow)
9- Ral 5011 (Steel Blue)
A- BD2T20S771 (Cream Tan)
B- 383-34094 (Matte Green)
C- Ral 8025 (Pale Brown)
D- Ral 6003 (Olive Green)

Notlar (Notes)

* Test detayları ve diğer detaylar için Datasheet isteyiniz.

(Please request a datasheet for test details and other details.)

** Ürün Konfigürasyonu oluştururken herhangi bir aşamada (S) seçmeniz durumunda üretici tarafından size verilecek numaradır.

(This number will be assigned by the manufacturer if you choose (S) in one of the steps of the configuration.)

*** 420030-01 / 940 nm
420030-02 / 850 nm

MADE IN TÜRKİYE
R by TEKOM

LED ARKA IR LAMBA
LED REAR IR LIGHT



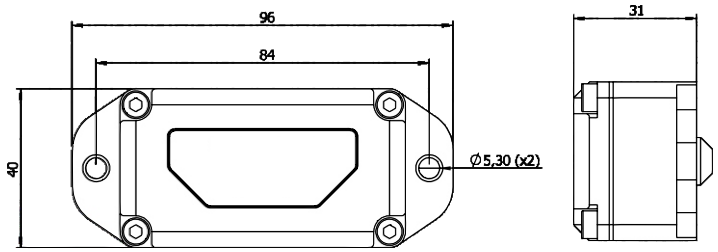

Teknik Özellikler (Technical Specifications)

- LED Aydınlatma Teknolojisi (LED Lighting Technology)
- 12-24 VDC Voltaj Seçeneği (12-24 VDC Voltage Option)
- IP X8 Sızdırmazlık (IP X8 Sealing)
- * MIL-STD 810 Çevre Şartlarına Uyumlu (Compatible with MIL-STD 810)
- * MIL-STD 461 Elektromanyetik Girişim Şartlarına Uyumlu (Compatible with MIL-STD 461)
- Alüminyum Gövde (Aluminum Body)
- PMMA Lens (PMMA Cover)
- Kablo uzunluğu 25 cm. (Cable length is 25 cm.)

Fonksiyonlar (Functions)



Parça Numara Konfigürasyonu (Part Number Configuration)

420031-02 / X X X X 00***

** → 0 (None)

Voltaj (Voltage)
S- Özel (Custom)
A- 12 VDC
B- 24 VDC

Soket (Socket)
S- Özel (Custom)
1- Kablolu (Cable Without Socket)
2- MS27142-3 (GND: Cable Lug)
3- MS27142-3 (GND: MS27144-2)
4- 282104-1 AMP
5- 282080-1 AMP

Renk (Colour)
S- Özel (Custom)
1- Ral 9005 (Black)
2- Ral 9016 (Traffic White)
3- Ral 6014 (Yellow Olive)
4- Ral 6015 (Black Olive)
5- Ral 6020 (Chrome Green)
6- Ral 1001 (Beige)
7- Ral 1019 (Grey Beige)
8- BD1T00S734 (Earth Yellow)
9- Ral 5011 (Steel Blue)
A- BD2T20S771 (Cream Tan)
B- 383-34094 (Matte Green)
C- Ral 8025 (Pale Brown)
D- Ral 6003 (Olive Green)

Notlar (Notes)

* Test detayları ve diğer detaylar için Datasheet isteyiniz.

(Please request a datasheet for test details and other details.)

** Ürün Konfigürasyonu oluştururken herhangi bir aşamada (S) seçmeniz durumunda üretici tarafından size verilecek numaradır.

(This number will be assigned by the manufacturer if you choose (S) in one of the steps of the configuration.)

*** 850 nm LED Dalgaboyu (850 nm LED Wavelength)

MADE IN TÜRKİYE
R by TEKOM

LED ARKA PARK VE FREN IR LAMBA
LED IR REAR STOP - POSITION LAMP



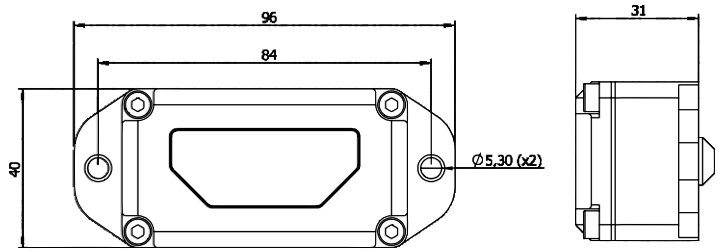

Teknik Özellikler (Technical Specifications)

- LED Aydınlatma Teknolojisi (LED Lighting Technology)
- 12-24 VDC Voltaj Seçeneği (12-24 VDC Voltage Option)
- IP X8 Sızdırmazlık (IP X8 Sealing)
- * MIL-STD 810 Çevre Şartlarına Uyumlu (Compatible with MIL-STD 810)
- * MIL-STD 461 Elektromanyetik Girişim Şartlarına Uyumlu (Compatible with MIL-STD 461)
- Alüminyum Gövde (Aluminum Body)
- PMMA Lens (PMMA Cover)
- Kablo uzunluğu 25 cm. (Cable length is 25 cm.)

Fonksiyonlar (Functions)



Parça Numara Konfigürasyonu (Part Number Configuration)

420032-02 / X X X X 00***

**

0 (None)

Voltaj (Voltage)
S- Özel (Custom)
A- 12 VDC
B- 24 VDC

Soket (Socket)
S- Özel (Custom)
1- Kablolu (Cable Without Socket)
2- MS27142-3 (GND: Cable Lug)
3- MS27142-3 (GND: MS27144-2)
4- 282104-1 AMP
5- 282080-1 AMP

Renk (Colour)
S- Özel (Custom)
1- Ral 9005 (Black)
2- Ral 9016 (Traffic White)
3- Ral 6014 (Yellow Olive)
4- Ral 6015 (Black Olive)
5- Ral 6020 (Chrome Green)
6- Ral 1001 (Beige)
7- Ral 1019 (Grey Beige)
8- BD1T00S734 (Earth Yellow)
9- Ral 5011 (Steel Blue)
A- BD2T20S771 (Cream Tan)
B- 383-34094 (Matte Green)
C- Ral 8025 (Pale Brown)
D- Ral 6003 (Olive Green)

Notlar (Notes)

* Test detayları ve diğer detaylar için Datasheet isteyiniz.

(Please request a datasheet for test details and other details.)

** Ürün Konfigürasyonu oluştururken herhangi bir aşamada (S) seçmeniz durumunda üretici tarafından size verilecek numaradır.

(This number will be assigned by the manufacturer if you choose (S) in one of the steps of the configuration.)

*** 850 nm LED Dalgaboyu (850 nm LED Wavelength)

MADE IN TÜRKİYE
R by TEKOM

LED ÖN SİNYAL-KARARTMA LAMBASI
LED FRONT SIGNAL-BLACKOUT LAMP





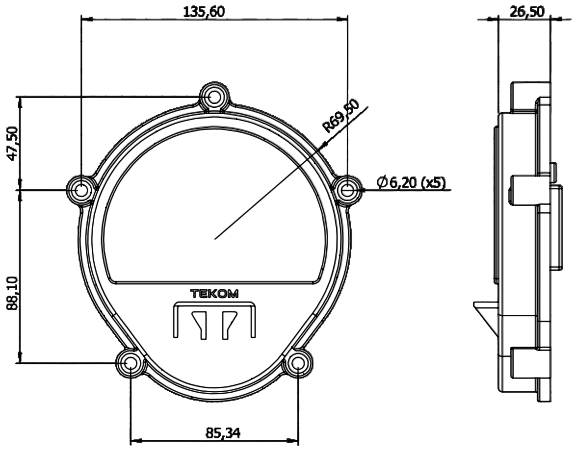

Teknik Özellikler (Technical Specifications)

- LED Aydınlatma Teknolojisi (LED Lighting Technology)
- Çalışma Voltajı: 10-30 VDC (Working Voltage: 10-30 VDC)
- IP X8 Sızdırmazlık (IP X8 Sealing)
- *- MIL-STD 810 Çevre Şartlarına Uyumlu (Compatible with MIL-STD 810)
- *- MIL-STD 461 Elektromanyetik Girişim Şartlarına Uyumlu (Compatible with MIL-STD 461)
- Kompozit Gövde (Composite Body)
- Polikarbonat Lens (Polycarbonate Lens)
- NATO STANAG 4381 Uyumlu (NATO STANAG 4381 Compatible)
- ECE R148 Sertifikalı (ECE R148 Certified)
- Kablo uzunluğu 25 cm. (Cable length is 25 cm.)

Fonksiyonlar (Functions)



Parça Numara Konfigürasyonu (Part Number Configuration)

420047-01 / X X X X 00

**

Voltaj (Voltage)
S- Özel (Custom)
A- 10-32 VDC

0 (None)

Soket (Socket)
S- Özel (Custom)
1- Kablolu (Cable Without Socket)
2- MS27142-3
3- 282106-1 AMP
4- CA3102E14S-2PB
5- 282088-1 AMP

Renk (Colour)
S- Özel (Custom)
1- Ral 9005 (Black)
2- Ral 6014 (Yellow Olive)
3- Ral 1001 (Beige)

Notlar (Notes)

* Test detayları ve diğer detaylar için Datasheet isteyiniz.

(Please request a datasheet for test details and other details.)

** Ürün Konfigürasyonu oluştururken herhangi bir aşamada (S) seçmeniz durumunda üretici tarafından size verilecek numaradır.

(This number will be assigned by the manufacturer if you choose (S) in one of the steps of the configuration.)

MADE IN TÜRKİYE
R by TEKOM

LED ÖN SİNYAL-KARARTMA LAMBASI
LED FRONT SIGNAL-BLACKOUT LAMP



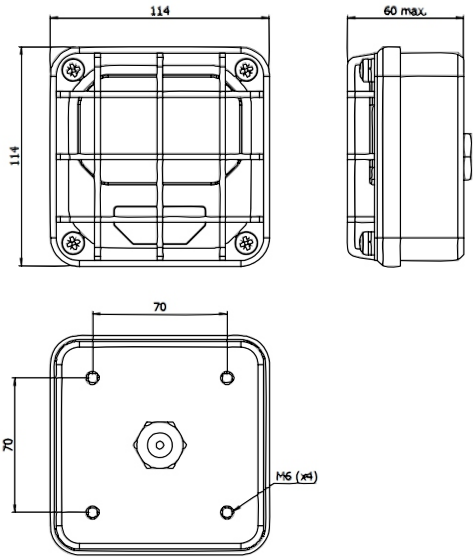

Teknik Özellikler (Technical Specifications)

- LED Aydınlatma Teknolojisi (LED Lighting Technology)
- Çalışma Voltajı: 10-30 VDC (Operation Voltage: 10-30 VDC)
- IP X8 Sızdırmazlık (IP X8 Sealing)
* - MIL-STD 810 Çevre Şartlarına Uyumlu (Compatible with MIL-STD 810)
* - MIL-STD 461 Elektromanyetik Girişim Şartlarına Uyumlu (Compatible with MIL-STD 461)
- Alüminyum Gövde (Aluminum Body)
- Polikarbonat Lens (Polycarbonate Lens)
- NATO STANAG 4381 Uyumlu (NATO STANAG 4381 Compatible)
- Kablo uzunluğu 25 cm. (Cable length is 25 cm.)

Fonksiyonlar (Functions)



Parça Numara Konfigürasyonu (Part Number Configuration)

420048 / X X X X 00

**

Voltaj (Voltage)
S- Özel (Custom)
A- 10-32 VDC

Kafes (Cage)
S- Özel (Custom)
1- Kafessiz (No Cage)
2- Kafesli (With Cage)

Renk (Colour)
S- Özel (Custom)
1- Ral 9005 (Black)
2- Ral 9016 (Traffic White)
3- Ral 6014 (Yellow Olive)
4- Ral 6015 (Black Olive)
5- Ral 6020 (Chrome Green)
6- Ral 1001 (Beige)
7- Ral 1019 (Grey Beige)
8- BD1T00S734 (Earth Yellow)
9- Ral 5011 (Steel Blue)
A- BD2T20S771 (Cream Tan)
B- 383-34094 (Matte Green)
C- Ral 8025 (Pale Brown)
D- Ral 6003 (Olive Green)

Soket (Socket)
S- Özel (Custom)
1- Kablolu (Cable Without Socket)
2- MS27142-3 (GND: MS27144-2)
3- 282105-1 AMP
4- 282087-1 AMP
5- VG95234A-10SL-3PN

Notlar (Notes)

* Test detayları ve diğer detaylar için Datasheet isteyiniz.

(Please request a datasheet for test details and other details.)

** Ürün Konfigürasyonu oluştururken herhangi bir aşamada (S) seçmeniz durumunda üretici tarafından size verilecek numaradır.

(This number will be assigned by the manufacturer if you choose (S) in one of the steps of the configuration.)

MADE IN TÜRKİYE
R by TEKOM

LED ÖN POZİSYON-KARARTMA LAMBASI
LED FRONT POSITION-BLACKOUT LAMP



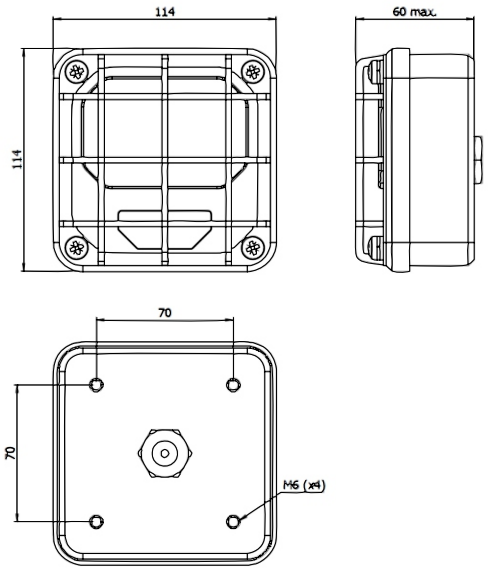

Teknik Özellikler (Technical Specifications)

- LED Aydınlatma Teknolojisi (LED Lighting Technology)
- Çalışma Voltajı: 10-30 VDC (Operation Voltage: 10-30 VDC)
- IP X8 Sızdırmazlık (IP X8 Sealing)
- *- MIL-STD 810 Çevre Şartlarına Uyumlu (Compatible with MIL-STD 810)
- *- MIL-STD 461 Elektromanyetik Girişim Şartlarına Uyumlu (Compatible with MIL-STD 461)
- Alüminyum Gövde (Aluminum Body)
- Polikarbonat Lens (Polycarbonate Lens)
- NATO STANAG 4381 Uyumlu (NATO STANAG 4381 Compatible)

Fonksiyonlar (Functions)



Parça Numara Konfigürasyonu (Part Number Configuration)

420049 / X X X X 00

**

Voltaj (Voltage)
S- Özel (Custom)
A- 10-32 VDC

Kafes (Cage)
S- Özel (Custom)
1- Kafessiz (No Cage)
2- Kafesli (With Cage)

Renk (Colour)
S- Özel (Custom)
1- Ral 9005 (Black)
2- Ral 9016 (Traffic White)
3- Ral 6014 (Yellow Olive)
4- Ral 6015 (Black Olive)
5- Ral 6020 (Chrome Green)
6- Ral 1001 (Beige)
7- Ral 1019 (Grey Beige)
8- BD1T00S734 (Earth Yellow)
9- Ral 5011 (Steel Blue)
A- BD2T20S771 (Cream Tan)
B- 383-34094 (Matte Green)
C- Ral 8025 (Pale Brown)
D- Ral 6003 (Olive Green)

Soket (Socket)
S- Özel (Custom)
1- Kablolu (Cable Without Socket)
2- MS27142-3 (GND: MS27144-2)
3- 282105-1 AMP
4- 282087-1 AMP
5- VG95234A-10SL-3PN

Notlar (Notes)

* Test detayları ve diğer detaylar için Datasheet isteyiniz.

(Please request a datasheet for test details and other details.)

** Ürün Konfigürasyonu oluştururken herhangi bir aşamada (S) seçmeniz durumunda üretici tarafından size verilecek numaradır.

(This number will be assigned by the manufacturer if you choose (S) in one of the steps of the configuration.)

MADE IN TÜRKİYE
R by TEKOM

ARKA SİS-GERİ VİTES LAMBASI
REAR FOG-REVERSE LAMP



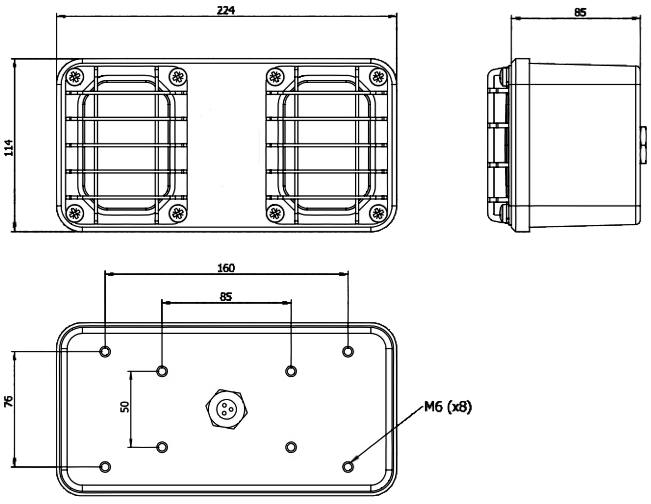

Teknik Özellikler (Technical Specifications)

- 12-24 VDC Voltaj Seçeneği (12-24 VDC Voltage Option)
- IP X8 Sızdırmazlık (IP X8 Sealing)
- Arka Sis ve Geri Vites Fonksiyonu (Rear Fog and Reverse Lamp Function)
- Alüminyum Gövde (Aluminum Body)
- Polikarbonat Lens (Polycarbonate Lens)
- 12 VDC Ampul: 21W Heavy Duty
- 24 VDC Ampul: 21W Heavy Duty
* - MIL-STD 810 Çevre Şartlarına Uyumlu
  (Compatible with MIL-STD 810)
* - MIL-STD 461 Elektromanyetik Girişim Şartlarına Uyumlu
  (Compatible with MIL-STD 461)

Fonksiyonlar (Functions)

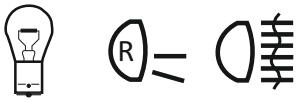

Parça Numara Konfigürasyonu (Part Number Configuration)

420050 / X X X X 00 **

Voltaj (Voltage)
S- Özel (Custom)
A- 12 VDC
B- 24 VDC

Soket (Socket)
S- Özel (Custom)
1- Kablolu (Cable Without Socket)
2- MS27142-3 (GND: MS27144-2)
3- 282105-1 AMP
4- 282087-1 AMP
5- VG95234A-10SL-3PN

Renk (Colour)
S- Özel (Custom)
1- Ral 9005 (Black)
2- Ral 9016 (Traffic White)
3- Ral 6014 (Yellow Olive)
4- Ral 6015 (Black Olive)
5- Ral 6020 (Chrome Green)
6- Ral 1001 (Beige)
7- Ral 1019 (Grey Beige)
8- BD1T00S734 (Earth Yellow)
9- Ral 5011 (Steel Blue)
A- BD2T20S771 (Cream Tan)
B- 383-34094 (Matte Green)
C- Ral 8025 (Pale Brown)
D- Ral 6003 (Olive Green)

Kafes (Cage)
S- Özel (Custom)
1- Kafessiz (No Cage)
2- Tekli Kafes (Single Cage-3mm)
4- Komple Kafes (Full Cage-3mm)

Notlar (Notes)

* Test detayları ve diğer detaylar için Datasheet isteyiniz.

(Please request a datasheet for test details and other details.)

** Ürün Konfigürasyonu oluştururken herhangi bir aşamada (S) seçmeniz durumunda üretici tarafından size verilecek numaradır.

(This number will be assigned by the manufacturer if you choose (S) in one of the steps of the configuration.)

MADE IN TÜRKİYE
R by TEKOM

GERİ VİTES LAMBASI
REVERSE LAMP



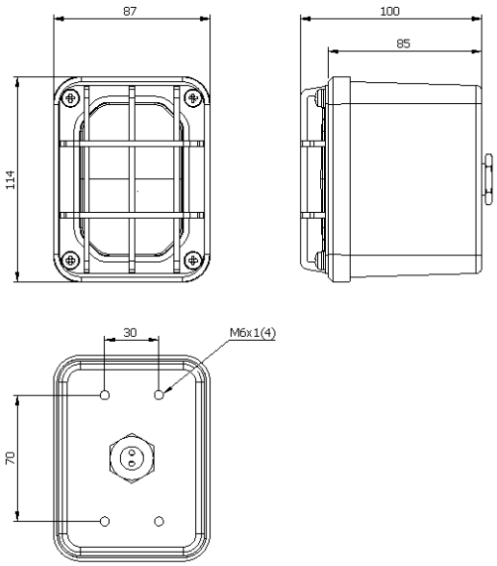

Teknik Özellikler (Technical Specifications)

- 12-24 VDC Voltaj Seçeneği (12-24 VDC Voltage Option)
- IP X8 Sızdırmazlık (IP X8 Sealing)
- Geri Vites Fonksiyonu (Reverse Lamp Function)
- Alüminyum Gövde (Aluminum Body)
- Polikarbonat Lens (Polycarbonate Lens)
- 12 VDC Ampul: 21W Heavy Duty
- 24 VDC Ampul: 21W Heavy Duty
- *- MIL-STD 810 Çevre Şartlarına Uyumlu
  (Compatible with MIL-STD 810)
- *- MIL-STD 461 Elektromanyetik Girişim Şartlarına Uyumlu
  (Compatible with MIL-STD 461)

Fonksiyonlar (Functions)



Parça Numara Konfigürasyonu (Part Number Configuration)

420051 / X X X X 00

**

Voltaj (Voltage)
S- Özel (Custom)
A- 12 VDC
B- 24 VDC

Soket (Socket)
S- Özel (Custom)
1- Kablolu (Cable Without Socket)
2- MS27142-3 (GND: MS27144-2)
3- 282104-1 AMP
4- 282080-1 AMP
5- VG95234A-10SL-4PN

Kafes (Cage)
S- Özel (Custom)
1- Kafessiz (No Cage)
2- Kafesli (With Cage)
3- Yekpare Kafesli (With Monoblock Cage)

Renk (Colour)
S- Özel (Custom)
1- Ral 9005 (Black)
2- Ral 9016 (Traffic White)
3- Ral 6014 (Yellow Olive)
4- Ral 6015 (Black Olive)
5- Ral 6020 (Chrome Green)
6- Ral 1001 (Beige)
7- Ral 1019 (Grey Beige)
8- BD1T00S734 (Earth Yellow)
9- Ral 5011 (Steel Blue)
A- BD2T20S771 (Cream Tan)
B- 383-34094 (Matte Green)
C- Ral 8025 (Pale Brown)
D- Ral 6003 (Olive Green)

Notlar (Notes)

* Test detayları ve diğer detaylar için Datasheet isteyiniz.

(Please request a datasheet for test details and other details.)

** Ürün Konfigürasyonu oluştururken herhangi bir aşamada (S) seçmeniz durumunda üretici tarafından size verilecek numaradır.

(This number will be assigned by the manufacturer if you choose (S) in one of the steps of the configuration.)

MADE IN TÜRKİYE
R by TEKOM

ARKA SİS LAMBASI
REAR FOG LAMP



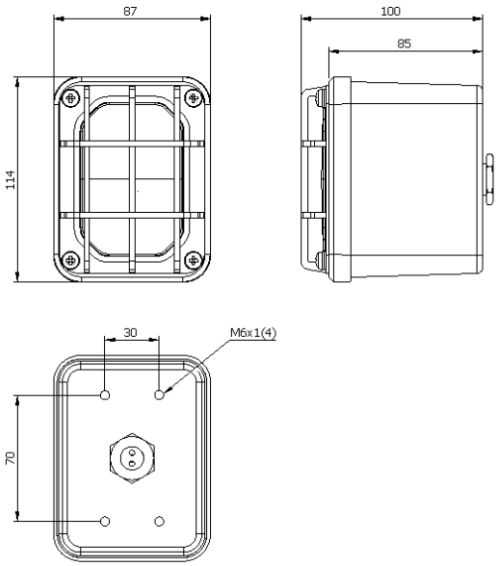

Teknik Özellikler (Technical Specifications)

- 12-24 VDC Voltaj Seçeneği (12-24 VDC Voltage Option)
- IP X8 Sızdırmazlık (IP X8 Sealing)
- Arka Sis Fonksiyonu (Rear Fog Light Function)
- Alüminyum Gövde (Aluminum Body)
- Polikarbonat Lens (Polycarbonate Lens)
- 12 VDC Ampul: 21W Heavy Duty
- 24 VDC Ampul: 21W Heavy Duty
* - MIL-STD 810 Çevre Şartlarına Uyumlu
  (Compatible with MIL-STD 810)
* - MIL-STD 461 Elektromanyetik Girişim Şartlarına Uyumlu
  (Compatible with MIL-STD 461)

Fonksiyonlar (Functions)



Parça Numara Konfigürasyonu (Part Number Configuration)

420052 / X X X X 00

**

Voltaj (Voltage)
S- Özel (Custom)
A- 12 VDC
B- 24 VDC

Soket (Socket)
S- Özel (Custom)
1- Kablolu (Cable Without Socket)
2- MS27142-3 (GND: MS27144-2)
3- 282104-1 AMP
4- 282080-1 AMP
5- VG95234A-10SL-4PN

Kafes (Cage)
S- Özel (Custom)
1- Kafessiz (No Cage)
2- Kafesli (With Cage)
3- Yekpare Kafesli (With Monoblock Cage)

Renk (Colour)
S- Özel (Custom)
1- Ral 9005 (Black)
2- Ral 9016 (Traffic White)
3- Ral 6014 (Yellow Olive)
4- Ral 6015 (Black Olive)
5- Ral 6020 (Chrome Green)
6- Ral 1001 (Beige)
7- Ral 1019 (Grey Beige)
8- BD1T00S734 (Earth Yellow)
9- Ral 5011 (Steel Blue)
A- BD2T20S771 (Cream Tan)
B- 383-34094 (Matte Green)
C- Ral 8025 (Pale Brown)
D- Ral 6003 (Olive Green)

Notlar (Notes)

* Test detayları ve diğer detaylar için Datasheet isteyiniz.

(Please request a datasheet for test details and other details.)

** Ürün Konfigürasyonu oluştururken herhangi bir aşamada (S) seçmeniz durumunda üretici tarafından size verilecek numaradır.

(This number will be assigned by the manufacturer if you choose (S) in one of the steps of the configuration.)

MADE IN TÜRKİYE
R by TEKOM

ARKA KARARTMA LAMBASI
REAR BLACKOUT LAMP



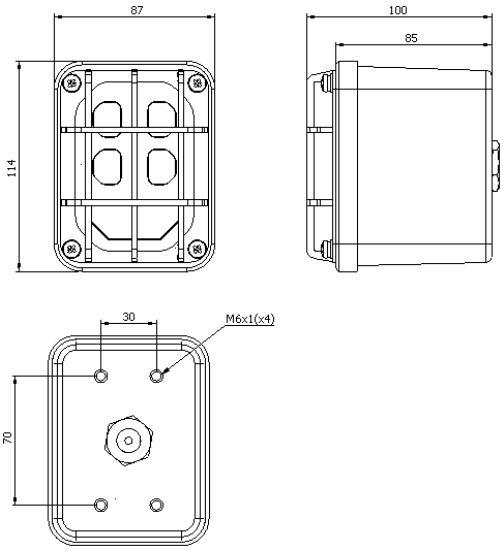

Teknik Özellikler (Technical Specifications)

- 12-24 VDC Voltaj Seçeneği (12-24 VDC Voltage Option)
- IP X8 Sızdırmazlık (IP X8 Sealing)
- Karartma Park-Stop Fonksiyonu (Blackout Position-Stop Function)
- Alüminyum Gövde (Aluminum Body)
- Polikarbonat Lens (Polycarbonate Lens)
- 12 VDC Ampul: 5W Heavy Duty
- 24 VDC Ampul: 5W Heavy Duty
- NATO STANAG 4381 Uyumlu (NATO STANAG 4381 Compatible)
* - MIL-STD 810 Çevre Şartlarına Uyumlu
  (Compatible with MIL-STD 810)
* - MIL-STD 461 Elektromanyetik Girişim Şartlarına Uyumlu
  (Compatible with MIL-STD 461)

Fonksiyonlar (Functions)



Parça Numara Konfigürasyonu (Part Number Configuration)

420053 / X X X X 00

**

Voltaj (Voltage)
S- Özel (Custom)
A- 12 VDC
B- 24 VDC

Kafes (Cage)
S- Özel (Custom)
1- Kafessiz (No Cage)
2- Kafesli (With Cage)

Renk (Colour)
S- Özel (Custom)
1- Ral 9005 (Black)
2- Ral 9016 (Traffic White)
3- Ral 6014 (Yellow Olive)
4- Ral 6015 (Black Olive)
5- Ral 6020 (Chrome Green)
6- Ral 1001 (Beige)
7- Ral 1019 (Grey Beige)
8- BD1T00S734 (Earth Yellow)
9- Ral 5011 (Steel Blue)
A- BD2T20S771 (Cream Tan)
B- 383-34094 (Matte Green)
C- Ral 8025 (Pale Brown)
D- Ral 6003 (Olive Green)

Soket (Socket)
S- Özel (Custom)
1- Kablolu (Cable Without Socket)
2- MS27142-3 (GND: MS27144-2)
3- 282105-1 AMP
4- 282087-1 AMP
5- VG95234A-10SL-3PN

Notlar (Notes)

* Test detayları ve diğer detaylar için Datasheet isteyiniz.

(Please request a datasheet for test details and other details.)

** Ürün Konfigürasyonu oluştururken herhangi bir aşamada (S) seçmeniz durumunda üretici tarafından size verilecek numaradır.

(This number will be assigned by the manufacturer if you choose (S) in one of the steps of the configuration.)

MADE IN TÜRKİYE
R by TEKOM

ARKA SİNYAL LAMBASI
REAR SIGNAL LAMP



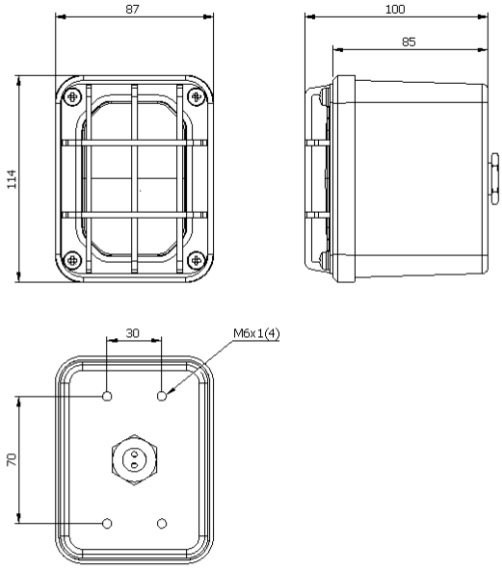

Teknik Özellikler (Technical Specifications)

- 12-24 VDC Voltaj Seçeneği (12-24 VDC Voltage Option)
- IP X8 Sızdırmazlık (IP X8 Sealing)
- Sinyal Fonksiyonu (Signal Function)
- Alüminyum Gövde (Aluminum Body)
- Polikarbonat Lens (Polycarbonate Lens)
- 12 VDC Ampul: 21W Heavy Duty
- 24 VDC Ampul: 21W Heavy Duty
* - MIL-STD 810 Çevre Şartlarına Uyumlu
  (Compatible with MIL-STD 810)
* - MIL-STD 461 Elektromanyetik Girişim Şartlarına Uyumlu
  (Compatible with MIL-STD 461)

Fonksiyonlar (Functions)

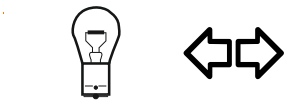

Parça Numara Konfigürasyonu (Part Number Configuration)

420054 / X X X X 00

**

Voltaj (Voltage)
S- Özel (Custom)
A- 12 VDC
B- 24 VDC

Soket (Socket)
S- Özel (Custom)
1- Kablolu (Cable Without Socket)
2- MS27142-3 (GND: MS27144-2)
3- 282104-1 AMP
4- 282080-1 AMP
5- VG95234A-10SL-4PN

Kafes (Cage)
S- Özel (Custom)
1- Kafessiz (No Cage)
2- Kafesli (With Cage)
3- Yekpare Kafesli (With Monoblock Cage)

Renk (Colour)
S- Özel (Custom)
1- Ral 9005 (Black)
2- Ral 9016 (Traffic White)
3- Ral 6014 (Yellow Olive)
4- Ral 6015 (Black Olive)
5- Ral 6020 (Chrome Green)
6- Ral 1001 (Beige)
7- Ral 1019 (Grey Beige)
8- BD1T00S734 (Earth Yellow)
9- Ral 5011 (Steel Blue)
A- BD2T20S771 (Cream Tan)
B- 383-34094 (Matte Green)
C- Ral 8025 (Pale Brown)
D- Ral 6003 (Olive Green)

Notlar (Notes)

* Test detayları ve diğer detaylar için Datasheet isteyiniz.

  (Please request a datasheet for test details and other details.)

** Ürün Konfigürasyonu oluştururken herhangi bir aşamada (S) seçmeniz durumunda üretici tarafından size verilecek numaradır.

  (This number will be assigned by the manufacturer if you choose (S) in one of the steps of the configuration.)

MADE IN TÜRKİYE
R by TEKOM

LED ARKA SİS-GERİ VİTES LAMBASI
LED REAR FOG-REVERSE LAMP



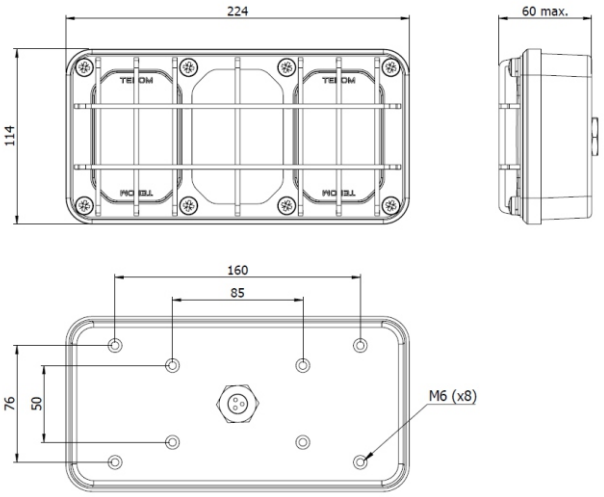

Teknik Özellikler (Technical Specifications)

- LED Aydınlatma Teknolojisi (Led Lighting Technology)
- 12-24 VDC Voltaj Seçeneği (12-24 VDC Voltage Option)
- IP X8 Sızdırmazlık (IP X8 Sealing)
- * MIL-STD 810 Çevre Şartlarına Uyumlu (Compatible with MIL-STD 810)
- * MIL-STD 461 Elektromanyetik Girişim Şartlarına Uyumlu (Compatible with MIL-STD 461)
- Arka Sis ve Geri Vites Fonksiyonu (Rear Fog and Reverse Function)
- Alüminyum Gövde (Aluminum Body)
- Polikarbonat Lens (Polycarbonate Lens)

Fonksiyonlar (Functions)

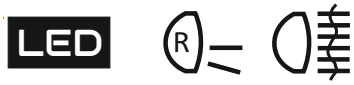

Parça Numara Konfigürasyonu (Part Number Configuration)

420055 / X X X X 00
**

Voltaj (Voltage)
S- Özel (Custom)
A- 12 VDC
B- 24 VDC

Soket (Socket)
S- Özel (Custom)
1- Kablolu (Cable Without Socket)
2- MS27142-3 (GND: MS27144-2)
3- 282105-1 AMP
4- 282087-1 AMP
5- VG95234A-10SL-3PN

Renk (Colour)
S- Özel (Custom)
1- Ral 9005 (Black)
2- Ral 9016 (Traffic White)
3- Ral 6014 (Yellow Olive)
4- Ral 6015 (Black Olive)
5- Ral 6020 (Chrome Green)
6- Ral 1001 (Beige)
7- Ral 1019 (Grey Beige)
8- BD1T00S734 (Earth Yellow)
9- Ral 5011 (Steel Blue)
A- BD2T20S771 (Cream Tan)
B- 383-34094 (Matte Green)
C- Ral 8025 (Pale Brown)
D- Ral 6003 (Olive Green)

Kafes (Cage)
S- Özel (Custom)
1- Kafessiz (No Cage)
2- Tekli Kafes (Single Cage-3mm)
4- Komple Kafes (Full Cage-3mm)

Notlar (Notes)

* Test detayları ve diğer detaylar için Datasheet isteyiniz.

(Please request a datasheet for test details and other details.)

** Ürün Konfigürasyonu oluştururken herhangi bir aşamada (S) seçmeniz durumunda üretici tarafından size verilecek numaradır.

(This number will be assigned by the manufacturer if you choose (S) in one of the steps of the configuration.)

MADE IN TÜRKİYE
R by TEKOM

LED ARKA SİS-GERİ VİTES LAMBASI / ADR ONAYLI
LED REAR FOG-REVERSE LAMP / ADR APPROVED



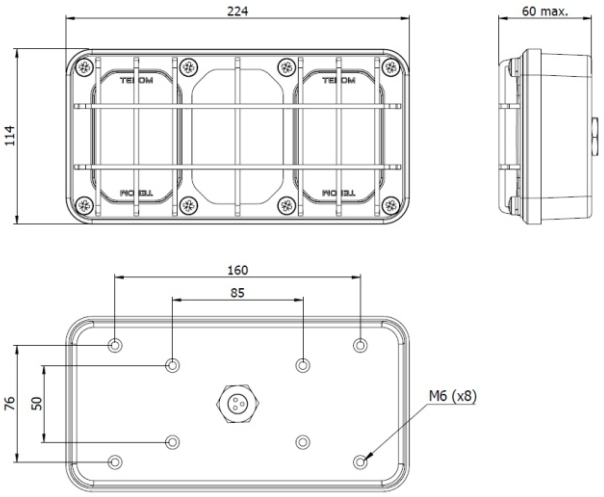

Teknik Özellikler (Technical Specifications)

- LED Aydınlatma Teknolojisi (Led Lighting Technology)
- 12-24 VDC Voltaj Seçeneği (12-24 VDC Voltage Option)
- IP X8 Sızdırmazlık (IP X8 Sealing)
* - MIL-STD 810 Çevre Şartlarına Uyumlu (Compatible with MIL-STD 810)
* - MIL-STD 461 Elektromanyetik Girişim Şartlarına Uyumlu (Compatible with MIL-STD 461)
- Arka Sis ve Geri Vites Fonksiyonu (Rear Fog and Reverse Function)
- Alüminyum Gövde (Aluminum Body)
- Polikarbonat Lens (Polycarbonate Lens)
- ADR Standartlarına uyumlu (ADR Compliant)
- Darbe,Deformasyon ve Kısa Devre Koruması (Protection Against Impact, Deformation and Short-Circuit)
- Yanmaz ve Akaryakıta Dayanıklı Kablo Muhafazası (Flame Retardant and Fuel-Resistant Cable Sleeving)

Fonksiyonlar (Functions)

LED

ONAYLI ADR APPROVED

Parça Numara Konfigürasyonu (Part Number Configuration)

420055A / X X X X 00 **

Voltaj (Voltage)
S- Özel (Custom)
A- 12 VDC
B- 24 VDC

Soket (Socket)
S- Özel (Custom)
1- Kablolu (Cable Without Socket)
2- MS27142-3 (GND: MS27144-2)
3- 282105-1 AMP
4- 282087-1 AMP
5- VG95234A-10SL-3PN

Renk (Colour)
S- Özel (Custom)
1- Ral 9005 (Black)
2- Ral 9016 (Traffic White)
3- Ral 6014 (Yellow Olive)
4- Ral 6015 (Black Olive)
5- Ral 6020 (Chrome Green)
6- Ral 1001 (Beige)
7- Ral 1019 (Grey Beige)
8- BD1T00S734 (Earth Yellow)
9- Ral 5011 (Steel Blue)
A- BD2T20S771 (Cream Tan)
B- 383-34094 (Matte Green)
C- Ral 8025 (Pale Brown)
D- Ral 6003 (Olive Green)

Kafes (Cage)
S- Özel (Custom)
1- Kafessiz (No Cage)
2- Tekli Kafes (Single Cage-3mm)
4- Komple Kafes (Full Cage-3mm)

Notlar (Notes)

* Test detayları ve diğer detaylar için Datasheet isteyiniz.

(Please request a datasheet for test details and other details.)

** Ürün Konfigürasyonu oluştururken herhangi bir aşamada (S) seçmeniz durumunda üretici tarafından size verilecek numaradır.

(This number will be assigned by the manufacturer if you choose (S) in one of the steps of the configuration.)

MADE IN TÜRKİYE
R by TEKOM

LED ARKA SİS-GERİ VİTES LAMBASI / ECE REGÜLASYONLU
LED REAR FOG-REVERSE LAMP / ECE HOMOLOGATED



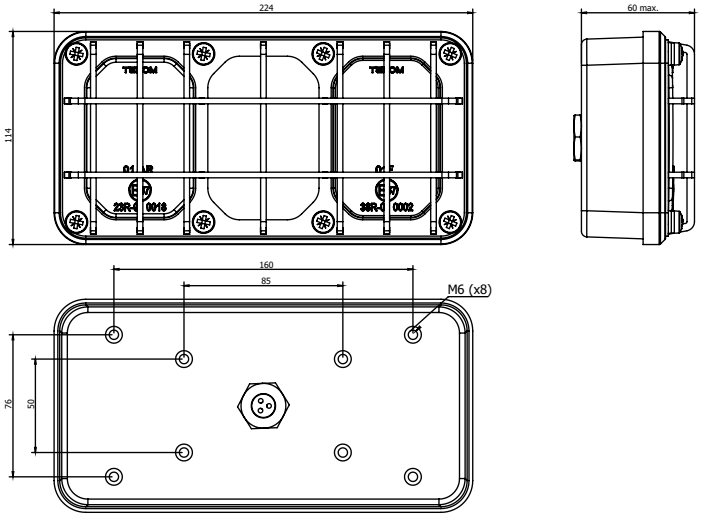

Teknik Özellikler (Technical Specifications)

- LED Aydınlatma Teknolojisi (Led Lighting Technology)
- 12-24 VDC Voltaj Seçeneği (12-24 VDC Voltage Option)
- IP X8 Sızdırmazlık (IP X8 Sealing)
- * MIL-STD 810 Çevre Şartlarına Uyumlu (Compatible with MIL-STD 810)
- * MIL-STD 461 Elektromanyetik Girişim Şartlarına Uyumlu (Compatible with MIL-STD 461)
- Arka Sis ve Geri Vites Fonksiyonu (Rear Fog and Reverse Function)
- Alüminyum Gövde (Aluminum Body)
- Polikarbonat Lens (Polycarbonate Lens)
- ECE R23 veR148 Sertifikalı (ECE R23 and R148 Certified)

Fonksiyonlar (Functions)

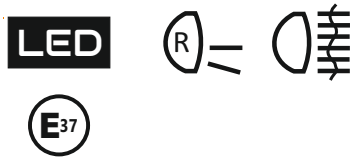

Parça Numara Konfigürasyonu (Part Number Configuration)

420055E / X X X X 00 **

Voltaj (Voltage)
S- Özel (Custom)
A- 12 VDC
B- 24 VDC

Soket (Socket)
S- Özel (Custom)
1- Kablolu (Cable Without Socket)
2- MS27142-3 (GND: MS27144-2)
3- 282105-1 AMP
4- 282087-1 AMP
5- VG95234A-10SL-3PN

Renk (Colour)
S- Özel (Custom)
1- Ral 9005 (Black)
2- Ral 9016 (Traffic White)
3- Ral 6014 (Yellow Olive)
4- Ral 6015 (Black Olive)
5- Ral 6020 (Chrome Green)
6- Ral 1001 (Beige)
7- Ral 1019 (Grey Beige)
8- BD1T00S734 (Earth Yellow)
9- Ral 5011 (Steel Blue)
A- BD2T20S771 (Cream Tan)
B- 383-34094 (Matte Green)
C- Ral 8025 (Pale Brown)
D- Ral 6003 (Olive Green)

Kafes (Cage)
S- Özel (Custom)
1- Kafessiz (No Cage)
2- Tekli Kafes (Single Cage-3mm)
4- Komple Kafes (Full Cage-3mm)

Notlar (Notes)

* Test detayları ve diğer detaylar için Datasheet isteyiniz.

(Please request a datasheet for test details and other details.)

** Ürün Konfigürasyonu oluştururken herhangi bir aşamada (S) seçmeniz durumunda üretici tarafından size verilecek numaradır.

(This number will be assigned by the manufacturer if you choose (S) in one of the steps of the configuration.)

MADE IN TÜRKİYE
R by TEKOM

LED ARKA SİS-GERİ VİTES LAMBASI / ECE REGÜLASYONLU / ADR ONAYLI
LED REAR FOG-REVERSE LAMP / ECE HOMOLOGATED / ADR APPROVED



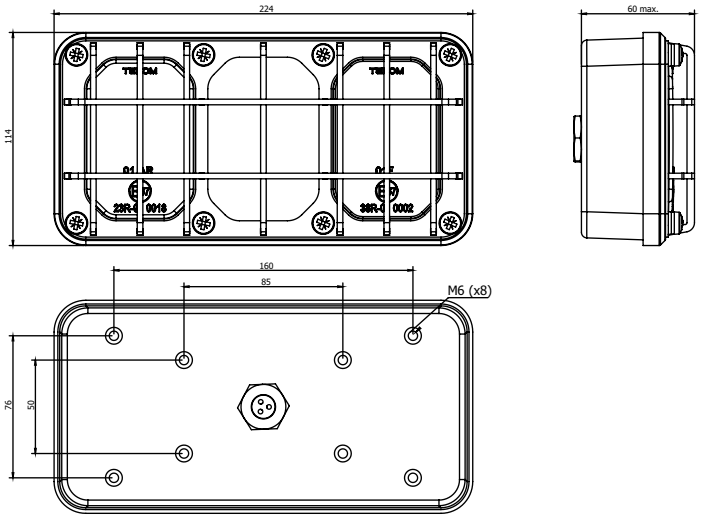

Teknik Özellikler (Technical Specifications)

- LED Aydınlatma Teknolojisi (Led Lighting Technology)
- 12-24 VDC Voltaj Seçeneği (12-24 VDC Voltage Option)
- IP X8 Sızdırmazlık (IP X8 Sealing)
* - MIL-STD 810 Çevre Şartlarına Uyumlu (Compatible with MIL-STD 810)
* - MIL-STD 461 Elektromanyetik Girişim Şartlarına Uyumlu (Compatible with MIL-STD 461)
- Arka Sis ve Geri Vites Fonksiyonu (Rear Fog and Reverse Function)
- Alüminyum Gövde (Aluminum Body)
- Polikarbonat Lens (Polycarbonate Lens)
- ECE R23 veR148 Sertifikalı (ECE R23 and R148 Certified)
- ADR Standartlarına uyumlu (ADR Compliant)
- Darbe,Deformasyon ve Kısa Devre Koruması (Protection Against Impact, Deformation and Short-Circuit)
- Yanmaz ve Akaryakıta Dayanıklı Kablo Muhafazası (Flame Retardant and Fuel-Resistant Cable Sleeving)

Fonksiyonlar (Functions)

LED

R

E37

ONAYLI ECE APPROVED

ONAYLI ADR APPROVED

Parça Numara Konfigürasyonu (Part Number Configuration)

420055EA / X X X X 00

**

Voltaj (Voltage)
S- Özel (Custom)
A- 12 VDC
B- 24 VDC

Kafes (Cage)
S- Özel (Custom)
1- Kafessiz (No Cage)
2- Tekli Kafes (Single Cage-3mm)
4- Komple Kafes (Full Cage-3mm)

Soket (Socket)
S- Özel (Custom)
1- Kablolu (Cable Without Socket)
2- MS27142-3 (GND: MS27144-2)
3- 282105-1 AMP
4- 282087-1 AMP
5- VG95234A-10SL-3PN

Renk (Colour)
S- Özel (Custom)
1- Ral 9005 (Black)
2- Ral 9016 (Traffic White)
3- Ral 6014 (Yellow Olive)
4- Ral 6015 (Black Olive)
5- Ral 6020 (Chrome Green)
6- Ral 1001 (Beige)
7- Ral 1019 (Grey Beige)
8- BD1T00S734 (Earth Yellow)
9- Ral 5011 (Steel Blue)
A- BD2T20S771 (Cream Tan)
B- 383-34094 (Matte Green)
C- Ral 8025 (Pale Brown)
D- Ral 6003 (Olive Green)

Notlar (Notes)

* Test detayları ve diğer detaylar için Datasheet isteyiniz.

(Please request a datasheet for test details and other details.)

** Ürün Konfigürasyonu oluştururken herhangi bir aşamada (S) seçmeniz durumunda üretici tarafından size verilecek numaradır.

(This number will be assigned by the manufacturer if you choose (S) in one of the steps of the configuration.)

MADE IN TÜRKİYE

R by TEKOM

LED GERİ VİTES LAMBASI
LED REVERSE LAMP



1- Kafessiz
(No Cage)



2- Kafesli
(With Cage)



3- Yekpare Kafesli
(With Monoblock Cage)

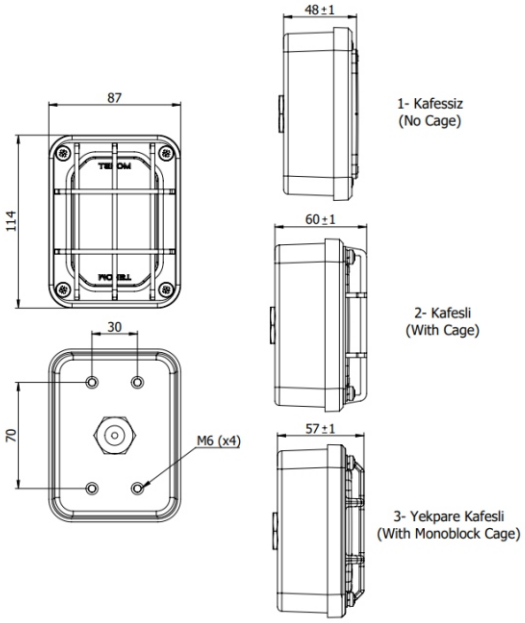

Teknik Özellikler (Technical Specifications)

- LED Aydınlatma Teknolojisi (Led Lighting Technology)
- 12-24 VDC Voltaj Seçeneği (12-24 VDC Voltage Option)
- IP X8 Sızdırmazlık (IP X8 Sealing)
- * MIL-STD 810 Çevre Şartlarına Uyumlu
  (Compatible with MIL-STD 810)
- * MIL-STD 461 Elektromanyetik Girişim Şartlarına Uyumlu
  (Compatible with MIL-STD 461)
- Geri Vites Aydınlatma Fonksiyonu (Reverse Light Function)
- Alüminyum Gövde (Aluminum Body)
- Polikarbonat Lens (Polycarbonate Lens)

Fonksiyonlar (Functions)

LED

Parça Numara Konfigürasyonu (Part Number Configuration)

420056 / X X X X 00

**

Voltaj (Voltage)
S- Özel (Custom)
A- 12 VDC
B- 24 VDC

Kafes (Cage)
S- Özel (Custom)
1- Kafessiz (No Cage)
2- Kafesli (With Cage)
3- Yekpare Kafesli (With Monoblock Cage)

Soket (Socket)
S- Özel (Custom)
1- Kablolu (Cable Without Socket)
2- MS27142-3 (GND: MS27144-2)
3- 282104-1 AMP
4- 282080-1 AMP
5- VG95234A-10SL-4PN
6- DT04-2P

Renk (Colour)
S- Özel (Custom)
1- Ral 9005 (Black)
2- Ral 9016 (Traffic White)
3- Ral 6014 (Yellow Olive)
4- Ral 6015 (Black Olive)
5- Ral 6020 (Chrome Green)
6- Ral 1001 (Beige)
7- Ral 1019 (Grey Beige)
8- BD1T00S734 (Earth Yellow)
9- Ral 5011 (Steel Blue)
A- BD2T20S771 (Cream Tan)
B- 383-34094 (Matte Green)
C- Ral 8025 (Pale Brown)
D- Ral 6003 (Olive Green)

Notlar (Notes)

* Test detayları ve diğer detaylar için Datasheet isteyiniz.

(Please request a datasheet for test details and other details.)

** Ürün Konfigürasyonu oluştururken herhangi bir aşamada (S) seçmeniz durumunda üretici tarafından size verilecek numaradır.

(This number will be assigned by the manufacturer if you choose (S) in one of the steps of the configuration.)

MADE IN TÜRKİYE
R by TEKOM

LED GERİ VİTES LAMBASI / ADR ONAYLI
LED REVERSE LAMP / ADR APPROVED



1- Kafessiz
(No Cage)



2- Kafesli
(With Cage)



3- Yekpare Kafesli
(With Monoblock Cage)

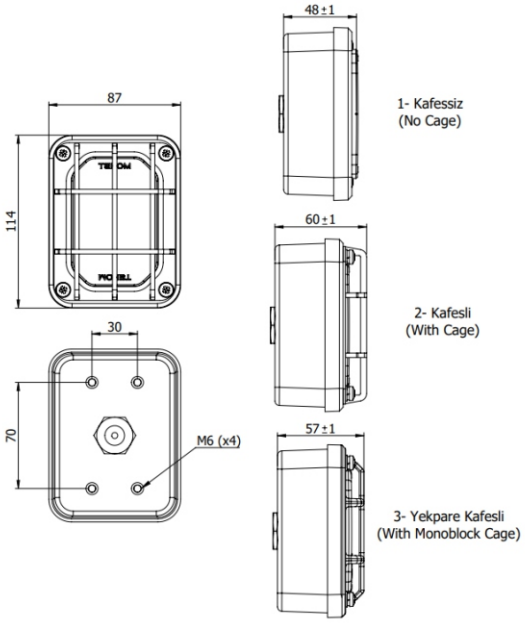

Teknik Özellikler (Technical Specifications)

- LED Aydınlatma Teknolojisi (Led Lighting Technology)
- 12-24 VDC Voltaj Seçeneği (12-24 VDC Voltage Option)
- IP X8 Sızdırmazlık (IP X8 Sealing)
* - MIL-STD 810 Çevre Şartlarına Uyumlu
  (Compatible with MIL-STD 810)
* - MIL-STD 461 Elektromanyetik Girişim Şartlarına Uyumlu
  (Compatible with MIL-STD 461)
- Geri Vites Aydınlatma Fonksiyonu (Reverse Light Function)
- Alüminyum Gövde (Aluminum Body)
- Polikarbonat Lens (Polycarbonate Lens)
- ADR Standartlarına uyumlu (ADR Compliant)
- Darbe,Deformasyon ve Kısa Devre Koruması
  (Protection Against Impact, Deformation and Short-Circuit)
- Yanmaz ve Akaryakıta Dayanıklı Kablo Muhafazası
  (Flame Retardant and Fuel-Resistant Cable Sleeving)

Fonksiyonlar (Functions)

LED

R

ONAYLI ADR APPROVED

Parça Numara Konfigürasyonu (Part Number Configuration)

420056A / X X X X 00 **

Voltaj (Voltage)
S- Özel (Custom)
A- 12 VDC
B- 24 VDC

Soket (Socket)
S- Özel (Custom)
1- Kablolu (Cable Without Socket)
2- MS27142-3 (GND: MS27144-2)
3- 282104-1 AMP
4- 282080-1 AMP
5- VG95234A-10SL-4PN
6- DT04-2P

Kafes (Cage)
S- Özel (Custom)
1- Kafessiz (No Cage)
2- Kafesli (With Cage)
3- Yekpare Kafesli (With Monoblock Cage)

Renk (Colour)
S- Özel (Custom)
1- Ral 9005 (Black)
2- Ral 9016 (Traffic White)
3- Ral 6014 (Yellow Olive)
4- Ral 6015 (Black Olive)
5- Ral 6020 (Chrome Green)
6- Ral 1001 (Beige)
7- Ral 1019 (Grey Beige)
8- BD1T00S734 (Earth Yellow)
9- Ral 5011 (Steel Blue)
A- BD2T20S771 (Cream Tan)
B- 383-34094 (Matte Green)
C- Ral 8025 (Pale Brown)
D- Ral 6003 (Olive Green)

Notlar (Notes)

* Test detayları ve diğer detaylar için Datasheet isteyiniz.

(Please request a datasheet for test details and other details.)

** Ürün Konfigürasyonu oluştururken herhangi bir aşamada (S) seçmeniz durumunda üretici tarafından size verilecek numaradır.

(This number will be assigned by the manufacturer if you choose (S) in one of the steps of the configuration.)

MADE IN TÜRKİYE

R by TEKOM

LED GERİ VİTES LAMBASI / ECE REGÜLASYONLU
LED REVERSE LAMP / ECE HOMOLOGATED



1- Kafessiz
(No Cage)



2- Kafesli
(With Cage)



3- Yekpare Kafesli
(With Monoblock Cage)

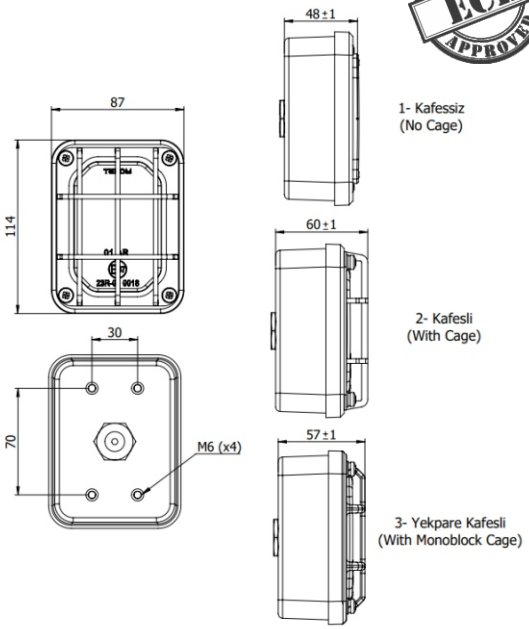

Teknik Özellikler (Technical Specifications)

- LED Aydınlatma Teknolojisi (Led Lighting Technology)
- 12-24 VDC Voltaj Seçeneği (12-24 VDC Voltage Option)
- IP X8 Sızdırmazlık (IP X8 Sealing)
- *- MIL-STD 810 Çevre Şartlarına Uyumlu
  (Compatible with MIL-STD 810)
- *- MIL-STD 461 Elektromanyetik Girişim Şartlarına Uyumlu
  (Compatible with MIL-STD 461)
- Geri Vites Aydınlatma Fonksiyonu (Reverse Light Function)
- Alüminyum Gövde (Aluminum Body)
- Polikarbonat Lens (Polycarbonate Lens)
- ECE R23 ve R148 Standartına Uyumlu
  (Compatible with ECE R23 and R148)

Fonksiyonlar (Functions)

LED

Parça Numara Konfigürasyonu (Part Number Configuration)

420056E / X X X X 00

**

Voltaj (Voltage)
S- Özel (Custom)
A- 12 VDC
B- 24 VDC

Soket (Socket)
S- Özel (Custom)
1- Kablolu (Cable Without Socket)
2- MS27142-3 (GND: MS27144-2)
3- 282104-1 AMP
4- 282080-1 AMP
5- VG95234A-10SL-4PN
6- DT04-2P

Kafes (Cage)
S- Özel (Custom)
1- Kafessiz (No Cage)
2- Kafesli (With Cage)
3- Yekpare Kafesli (With Monoblock Cage)

Renk (Colour)
S- Özel (Custom)
1- Ral 9005 (Black)
2- Ral 9016 (Traffic White)
3- Ral 6014 (Yellow Olive)
4- Ral 6015 (Black Olive)
5- Ral 6020 (Chrome Green)
6- Ral 1001 (Beige)
7- Ral 1019 (Grey Beige)
8- BD1T00S734 (Earth Yellow)
9- Ral 5011 (Steel Blue)
A- BD2T20S771 (Cream Tan)
B- 383-34094 (Matte Green)
C- Ral 8025 (Pale Brown)
D- Ral 6003 (Olive Green)

Notlar (Notes)

* Test detayları ve diğer detaylar için Datasheet isteyiniz.

(Please request a datasheet for test details and other details.)

** Ürün Konfigürasyonu oluştururken herhangi bir aşamada (S) seçmeniz durumunda üretici tarafından size verilecek numaradır.

(This number will be assigned by the manufacturer if you choose (S) in one of the steps of the configuration.)

MADE IN TÜRKİYE
R by TEKOM

LED GERİ VİTES LAMBASI / ECE REGÜLASYONLU / ADR ONAYLI
LED REVERSE LAMP / ECE HOMOLOGATED / ADR APPROVED



1- Kafessiz
(No Cage)



2- Kafesli
(With Cage)



3- Yekpare Kafesli
(With Monoblock Cage)

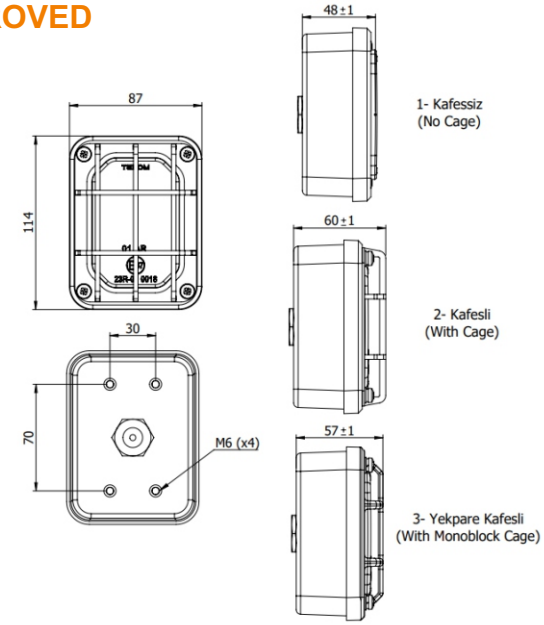

Teknik Özellikler (Technical Specifications)

- LED Aydınlatma Teknolojisi (Led Lighting Technology)
- 12-24 VDC Voltaj Seçeneği (12-24 VDC Voltage Option)
- IP X8 Sızdırmazlık (IP X8 Sealing)
* - MIL-STD 810 Çevre Şartlarına Uyumlu
  (Compatible with MIL-STD 810)
* - MIL-STD 461 Elektromanyetik Girişim Şartlarına Uyumlu
  (Compatible with MIL-STD 461)
- Geri Vites Aydınlatma Fonksiyonu (Reverse Light Function)
- Alüminyum Gövde (Aluminum Body)
- Polikarbonat Lens (Polycarbonate Lens)
- ECE R23 ve R148 Standartına Uyumlu
  (Compatible with ECE R23 and R148)
- ADR Standartlarına uyumlu (ADR Compliant)
- Darbe,Deformasyon ve Kısa Devre Koruması
  (Protection Against Impact, Deformation and Short-Circuit)
- Yanmaz ve Akaryakıta Dayanıklı Kablo Muhafazası
  (Flame Retardant and Fuel-Resistant Cable Sleeving)

Fonksiyonlar (Functions)

LED

R

E37

ONAYLI ECE APPROVED

ONAYLI ADR APPROVED

Parça Numara Konfigürasyonu (Part Number Configuration)

420056EA / X X X X 00

**

Voltaj (Voltage)
S- Özel (Custom)
A- 12 VDC
B- 24 VDC

Kafes (Cage)
S- Özel (Custom)
1- Kafessiz (No Cage)
2- Kafesli (With Cage)
3- Yekpare Kafesli (With Monoblock Cage)

Soket (Socket)
S- Özel (Custom)
1- Kablolu (Cable Without Socket)
2- MS27142-3 (GND: MS27144-2)
3- 282104-1 AMP
4- 282080-1 AMP
5- VG95234A-10SL-4PN
6- DT04-2P

Renk (Colour)
S- Özel (Custom)
1- Ral 9005 (Black)
2- Ral 9016 (Traffic White)
3- Ral 6014 (Yellow Olive)
4- Ral 6015 (Black Olive)
5- Ral 6020 (Chrome Green)
6- Ral 1001 (Beige)
7- Ral 1019 (Grey Beige)
8- BD1T00S734 (Earth Yellow)
9- Ral 5011 (Steel Blue)
A- BD2T20S771 (Cream Tan)
B- 383-34094 (Matte Green)
C- Ral 8025 (Pale Brown)
D- Ral 6003 (Olive Green)

Notlar (Notes)

* Test detayları ve diğer detaylar için Datasheet isteyiniz.

(Please request a datasheet for test details and other details.)

** Ürün Konfigürasyonu oluştururken herhangi bir aşamada (S) seçmeniz durumunda üretici tarafından size verilecek numaradır.

(This number will be assigned by the manufacturer if you choose (S) in one of the steps of the configuration.)

MADE IN TÜRKİYE

R by TEKOM

LED ARKA SİS LAMBASI
LED REAR FOG LAMP



1- Kafessiz
(No Cage)



2- Kafesli
(With Cage)



3- Yekpare Kafesli
(With Monoblock Cage)

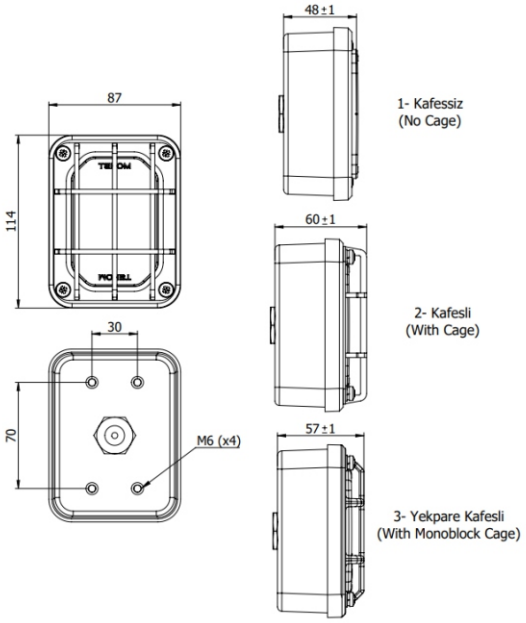

Teknik Özellikler (Technical Specifications)

- LED Aydınlatma Teknolojisi (Led Lighting Technology)
- 12-24 VDC Voltaj Seçeneği (12-24 VDC Voltage Option)
- IP X8 Sızdırmazlık (IP X8 Sealing)
- * MIL-STD 810 Çevre Şartlarına Uyumlu
  (Compatible with MIL-STD 810)
- * MIL-STD 461 Elektromanyetik Girişim Şartlarına Uyumlu
  (Compatible with MIL-STD 461)
- Arka Sis Aydınlatma Fonksiyonu (Rear Fog Lighting Function)
- Alüminyum Gövde (Aluminum Body)
- Polikarbonat Lens (Polycarbonate Lens)

Fonksiyonlar (Functions)

LED

Parça Numara Konfigürasyonu (Part Number Configuration)

420057 / X X X X 00

**

Voltaj (Voltage)
S- Özel (Custom)
A- 12 VDC
B- 24 VDC

Soket (Socket)
S- Özel (Custom)
1- Kablolu (Cable Without Socket)
2- MS27142-3 (GND: MS27144-2)
3- 282104-1 AMP
4- 282080-1 AMP
5- VG95234A-10SL-4PN
6- DT04-2P
7- DT06-2S

Kafes (Cage)
S- Özel (Custom)
1- Kafessiz (No Cage)
2- Kafesli (With Cage)
3- Yekpare Kafesli (With Monoblock Cage)

Renk (Colour)
S- Özel (Custom)
1- Ral 9005 (Black)
2- Ral 9016 (Traffic White)
3- Ral 6014 (Yellow Olive)
4- Ral 6015 (Black Olive)
5- Ral 6020 (Chrome Green)
6- Ral 1001 (Beige)
7- Ral 1019 (Grey Beige)
8- BD1T00S734 (Earth Yellow)
9- Ral 5011 (Steel Blue)
A- BD2T20S771 (Cream Tan)
B- 383-34094 (Matte Green)
C- Ral 8025 (Pale Brown)
D- Ral 6003 (Olive Green)

Notlar (Notes)

* Test detayları ve diğer detaylar için Datasheet isteyiniz.

(Please request a datasheet for test details and other details.)

** Ürün Konfigürasyonu oluştururken herhangi bir aşamada (S) seçmeniz durumunda üretici tarafından size verilecek numaradır.

(This number will be assigned by the manufacturer if you choose (S) in one of the steps of the configuration.)

MADE IN TÜRKİYE
R by TEKOM

LED ARKA SİS LAMBASI / ADR ONAYLI
LED REAR FOG LAMP / ADR APPROVED



1- Kafessiz
(No Cage)



2- Kafesli
(With Cage)



3- Yekpare Kafesli
(With Monoblock Cage)

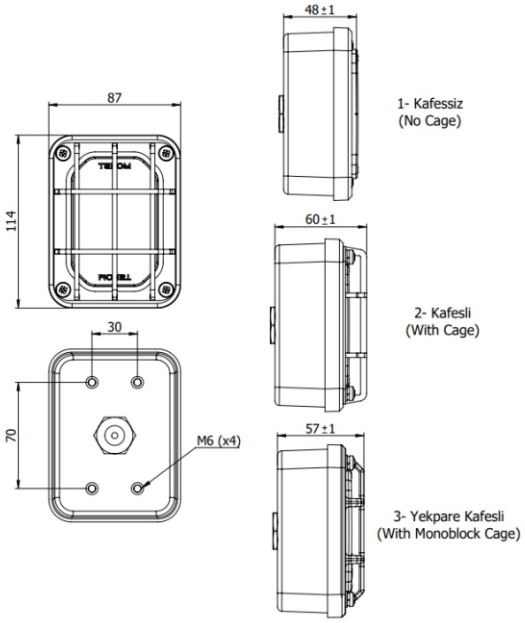

Teknik Özellikler (Technical Specifications)

- LED Aydınlatma Teknolojisi (Led Lighting Technology)
- 12-24 VDC Voltaj Seçeneği (12-24 VDC Voltage Option)
- IP X8 Sızdırmazlık (IP X8 Sealing)
* - MIL-STD 810 Çevre Şartlarına Uyumlu
  (Compatible with MIL-STD 810)
* - MIL-STD 461 Elektromanyetik Girişim Şartlarına Uyumlu
  (Compatible with MIL-STD 461)
- Arka Sis Aydınlatma Fonksiyonu (Rear Fog Lighting Function)
- Alüminyum Gövde (Aluminum Body)
- Polikarbonat Lens (Polycarbonate Lens)
- ADR Standartlarına uyumlu (ADR Compliant)
- Darbe,Deformasyon ve Kısa Devre Koruması
  (Protection Against Impact, Deformation and Short-Circuit)
- Yanmaz ve Akaryakıta Dayanıklı Kablo Muhafazası
  (Flame Retardant and Fuel-Resistant Cable Sleeving)

Fonksiyonlar (Functions)

LED

ONAYLI ADR APPROVED

Parça Numara Konfigürasyonu (Part Number Configuration)

420057A / X X X X 00

**

Voltaj (Voltage)
S- Özel (Custom)
A- 12 VDC
B- 24 VDC

Kafes (Cage)
S- Özel (Custom)
1- Kafessiz (No Cage)
2- Kafesli (With Cage)
3- Yekpare Kafesli (With Monoblock Cage)

Soket (Socket)
S- Özel (Custom)
1- Kablolu (Cable Without Socket)
2- MS27142-3 (GND: MS27144-2)
3- 282104-1 AMP
4- 282080-1 AMP
5- VG95234A-10SL-4PN
6- DT04-2P
7- DT06-2S

Renk (Colour)
S- Özel (Custom)
1- Ral 9005 (Black)
2- Ral 9016 (Traffic White)
3- Ral 6014 (Yellow Olive)
4- Ral 6015 (Black Olive)
5- Ral 6020 (Chrome Green)
6- Ral 1001 (Beige)
7- Ral 1019 (Grey Beige)
8- BD1T00S734 (Earth Yellow)
9- Ral 5011 (Steel Blue)
A- BD2T20S771 (Cream Tan)
B- 383-34094 (Matte Green)
C- Ral 8025 (Pale Brown)
D- Ral 6003 (Olive Green)

Notlar (Notes)

* Test detayları ve diğer detaylar için Datasheet isteyiniz.

(Please request a datasheet for test details and other details.)

** Ürün Konfigürasyonu oluştururken herhangi bir aşamada (S) seçmeniz durumunda üretici tarafından size verilecek numaradır.

(This number will be assigned by the manufacturer if you choose (S) in one of the steps of the configuration.)

MADE IN TÜRKİYE

R by TEKOM

LED ARKA SİS LAMBASI / ECE REGÜLASYONLU
LED REAR FOG LAMP / ECE HOMOLOGATED



1- Kafessiz
(No Cage)



2- Kafesli
(With Cage)



3- Yekpare Kafesli
(With Monoblock Cage)

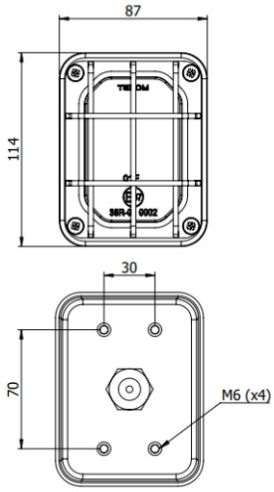

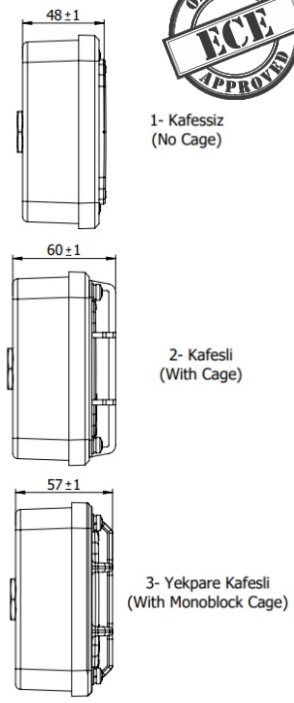

Teknik Özellikler (Technical Specifications)

- LED Aydınlatma Teknolojisi (Led Lighting Technology)
- 12-24 VDC Voltaj Seçeneği (12-24 VDC Voltage Option)
- IP X8 Sızdırmazlık (IP X8 Sealing)
- * MIL-STD 810 Çevre Şartlarına Uyumlu
  (Compatible with MIL-STD 810)
- * MIL-STD 461 Elektromanyetik Girişim Şartlarına Uyumlu
  (Compatible with MIL-STD 461)
- Arka Sis Aydınlatma Fonksiyonu (Rear Fog Lighting Function)
- Alüminyum Gövde (Aluminum Body)
- Polikarbonat Lens (Polycarbonate Lens)
- ECE R38 Sertifikalı (ECE R38 Certified)

Fonksiyonlar (Functions)

LED



E37

Parça Numara Konfigürasyonu (Part Number Configuration)

420057E / X X X X 00

**

Voltaj (Voltage)
S- Özel (Custom)
A- 12 VDC
B- 24 VDC

Soket (Socket)
S- Özel (Custom)
1- Kablolu (Cable Without Socket)
2- MS27142-3 (GND: MS27144-2)
3- 282104-1 AMP
4- 282080-1 AMP
5- VG95234A-10SL-4PN
6- DT04-2P
7- DT06-2S

Kafes (Cage)
S- Özel (Custom)
1- Kafessiz (No Cage)
2- Kafesli (With Cage)
3- Yekpare Kafesli (With Monoblock Cage)

Renk (Colour)
S- Özel (Custom)
1- Ral 9005 (Black)
2- Ral 9016 (Traffic White)
3- Ral 6014 (Yellow Olive)
4- Ral 6015 (Black Olive)
5- Ral 6020 (Chrome Green)
6- Ral 1001 (Beige)
7- Ral 1019 (Grey Beige)
8- BD1T00S734 (Earth Yellow)
9- Ral 5011 (Steel Blue)
A- BD2T20S771 (Cream Tan)
B- 383-34094 (Matte Green)
C- Ral 8025 (Pale Brown)
D- Ral 6003 (Olive Green)

Notlar (Notes)

* Test detayları ve diğer detaylar için Datasheet isteyiniz.

(Please request a datasheet for test details and other details.)

** Ürün Konfigürasyonu oluştururken herhangi bir aşamada (S) seçmeniz durumunda üretici tarafından size verilecek numaradır.

(This number will be assigned by the manufacturer if you choose (S) in one of the steps of the configuration.)

MADE IN TÜRKİYE

R by TEKOM

LED ARKA SİS LAMBASI / ECE REGÜLASYONLU / ADR ONAYLI
LED REAR FOG LAMP / ECE HOMOLOGATED / ADR APPROVED



1- Kafessiz
(No Cage)



2- Kafesli
(With Cage)



3- Yekpare Kafesli
(With Monoblock Cage)

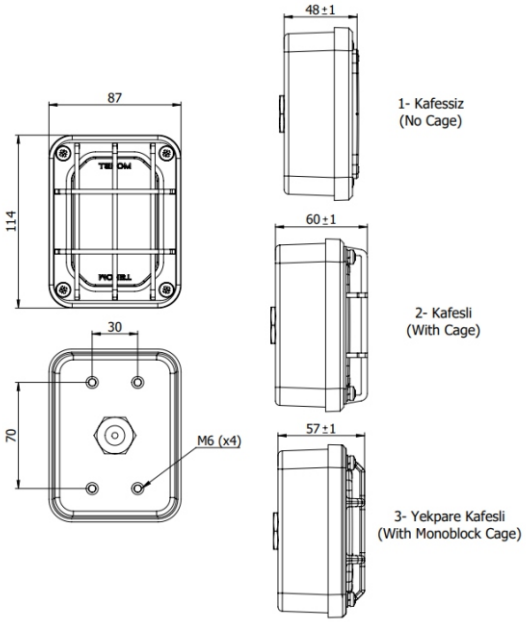

Teknik Özellikler (Technical Specifications)

- LED Aydınlatma Teknolojisi (Led Lighting Technology)
- 12-24 VDC Voltaj Seçeneği (12-24 VDC Voltage Option)
- IP X8 Sızdırmazlık (IP X8 Sealing)
* - MIL-STD 810 Çevre Şartlarına Uyumlu
  (Compatible with MIL-STD 810)
* - MIL-STD 461 Elektromanyetik Girişim Şartlarına Uyumlu
  (Compatible with MIL-STD 461)
- Arka Sis Aydınlatma Fonksiyonu (Rear Fog Lighting Function)
- Alüminyum Gövde (Aluminum Body)
- Polikarbonat Lens (Polycarbonate Lens)
- ECE R38 Sertifikalı (ECE R38 Certified)
- ADR Standartlarına uyumlu (ADR Compliant)
- Darbe,Deformasyon ve Kısa Devre Koruması
  (Protection Against Impact, Deformation and Short-Circuit)
- Yanmaz ve Akaryakıta Dayanıklı Kablo Muhafazası
  (Flame Retardant and Fuel-Resistant Cable Sleeving)

Fonksiyonlar (Functions)

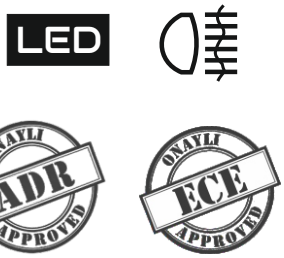

Parça Numara Konfigürasyonu (Part Number Configuration)

420057EA / X X X X 00

**

Voltaj (Voltage)
S- Özel (Custom)
A- 12 VDC
B- 24 VDC

Soket (Socket)
S- Özel (Custom)
1- Kablolu (Cable Without Socket)
2- MS27142-3 (GND: MS27144-2)
3- 282104-1 AMP
4- 282080-1 AMP
5- VG95234A-10SL-4PN
6- DT04-2P
7- DT06-2S

Kafes (Cage)
S- Özel (Custom)
1- Kafessiz (No Cage)
2- Kafesli (With Cage)
3- Yekpare Kafesli (With Monoblock Cage)

Renk (Colour)
S- Özel (Custom)
1- Ral 9005 (Black)
2- Ral 9016 (Traffic White)
3- Ral 6014 (Yellow Olive)
4- Ral 6015 (Black Olive)
5- Ral 6020 (Chrome Green)
6- Ral 1001 (Beige)
7- Ral 1019 (Grey Beige)
8- BD1T00S734 (Earth Yellow)
9- Ral 5011 (Steel Blue)
A- BD2T20S771 (Cream Tan)
B- 383-34094 (Matte Green)
C- Ral 8025 (Pale Brown)
D- Ral 6003 (Olive Green)

Notlar (Notes)

* Test detayları ve diğer detaylar için Datasheet isteyiniz.

(Please request a datasheet for test details and other details.)

** Ürün Konfigürasyonu oluştururken herhangi bir aşamada (S) seçmeniz durumunda üretici tarafından size verilecek numaradır.

(This number will be assigned by the manufacturer if you choose (S) in one of the steps of the configuration.)

MADE IN TÜRKİYE
R by TEKOM

LED ARKA KARARTMA LAMBASI
LED REAR BLACKOUT LAMP



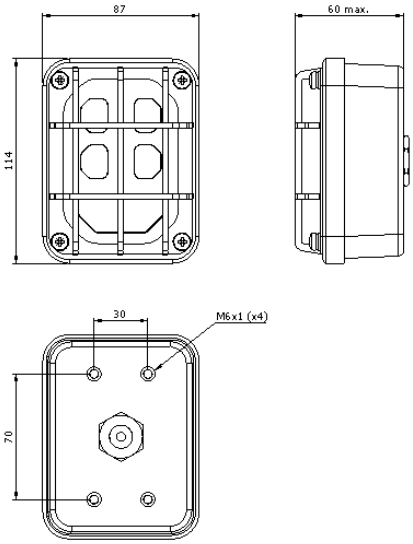

Teknik Özellikler (Technical Specifications)

- LED Aydınlatma Teknolojisi (Led Lighting Technology)
- 12-24 VDC Voltaj Seçeneği (12-24 VDC Voltage Option)
- IP X8 Sızdırmazlık (IP X8 Sealing)
- * MIL-STD 810 Çevre Şartlarına Uyumlu (Compatible with MIL-STD 810)
- * MIL-STD 461 Elektromanyetik Girişim Şartlarına Uyumlu (Compatible with MIL-STD 461)
- Karartma Park-Stop Fonksiyonu (Blackout Position-Stop Function)
- Alüminyum Gövde (Aluminum Body)
- Polikarbonat Lens (Polycarbonate Lens)
- NATO STANAG 4381 Uyumlu (NATO STANAG 4381 Compatible)

Fonksiyonlar (Functions)



Parça Numara Konfigürasyonu (Part Number Configuration)

420058 / X X X X 00 **

Voltaj (Voltage)
S- Özel (Custom)
A- 12 VDC
B- 24 VDC

Soket (Socket)
S- Özel (Custom)
1- Kablolu (Cable Without Socket)
2- MS27142-3 (GND: MS27144-2)
3- 282087-1 AMP
4- 282105-1 AMP
5- VG95234A-10SL-3PN
6- D38999/24ZA98PA

Kafes (Cage)
S- Özel (Custom)
1- Kafessiz (No Cage)
2- Kafesli (With Cage)

Renk (Colour)
S- Özel (Custom)
1- Ral 9005 (Black)
2- Ral 9016 (Traffic White)
3- Ral 6014 (Yellow Olive)
4- Ral 6015 (Black Olive)
5- Ral 6020 (Chrome Green)
6- Ral 1001 (Beige)
7- Ral 1019 (Grey Beige)
8- BD1T00S734 (Earth Yellow)
9- Ral 5011 (Steel Blue)
A- BD2T20S771 (Cream Tan)
B- 383-34094 (Matte Green)
C- Ral 8025 (Pale Brown)
D- Ral 6003 (Olive Green)

Notlar (Notes)

* Test detayları ve diğer detaylar için Datasheet isteyiniz.

(Please request a datasheet for test details and other details.)

** Ürün Konfigürasyonu oluştururken herhangi bir aşamada (S) seçmeniz durumunda üretici tarafından size verilecek numaradır.

(This number will be assigned by the manufacturer if you choose (S) in one of the steps of the configuration.)

MADE IN TÜRKİYE
R by TEKOM

LED ARKA KARARTMA LAMBASI / ADR ONAYLI
LED REAR BLACKOUT LAMP / ADR APPROVED



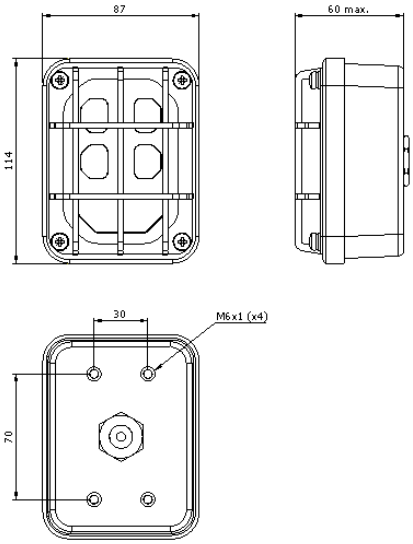

Teknik Özellikler (Technical Specifications)

- LED Aydınlatma Teknolojisi (Led Lighting Technology)
- 12-24 VDC Voltaj Seçeneği (12-24 VDC Voltage Option)
- IP X8 Sızdırmazlık (IP X8 Sealing)
* - MIL-STD 810 Çevre Şartlarına Uyumlu
  (Compatible with MIL-STD 810)
* - MIL-STD 461 Elektromanyetik Girişim Şartlarına Uyumlu
  (Compatible with MIL-STD 461)
- Karartma Park-Stop Fonksiyonu (Blackout Position-Stop Function)
- Alüminyum Gövde (Aluminum Body)
- Polikarbonat Lens (Polycarbonate Lens)
- NATO STANAG 4381 Uyumlu (NATO STANAG 4381 Compatible)
- ADR Standartlarına uyumlu (ADR Compliant)
- Darbe,Deform- asyon ve Kısa Devre Koruması
  (Protection Against Impact, Deformation and Short-Circuit)
- Yanmaz ve Akaryakıta Dayanıklı Kablo Muhafazası
  (Flame Retardant and Fuel-Resistant Cable Sleeving)

Fonksiyonlar (Functions)





Parça Numara Konfigürasyonu (Part Number Configuration)

420058A / X X X X 00

**

Voltaj (Voltage)
S- Özel (Custom)
A- 12 VDC
B- 24 VDC

Kafes (Cage)
S- Özel (Custom)
1- Kafessiz (No Cage)
2- Kafesli (With Cage)

Soket (Socket)
S- Özel (Custom)
1- Kablolu (Cable Without Socket)
2- MS27142-3 (GND: MS27144-2)
3- 282087-1 AMP
4- 282105-1 AMP
5- VG95234A-10SL-3PN
6- D38999/24ZA98PA

Renk (Colour)
S- Özel (Custom)
1- Ral 9005 (Black)
2- Ral 9016 (Traffic White)
3- Ral 6014 (Yellow Olive)
4- Ral 6015 (Black Olive)
5- Ral 6020 (Chrome Green)
6- Ral 1001 (Beige)
7- Ral 1019 (Grey Beige)
8- BD1T00S734 (Earth Yellow)
9- Ral 5011 (Steel Blue)
A- BD2T20S771 (Cream Tan)
B- 383-34094 (Matte Green)
C- Ral 8025 (Pale Brown)
D- Ral 6003 (Olive Green)

Notlar (Notes)

* Test detayları ve diğer detaylar için Datasheet isteyiniz.

(Please request a datasheet for test details and other details.)

** Ürün Konfigürasyonu oluştururken herhangi bir aşamada (S) seçmeniz durumunda üretici tarafından size verilecek numaradır.

(This number will be assigned by the manufacturer if you choose (S) in one of the steps of the configuration.)

MADE IN TÜRKİYE
R by TEKOM

LED ARKA SİNYAL LAMBASI
LED REAR SIGNAL LAMP



1- Kafessiz
(No Cage)



2- Kafesli
(With Cage)



3- Yekpare Kafesli
(With Monoblock Cage)

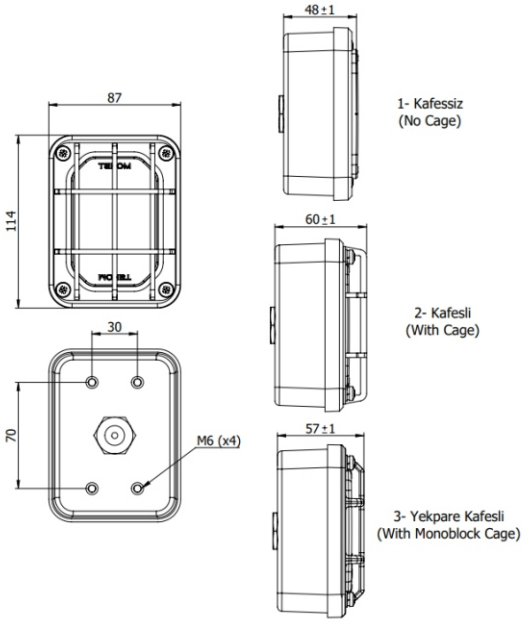

Teknik Özellikler (Technical Specifications)

- LED Aydınlatma Teknolojisi (Led Lighting Technology)
- 12-24 VDC Voltaj Seçeneği (12-24 VDC Voltage Option)
- IP X8 Sızdırmazlık (IP X8 Sealing)
- *- MIL-STD 810 Çevre Şartlarına Uyumlu
  (Compatible with MIL-STD 810)
- *- MIL-STD 461 Elektromanyetik Girişim Şartlarına Uyumlu
  (Compatible with MIL-STD 461)
- Arka Sinyal Fonksiyonu (Rear Signal Function)
- Alüminyum Gövde (Aluminum Body)
- Polikarbonat Lens (Polycarbonate Lens)

Fonksiyonlar (Functions)



Parça Numara Konfigürasyonu (Part Number Configuration)

420059 / X X X X 00

**

Voltaj (Voltage)
S- Özel (Custom)
A- 12 VDC
B- 24 VDC

Soket (Socket)
S- Özel (Custom)
1- Kablolu (Cable Without Socket)
2- MS27142-3 (GND: MS27144-2)
3- 282104-1 AMP
4- 282080-1 AMP
5- VG95234A-10SL-4PN

Kafes (Cage)
S- Özel (Custom)
1- Kafessiz (No Cage)
2- Kafesli (With Cage)
3- Yekpare Kafesli (With Monoblock Cage)

Renk (Colour)
S- Özel (Custom)
1- Ral 9005 (Black)
2- Ral 9016 (Traffic White)
3- Ral 6014 (Yellow Olive)
4- Ral 6015 (Black Olive)
5- Ral 6020 (Chrome Green)
6- Ral 1001 (Beige)
7- Ral 1019 (Grey Beige)
8- BD1T00S734 (Earth Yellow)
9- Ral 5011 (Steel Blue)
A- BD2T20S771 (Cream Tan)
B- 383-34094 (Matte Green)
C- Ral 8025 (Pale Brown)
D- Ral 6003 (Olive Green)

Notlar (Notes)

* Test detayları ve diğer detaylar için Datasheet isteyiniz.

(Please request a datasheet for test details and other details.)

** Ürün Konfigürasyonu oluştururken herhangi bir aşamada (S) seçmeniz durumunda üretici tarafından size verilecek numaradır.

(This number will be assigned by the manufacturer if you choose (S) in one of the steps of the configuration.)

MADE IN TÜRKİYE
R by TEKOM

LED ARKA SİNYAL LAMBASI / ADR ONAYLI
LED REAR SIGNAL LAMP / ADR APPROVED



1- Kafessiz
(No Cage)



2- Kafesli
(With Cage)



3- Yekpare Kafesli
(With Monoblock Cage)

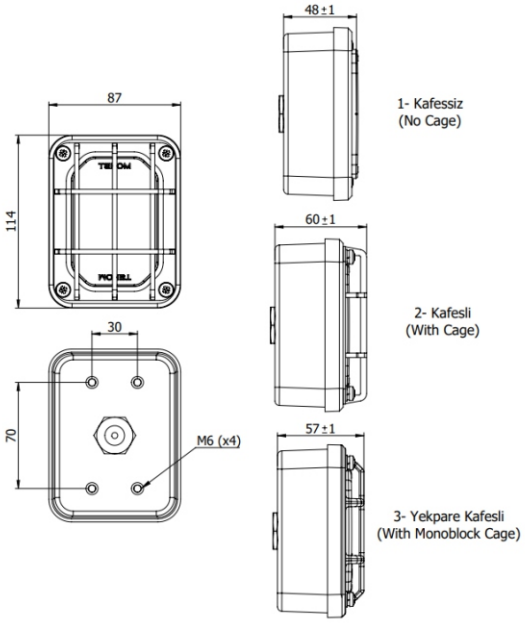

Teknik Özellikler (Technical Specifications)

- LED Aydınlatma Teknolojisi (Led Lighting Technology)
- 12-24 VDC Voltaj Seçeneği (12-24 VDC Voltage Option)
- IP X8 Sızdırmazlık (IP X8 Sealing)
* - MIL-STD 810 Çevre Şartlarına Uyumlu
  (Compatible with MIL-STD 810)
* - MIL-STD 461 Elektromanyetik Girişim Şartlarına Uyumlu
  (Compatible with MIL-STD 461)
- Arka Sinyal Fonksiyonu (Rear Signal Function)
- Alüminyum Gövde (Aluminum Body)
- Polikarbonat Lens (Polycarbonate Lens)
- ADR Standartlarına uyumlu (ADR Compliant)
- Darbe,Deform- asyon ve Kısa Devre Koruması
  (Protection Against Impact, Deformation and Short-Circuit)
- Yanmaz ve Akaryakıta Dayanıklı Kablo Muhafazası
  (Flame Retardant and Fuel-Resistant Cable Sleeving)

Fonksiyonlar (Functions)

LED

ONAYLI ADR APPROVED

Parça Numara Konfigürasyonu (Part Number Configuration)

420059A / X X X X 00

**

Voltaj (Voltage)
S- Özel (Custom)
A- 12 VDC
B- 24 VDC

Kafes (Cage)
S- Özel (Custom)
1- Kafessiz (No Cage)
2- Kafesli (With Cage)
3- Yekpare Kafesli (With Monoblock Cage)

Soket (Socket)
S- Özel (Custom)
1- Kablolu (Cable Without Socket)
2- MS27142-3 (GND: MS27144-2)
3- 282104-1 AMP
4- 282080-1 AMP
5- VG95234A-10SL-4PN

Renk (Colour)
S- Özel (Custom)
1- Ral 9005 (Black)
2- Ral 9016 (Traffic White)
3- Ral 6014 (Yellow Olive)
4- Ral 6015 (Black Olive)
5- Ral 6020 (Chrome Green)
6- Ral 1001 (Beige)
7- Ral 1019 (Grey Beige)
8- BD1T00S734 (Earth Yellow)
9- Ral 5011 (Steel Blue)
A- BD2T20S771 (Cream Tan)
B- 383-34094 (Matte Green)
C- Ral 8025 (Pale Brown)
D- Ral 6003 (Olive Green)

Notlar (Notes)

* Test detayları ve diğer detaylar için Datasheet isteyiniz.

(Please request a datasheet for test details and other details.)

** Ürün Konfigürasyonu oluştururken herhangi bir aşamada (S) seçmeniz durumunda üretici tarafından size verilecek numaradır.

(This number will be assigned by the manufacturer if you choose (S) in one of the steps of the configuration.)

MADE IN TÜRKİYE

R by TEKOM

LED ARKA SİNYAL LAMBASI / ECE REGÜLASYONLU
LED REAR SIGNAL LAMP / ECE HOMOLOGATED



1- Kafessiz
(No Cage)



2- Kafesli
(With Cage)



3- Yekpare Kafesli
(With Monoblock Cage)

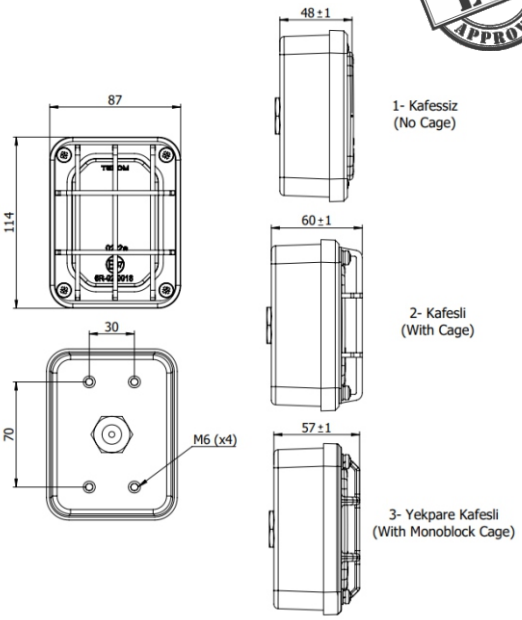

Teknik Özellikler (Technical Specifications)

- LED Aydınlatma Teknolojisi (Led Lighting Technology)
- 12-24 VDC Voltaj Seçeneği (12-24 VDC Voltage Option)
- IP X8 Sızdırmazlık (IP X8 Sealing)
- *- MIL-STD 810 Çevre Şartlarına Uyumlu
  (Compatible with MIL-STD 810)
- *- MIL-STD 461 Elektromanyetik Girişim Şartlarına Uyumlu
  (Compatible with MIL-STD 461)
- Arka Sinyal Fonksiyonu (Rear Signal Function)
- Alüminyum Gövde (Aluminum Body)
- Polikarbonat Lens (Polycarbonate Lens)
- ECE R6 Sertifikalı (ECE R6 Certified)

Fonksiyonlar (Functions)



Parça Numara Konfigürasyonu (Part Number Configuration)

420059E / X X X X 00

**

Voltaj (Voltage)
S- Özel (Custom)
A- 12 VDC
B- 24 VDC

Kafes (Cage)
S- Özel (Custom)
1- Kafessiz (No Cage)
2- Kafesli (With Cage)
3- Yekpare Kafesli (With Monoblock Cage)

Soket (Socket)
S- Özel (Custom)
1- Kablolu (Cable Without Socket)
2- MS27142-3 (GND: MS27144-2)
3- 282104-1 AMP
4- 282080-1 AMP
5- VG95234A-10SL-4PN

Renk (Colour)
S- Özel (Custom)
1- Ral 9005 (Black)
2- Ral 9016 (Traffic White)
3- Ral 6014 (Yellow Olive)
4- Ral 6015 (Black Olive)
5- Ral 6020 (Chrome Green)
6- Ral 1001 (Beige)
7- Ral 1019 (Grey Beige)
8- BD1T00S734 (Earth Yellow)
9- Ral 5011 (Steel Blue)
A- BD2T20S771 (Cream Tan)
B- 383-34094 (Matte Green)
C- Ral 8025 (Pale Brown)
D- Ral 6003 (Olive Green)

Notlar (Notes)

* Test detayları ve diğer detaylar için Datasheet isteyiniz.

(Please request a datasheet for test details and other details.)

** Ürün Konfigürasyonu oluştururken herhangi bir aşamada (S) seçmeniz durumunda üretici tarafından size verilecek numaradır.

(This number will be assigned by the manufacturer if you choose (S) in one of the steps of the configuration.)

MADE IN TÜRKİYE
R by TEKOM

LED ARKA SİNYAL LAMBASI / ECE REGÜLASYONLU / ADR ONAYLI
LED REAR SIGNAL LAMP / ECE HOMOLOGATED / ADR APPROVED



1- Kafessiz
(No Cage)



2- Kafesli
(With Cage)



3- Yekpare Kafesli
(With Monoblock Cage)

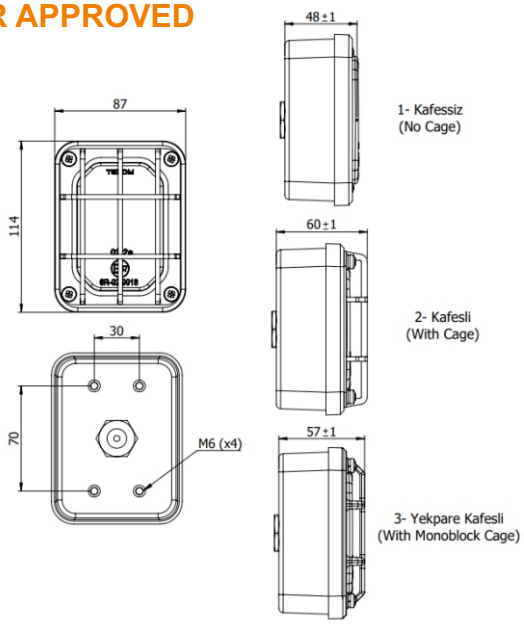

Teknik Özellikler (Technical Specifications)

- LED Aydınlatma Teknolojisi (Led Lighting Technology)
- 12-24 VDC Voltaj Seçeneği (12-24 VDC Voltage Option)
- IP X8 Sızdırmazlık (IP X8 Sealing)
* - MIL-STD 810 Çevre Şartlarına Uyumlu
  (Compatible with MIL-STD 810)
* - MIL-STD 461 Elektromanyetik Girişim Şartlarına Uyumlu
  (Compatible with MIL-STD 461)
- Arka Sinyal Fonksiyonu (Rear Signal Function)
- Alüminyum Gövde (Aluminum Body)
- Polikarbonat Lens (Polycarbonate Lens)
- ECE R6 Sertifikalı (ECE R6 Certified)
-ADR Standartlarına uyumlu (ADR Compliant)
- Darbe,Deform- asyon ve Kısa Devre Koruması
  (Protection Against Impact, Deformation and Short-Circuit)
- Yanmaz ve Akaryakıta Dayanıklı Kablo Muhafazası
  (Flame Retardant and Fuel-Resistant Cable Sleeving)

Fonksiyonlar (Functions)

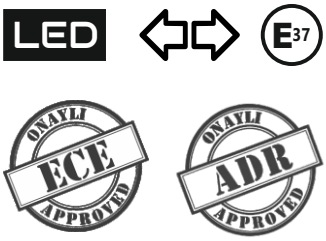

Parça Numara Konfigürasyonu (Part Number Configuration)

420059EA / X X X X 00

**

Voltaj (Voltage)
S- Özel (Custom)
A- 12 VDC
B- 24 VDC

Soket (Socket)
S- Özel (Custom)
1- Kablolu (Cable Without Socket)
2- MS27142-3 (GND: MS27144-2)
3- 282104-1 AMP
4- 282080-1 AMP
5- VG95234A-10SL-4PN

Kafes (Cage)
S- Özel (Custom)
1- Kafessiz (No Cage)
2- Kafesli (With Cage)
3- Yekpare Kafesli (With Monoblock Cage)

Renk (Colour)
S- Özel (Custom)
1- Ral 9005 (Black)
2- Ral 9016 (Traffic White)
3- Ral 6014 (Yellow Olive)
4- Ral 6015 (Black Olive)
5- Ral 6020 (Chrome Green)
6- Ral 1001 (Beige)
7- Ral 1019 (Grey Beige)
8- BD1T00S734 (Earth Yellow)
9- Ral 5011 (Steel Blue)
A- BD2T20S771 (Cream Tan)
B- 383-34094 (Matte Green)
C- Ral 8025 (Pale Brown)
D- Ral 6003 (Olive Green)

Notlar (Notes)

* Test detayları ve diğer detaylar için Datasheet isteyiniz.

(Please request a datasheet for test details and other details.)

** Ürün Konfigürasyonu oluştururken herhangi bir aşamada (S) seçmeniz durumunda üretici tarafından size verilecek numaradır.

(This number will be assigned by the manufacturer if you choose (S) in one of the steps of the configuration.)

MADE IN TÜRKİYE
R by TEKOM

ARKA STOP LAMBASI
REAR STOP LAMP

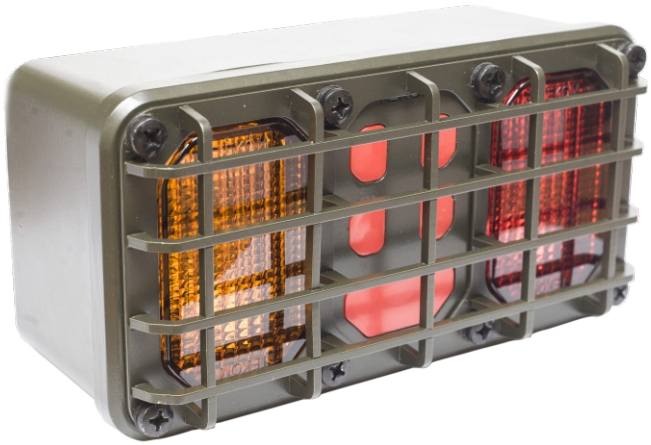

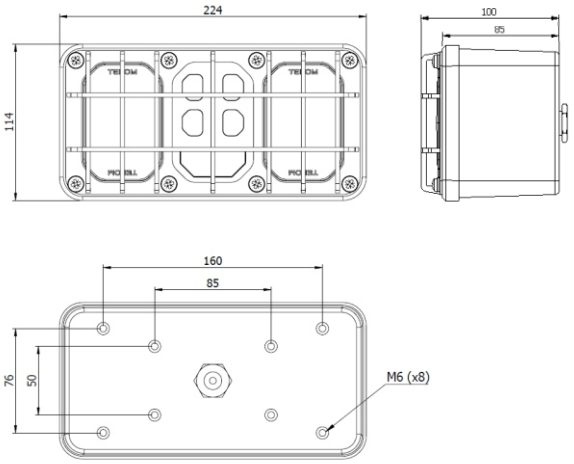

Teknik Özellikler (Technical Specifications)

- 12-24 VDC Voltaj Seçeneği (12-24 VDC Voltage Option)
- IP X8 Sızdırmazlık (IP X8 Sealing)
- Sinyal, Park, Stop, Karartma Park, Karartma Stop Fonksiyonları (Signal, Position, Stop, Blackout Position, Blackout Stop Functions)
- Alüminyum Gövde (Aluminum Body)
- Polikarbonat Lens (Polycarbonate Lens)
- 12 VDC Ampul: 21W Heavy Duty
- 24 VDC Ampul: 21W Heavy Duty
- 12 VDC Karartma Ampul:5W Heavy Duty
- 24 VDC Karartma Ampul:5W Heavy Duty
- NATO STANAG 4381 Uyumlu (NATO STANAG 4381 Compatible)

Fonksiyonlar (Functions)

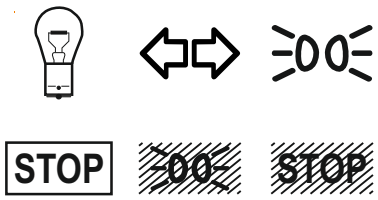

Parça Numara Konfigürasyonu (Part Number Configuration)

420060-01 / X X X X 00
420060-02**

*

Voltaj (Voltage)
S- Özel (Custom)
A- 12 VDC
B- 24 VDC

Kafes (Cage)
S- Özel (Custom)
1- Kafessiz (No Cage)
2- Tekli Kafes (Single Cage-3mm)
3- Yekpare Kafes (Full Cage-Monoblock)
4- Komple Kafes (Full Cage-3mm)

Renk (Colour)
S- Özel (Custom)
1- Ral 9005 (Black)
2- Ral 9016 (Traffic White)
3- Ral 6014 (Yellow Olive)
4- Ral 6015 (Black Olive)
5- Ral 6020 (Chrome Green)
6- Ral 1001 (Beige)
7- Ral 1019 (Grey Beige)
8- BD1T00S734 (Earth Yellow)
9- Ral 5011 (Steel Blue)
A- BD2T20S771 (Cream Tan)
B- 383-34094 (Matte Green)
C- Ral 8025 (Pale Brown)
D- Ral 6003 (Olive Green)

Soket (Socket)
S- Özel (Custom)
1- Kablolu (Cable Without Socket)
2- MS27142-3
3- 776495-2 AMP
4- 776494-2 AMP
5- D38999/24WE06SN
6- 33482-4801 (Molex)
7- DTM04-6P (Deutsch Socket)
8- D38999-24WB98SN
9- VG95234M-14S-6PN

Notlar (Notes)

* Ürün Konfigürasyonu oluştururken herhangi bir aşamada (S) seçmeniz durumunda üretici tarafından size verilecek numaradır.

(This number will be assigned by the manufacturer if you choose (S) in one of the steps of the configuration.)

** 420060-01 / Sol Lamba (Left Lamp)
420060-02 / Sağ Lamba (Right Lamp)

MADE IN TÜRKİYE
R by TEKOM

LED ARKA STOP LAMBASI
LED REAR STOP LAMP



1- Kafessiz
(No Cage)



3- Yekpare Kafes
(Full Cage-Monoblock)



4- Komple Kafes
(Full Cage-3mm)

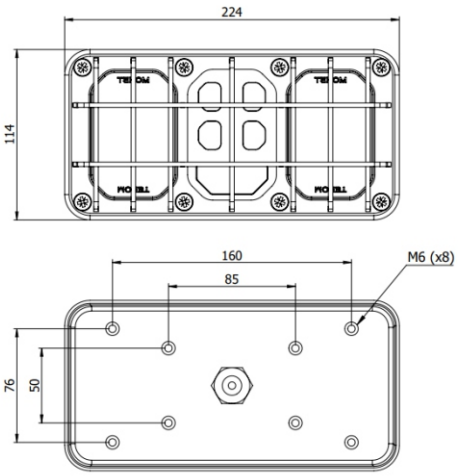

Teknik Özellikler (Technical Specifications)

- LED Aydınlatma Teknolojisi (LED Lighting Technology)
- 12-24 VDC Voltaj Seçeneği (12-24 VDC Voltage Option)
- IP X8 Sızdırmazlık (IP X8 Sealing)
- *- MIL-STD 810 Çevre Şartlarına Uyumlu
  (Compatible with MIL-STD 810)
- *- MIL-STD 461 Elektromanyetik Girişim Şartlarına Uyumlu
  (Compatible with MIL-STD 461)
- Sinyal, Park, Stop, Karartma Park, Karartma Stop Fonksiyonları
  (Sıgnal, Position, Stop, Blackout Position, Blackout Stop Functions)
- Alüminyum Gövde (Aluminum Body)
- Polikarbonat Lens (Polycarbonate Lens)
- NATO STANAG 4381 Uyumlu (NATO STANAG 4381 Compatible)

Fonksiyonlar (Functions)

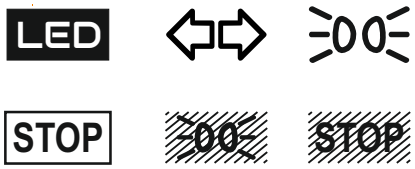

Parça Numara Konfigürasyonu (Part Number Configuration)

420065-01 / X X X X 00
420065-02 ***

**

Voltaj (Voltage)
S- Özel (Custom)
A- 12 VDC
B- 24 VDC

Kafes (Cage)
S- Özel (Custom)
1- Kafessiz (No Cage)
2- Tekli Kafes (Single Cage-3mm)
3- Yekpare Kafes (Full Cage-Monoblock)
4- Komple Kafes (Full Cage-3mm)

Soket (Socket)
S- Özel (Custom)
1- Kablolu (Cable Without Socket)
2- MS27142-3 (GND: MS27144-2)
3- 776495-2 AMP
4- 776494-2 AMP
5- D38999/24WE06SN
6- 33482-4801 (Molex)
7- DTM04-6P (Deutsch Socket)
8- D38999-24WB98SN
9- VG95234M-14S-6PN

Renk (Colour)
S- Özel (Custom)
1- Ral 9005 (Black)
2- Ral 9016 (Traffic White)
3- Ral 6014 (Yellow Olive)
4- Ral 6015 (Black Olive)
5- Ral 6020 (Chrome Green)
6- Ral 1001 (Beige)
7- Ral 1019 (Grey Beige)
8- BD1T00S734 (Earth Yellow)
9- Ral 5011 (Steel Blue)
A- BD2T20S771 (Cream Tan)
B- 383-34094 (Matte Green)
C- Ral 8025 (Pale Brown)
D- Ral 6003 (Olive Green)

Notlar (Notes)

* Test detayları ve diğer detaylar için Datasheet isteyiniz.

(Please request a datasheet for test details and other details.)

** Ürün Konfigürasyonu oluştururken herhangi bir aşamada (S) seçmeniz durumunda üretici tarafından size verilecek numaradır.

(This number will be assigned by the manufacturer if you choose (S) in one of the steps of the configuration.)

*** 420065-01 / Sol Lamba (Left Lamp)
420065-02 / Sağ Lamba (Right Lamp)

MADE IN TÜRKİYE
R by TEKOM

LED ARKA STOP LAMBASI / ADR ONAYLI
LED REAR STOP LAMP / ADR APPROVED



1- Kafessiz
(No Cage)



3- Yekpare Kafes
(Full Cage-Monoblock)



4- Komple Kafes
(Full Cage-3mm)

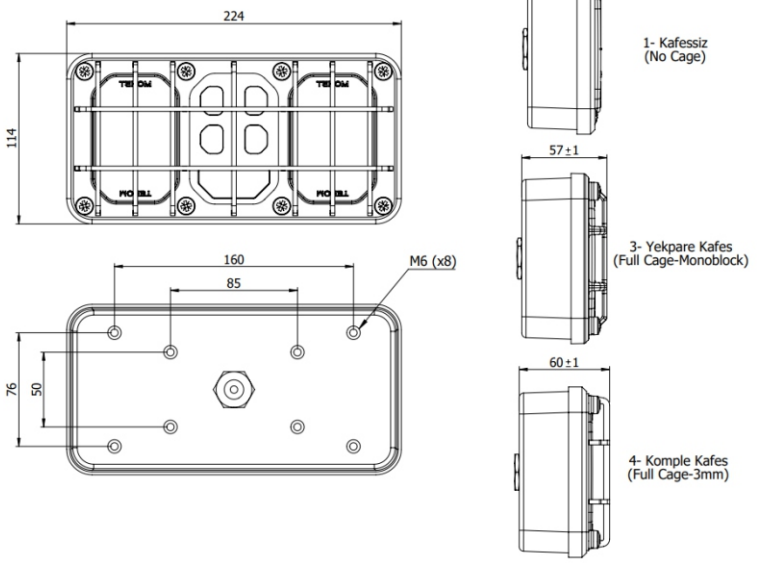

Teknik Özellikler (Technical Specifications)

- LED Aydınlatma Teknolojisi (LED Lighting Technology)
- 12-24 VDC Voltaj Seçeneği (12-24 VDC Voltage Option)
- IP X8 Sızdırmazlık (IP X8 Sealing)
* - MIL-STD 810 Çevre Şartlarına Uyumlu
  (Compatible with MIL-STD 810)
* - MIL-STD 461 Elektromanyetik Girişim Şartlarına Uyumlu
  (Compatible with MIL-STD 461)
- Sinyal, Park, Stop, Karartma Park, Karartma Stop Fonksiyonları
  (Signal, Position, Stop, Blackout Position, Blackout Stop Functions)
- Alüminyum Gövde (Aluminum Body)
- Polikarbonat Lens (Polycarbonate Lens)
- NATO STANAG 4381 Uyumlu (NATO STANAG 4381 Compatible)
-ADR Standartlarına uyumlu (ADR Compliant)
- Darbe,Deform- asyon ve Kısa Devre Koruması
  (Protection Against Impact, Deformation and Short-Circuit)
- Yanmaz ve Akaryakıta Dayanıklı Kablo Muhafazası
  (Flame Retardant and Fuel-Resistant Cable Sleeving)

Fonksiyonlar (Functions)

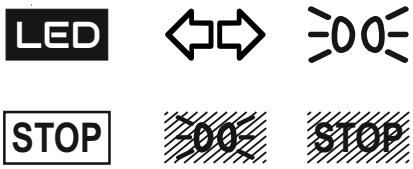



Parça Numara Konfigürasyonu (Part Number Configuration)

420065A-01 / X X X X 00
420065A-02 *** **

Voltaj (Voltage)
S- Özel (Custom)
A- 12 VDC
B- 24 VDC

Soket (Socket)
S- Özel (Custom)
1- Kablolu (Cable Without Socket)
2- MS27142-3 (GND: MS27144-2)
3- 776495-2 AMP
4- 776494-2 AMP
5- D38999/24WE06SN
6- 33482-4801 (Molex)
7- DTM04-6P (Deutsch Socket)
8- D38999-24WB98SN
9- VG95234M-14S-6PN

Kafes (Cage)
S- Özel (Custom)
1- Kafessiz (No Cage)
2- Tekli Kafes (Single Cage-3mm)
3- Yekpare Kafes (Full Cage-Monoblock)
4- Komple Kafes (Full Cage-3mm)

Renk (Colour)
S- Özel (Custom)
1- Ral 9005 (Black)
2- Ral 9016 (Traffic White)
3- Ral 6014 (Yellow Olive)
4- Ral 6015 (Black Olive)
5- Ral 6020 (Chrome Green)
6- Ral 1001 (Beige)
7- Ral 1019 (Grey Beige)
8- BD1T00S734 (Earth Yellow)
9- Ral 5011 (Steel Blue)
A- BD2T20S771 (Cream Tan)
B- 383-34094 (Matte Green)
C- Ral 8025 (Pale Brown)
D- Ral 6003 (Olive Green)

Notlar (Notes)

* Test detayları ve diğer detaylar için Datasheet isteyiniz.

(Please request a datasheet for test details and other details.)

** Ürün Konfigürasyonu oluştururken herhangi bir aşamada (S) seçmeniz durumunda üretici tarafından size verilecek numaradır.

(This number will be assigned by the manufacturer if you choose (S) in one of the steps of the configuration.)

*** 420065A-01 / Sol Lamba (Left Lamp)
420065A-02 / Sağ Lamba (Right Lamp)

MADE IN TÜRKİYE
R by TEKOM

LED ARKA STOP LAMBASI / ECE REGÜLASYONLU
LED REAR STOP LAMP / ECE HOMOLOGATED



1- Kafessiz
(No Cage)



3- Yekpare Kafes
(Full Cage-Monoblock)



4- Komple Kafes
(Full Cage-3mm)

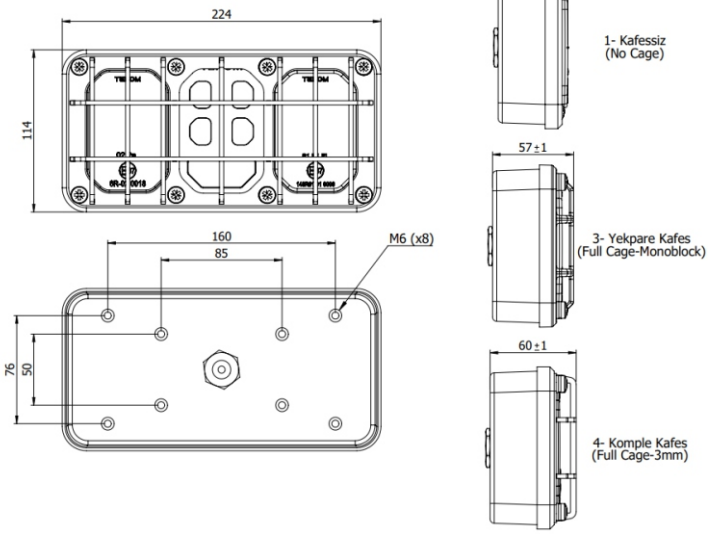

Teknik Özellikler (Technical Specifications)

- LED Aydınlatma Teknolojisi (LED Lighting Technology)
- 12-24 VDC Voltaj Seçeneği (12-24 VDC Voltage Option)
- IP X8 Sızdırmazlık (IP X8 Sealing)
- * MIL-STD 810 Çevre Şartlarına Uyumlu (Compatible with MIL-STD 810)
- * MIL-STD 461 Elektromanyetik Girişim Şartlarına Uyumlu (Compatible with MIL-STD 461)
- Sinyal, Park, Stop, Karartma Park, Karartma Stop Fonksiyonları (Signal, Position, Stop, Blackout Position, Blackout Stop Functions)
- Alüminyum Gövde (Aluminum Body)
- Polikarbonat Lens (Polycarbonate Lens)
- NATO STANAG 4381 Uyumlu (NATO STANAG 4381 Compatible)
- ECE R6 ve R148 Sertifikalı (ECE R6 and R148 Certified)

Fonksiyonlar (Functions)

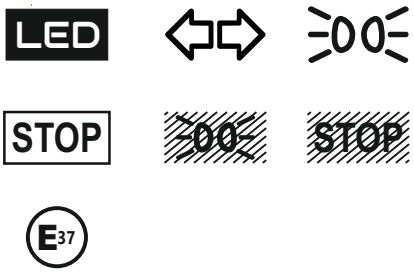

Parça Numara Konfigürasyonu (Part Number Configuration)

420065E-01 / X X X X 00
420065E-02 ***

**

Voltaj (Voltage)
S- Özel (Custom)
A- 12 VDC
B- 24 VDC

Kafes (Cage)
S- Özel (Custom)
1- Kafessiz (No Cage)
2- Tekli Kafes (Single Cage-3mm)
3- Yekpare Kafes (Full Cage-Monoblock)
4- Komple Kafes (Full Cage-3mm)

Soket (Socket)
S- Özel (Custom)
1- Kablolu (Cable Without Socket)
2- MS27142-3 (GND: MS27144-2)
3- 776495-2 AMP
4- 776494-2 AMP
5- D38999/24WE06SN
6- 33482-4801 (Molex)
7- DTM04-6P (Deutsch Socket)
8- D38999-24WB98SN
9- VG95234M-14S-6PN

Renk (Colour)
S- Özel (Custom)
1- Ral 9005 (Black)
2- Ral 9016 (Traffic White)
3- Ral 6014 (Yellow Olive)
4- Ral 6015 (Black Olive)
5- Ral 6020 (Chrome Green)
6- Ral 1001 (Beige)
7- Ral 1019 (Grey Beige)
8- BD1T00S734 (Earth Yellow)
9- Ral 5011 (Steel Blue)
A- BD2T20S771 (Cream Tan)
B- 383-34094 (Matte Green)
C- Ral 8025 (Pale Brown)
D- Ral 6003 (Olive Green)

Notlar (Notes)

* Test detayları ve diğer detaylar için Datasheet isteyiniz.

(Please request a datasheet for test details and other details.)

** Ürün Konfigürasyonu oluştururken herhangi bir aşamada (S) seçmeniz durumunda üretici tarafından size verilecek numaradır.

(This number will be assigned by the manufacturer if you choose (S) in one of the steps of the configuration.)

*** 420065E-01 / Sol Lamba (Left Lamp)
420065E-02 / Sağ Lamba (Right Lamp)

MADE IN TÜRKİYE
R by TEKOM

LED ARKA STOP LAMBASI / ECE REGÜLASYONLU / ADR ONAYLI
LED REAR STOP LAMP / ECE HOMOLOGATED / ADR APPROVED



1- Kafessiz
(No Cage)



3- Yekpare Kafes
(Full Cage-Monoblock)



4- Komple Kafes
(Full Cage-3mm)

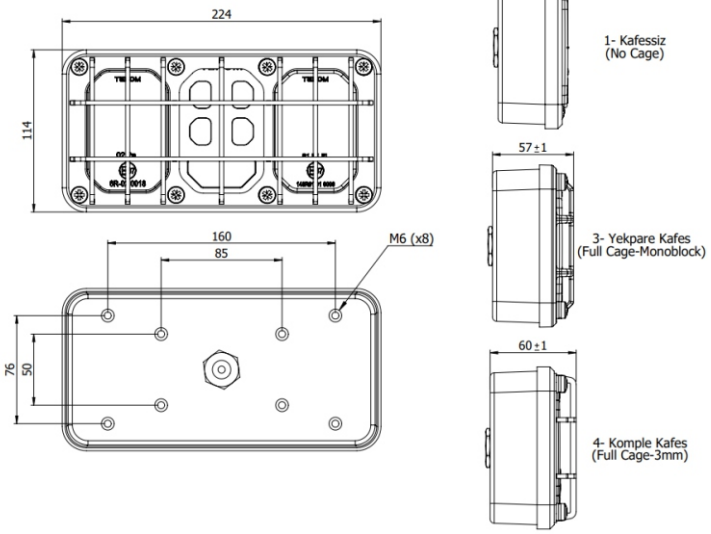

Teknik Özellikler (Technical Specifications)

- LED Aydınlatma Teknolojisi (LED Lighting Technology)
- 12-24 VDC Voltaj Seçeneği (12-24 VDC Voltage Option)
- IP X8 Sızdırmazlık (IP X8 Sealing)
* - MIL-STD 810 Çevre Şartlarına Uyumlu
  (Compatible with MIL-STD 810)
* - MIL-STD 461 Elektromanyetik Girişim Şartlarına Uyumlu
  (Compatible with MIL-STD 461)
- Sinyal, Park, Stop, Karartma Park, Karartma Stop Fonksiyonları
  (Sıgnal, Position, Stop, Blackout Position, Blackout Stop Functions)
- Alüminyum Gövde (Aluminum Body)
- Polikarbonat Lens (Polycarbonate Lens)
- NATO STANAG 4381 Uyumlu (NATO STANAG 4381 Compatible)
- ECE R6 ve R148 Sertifikalı (ECE R6 and R148 Certified)
- ADR Standartlarına uyumlu (ADR Compliant)
- Darbe,Deform- asyon ve Kısa Devre Koruması
  (Protection Against Impact, Deformation and Short-Circuit)
- Yanmaz ve Akaryakıta Dayanıklı Kablo Muhafazası
  (Flame Retardant and Fuel-Resistant Cable Sleeving)

Fonksiyonlar (Functions)

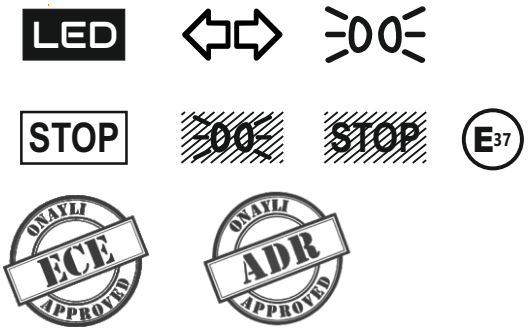

Parça Numara Konfigürasyonu (Part Number Configuration)

420065EA-01 / 420065EA-02 X X X X 00 **

Voltaj (Voltage)
S- Özel (Custom)
A- 12 VDC
B- 24 VDC

Soket (Socket)
S- Özel (Custom)
1- Kablolu (Cable Without Socket)
2- MS27142-3 (GND: MS27144-2)
3- 776495-2 AMP
4- 776494-2 AMP
5- D38999/24WE06SN
6- 33482-4801 (Molex)
7- DTM04-6P (Deutsch Socket)
8- D38999-24WB98SN
9- VG95234M-14S-6PN

Kafes (Cage)
S- Özel (Custom)
1- Kafessiz (No Cage)
2- Tekli Kafes (Single Cage-3mm)
3- Yekpare Kafes (Full Cage-Monoblock)
4- Komple Kafes (Full Cage-3mm)

Renk (Colour)
S- Özel (Custom)
1- Ral 9005 (Black)
2- Ral 9016 (Traffic White)
3- Ral 6014 (Yellow Olive)
4- Ral 6015 (Black Olive)
5- Ral 6020 (Chrome Green)
6- Ral 1001 (Beige)
7- Ral 1019 (Grey Beige)
8- BD1T00S734 (Earth Yellow)
9- Ral 5011 (Steel Blue)
A- BD2T20S771 (Cream Tan)
B- 383-34094 (Matte Green)
C- Ral 8025 (Pale Brown)
D- Ral 6003 (Olive Green)

Notlar (Notes)

* Test detayları ve diğer detaylar için Datasheet isteyiniz.

(Please request a datasheet for test details and other details.)

** Ürün Konfigürasyonu oluştururken herhangi bir aşamada (S) seçmeniz durumunda üretici tarafından size verilecek numaradır.

(This number will be assigned by the manufacturer if you choose (S) in one of the steps of the configuration.)

*** 420065EA-01 / Sol Lamba (Left Lamp)
420065EA-02 / Sağ Lamba (Right Lamp)

MADE IN TÜRKİYE
R by TEKOM

LED ARKA STOP LAMBASI
LED REAR STOP LAMP



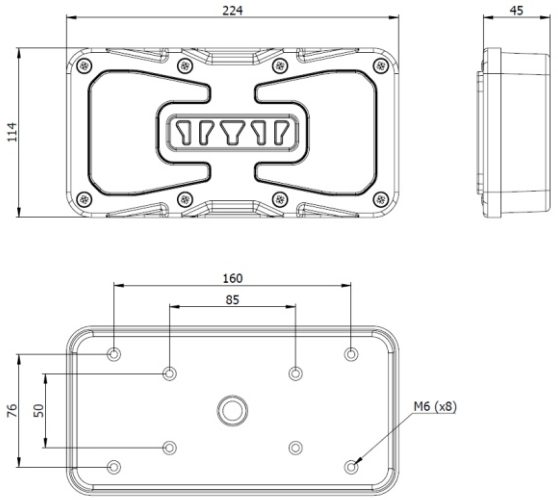

Teknik Özellikler (Technical Specifications)

- LED Aydınlatma Teknolojisi (LED Lighting Technology)
- 12-24 VDC Voltaj Seçeneği (12-24 VDC Voltage Option)
- IP X8 Sızdırmazlık (IP X8 Sealing)
* - MIL-STD 810 Çevre Şartlarına Uyumlu (Compatible with MIL-STD 810)
* - MIL-STD 461 Elektromanyetik Girişim Şartlarına Uyumlu (Compatible with MIL-STD 461)
- Sinyal, Park, Stop, Karartma Park, Karartma Stop Fonksiyonları (Sıgnal, Position, Stop, Blackout Position, Blackout Stop Functions)
- Alüminyum Gövde (Aluminum Body)
- Polikarbonat Lens (Polycarbonate Lens)
- NATO STANAG 4381 Uyumlu (NATO STANAG 4381 Compatible)

Fonksiyonlar (Functions)

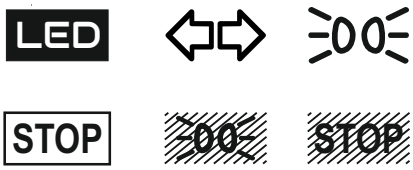

Parça Numara Konfigürasyonu (Part Number Configuration)

420066-01 / X X X X 00
420066-02 ***

**

Voltaj (Voltage)
S- Özel (Custom)
A- 12 VDC
B- 24 VDC

Kafes (Cage)
S- Özel (Custom)
1- Kafessiz (No Cage))
2- Komple Kafes (Full Cage-3mm)

Soket (Socket)
S- Özel (Custom)
1- Kablolu (Cable Without Socket)
2- MS27142-3 (GND: MS27144-2)
3- 776495-2 AMP
4- 776494-2 AMP
5- D38999/24WE06SN
6- 33482-4801 (Molex)
7- D38999-24WB98SN
8- DTM04-6P

Renk (Colour)
S- Özel (Custom)
1- Ral 9005 (Black)
2- Ral 9016 (Traffic White)
3- Ral 6014 (Yellow Olive)
4- Ral 6015 (Black Olive)
5- Ral 6020 (Chrome Green)
6- Ral 1001 (Beige)
7- Ral 1019 (Grey Beige)
8- BD1T00S734 (Earth Yellow)
9- Ral 5011 (Steel Blue)
A- BD2T20S771 (Cream Tan)
B- 383-34094 (Matte Green)
C- Ral 8025 (Pale Brown)
D- Ral 6003 (Olive Green)

Notlar (Notes)

* Test detayları ve diğer detaylar için Datasheet isteyiniz.

(Please request a datasheet for test details and other details.)

** Ürün Konfigürasyonu oluştururken herhangi bir aşamada (S) seçmeniz durumunda üretici tarafından size verilecek numaradır.

(This number will be assigned by the manufacturer if you choose (S) in one of the steps of the configuration.)

*** 420066-01 / Sol Lamba (Left Lamp)
420066-02 / Sağ Lamba (Right Lamp)

MADE IN TÜRKİYE
R by TEKOM

LED ARKA STOP LAMBASI / ADR ONAYLI
LED REAR STOP LAMP / ADR APPROVED



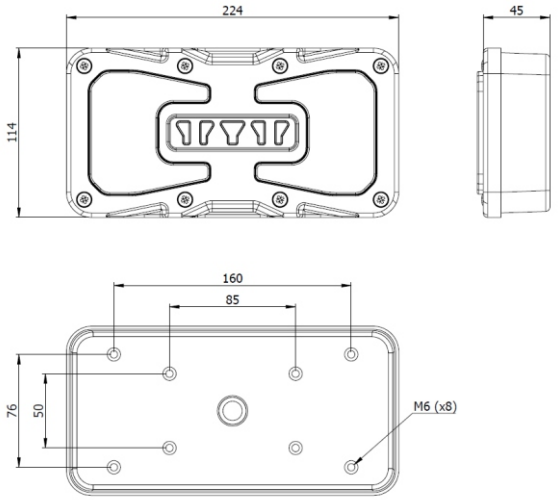

Teknik Özellikler (Technical Specifications)

- LED Aydınlatma Teknolojisi (LED Lighting Technology)
- 12-24 VDC Voltaj Seçeneği (12-24 VDC Voltage Option)
- IP X8 Sızdırmazlık (IP X8 Sealing)
- * MIL-STD 810 Çevre Şartlarına Uyumlu (Compatible with MIL-STD 810)
- * MIL-STD 461 Elektromanyetik Girişim Şartlarına Uyumlu (Compatible with MIL-STD 461)
- Sinyal, Park, Stop, Karartma Park, Karartma Stop Fonksiyonları (Signal, Position, Stop, Blackout Position, Blackout Stop Functions)
- Alüminyum Gövde (Aluminum Body)
- Polikarbonat Lens (Polycarbonate Lens)
- NATO STANAG 4381 Uyumlu (NATO STANAG 4381 Compatible)
- ADR Standartlarına uyumlu (ADR Compliant)
- Darbe,Deform- asyon ve Kısa Devre Koruması (Protection Against Impact, Deformation and Short-Circuit)
- Yanmaz ve Akaryakıta Dayanıklı Kablo Muhafazası (Flame Retardant and Fuel-Resistant Cable Sleeving)

Fonksiyonlar (Functions)

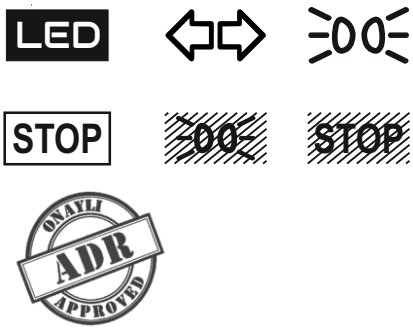

Parça Numara Konfigürasyonu (Part Number Configuration)

420066A-01 / X X X X 00
420066A-02 ***

**

Voltaj (Voltage)
S- Özel (Custom)
A- 12 VDC
B- 24 VDC

Kafes (Cage)
S- Özel (Custom)
1- Kafessiz (No Cage))
2- Komple Kafes (Full Cage-3mm)

Soket (Socket)
S- Özel (Custom)
1- Kablolu (Cable Without Socket)
2- MS27142-3 (GND: MS27144-2)
3- 776495-2 AMP
4- 776494-2 AMP
5- D38999/24WE06SN
6- 33482-4801 (Molex)
7- D38999-24WB98SN
8- DTM04-6P

Renk (Colour)
S- Özel (Custom)
1- Ral 9005 (Black)
2- Ral 9016 (Traffic White)
3- Ral 6014 (Yellow Olive)
4- Ral 6015 (Black Olive)
5- Ral 6020 (Chrome Green)
6- Ral 1001 (Beige)
7- Ral 1019 (Grey Beige)
8- BD1T00S734 (Earth Yellow)
9- Ral 5011 (Steel Blue)
A- BD2T20S771 (Cream Tan)
B- 383-34094 (Matte Green)
C- Ral 8025 (Pale Brown)
D- Ral 6003 (Olive Green)

Notlar (Notes)

* Test detayları ve diğer detaylar için Datasheet isteyiniz.

(Please request a datasheet for test details and other details.)

** Ürün Konfigürasyonu oluştururken herhangi bir aşamada (S) seçmeniz durumunda üretici tarafından size verilecek numaradır.

(This number will be assigned by the manufacturer if you choose (S) in one of the steps of the configuration.)

*** 420066A-01 / Sol Lamba (Left Lamp)
420066A-02 / Sağ Lamba (Right Lamp)

MADE IN TÜRKİYE
R by TEKOM

LED ARKA STOP LAMBASI
LED REAR STOP LAMP





01-Sol / Left

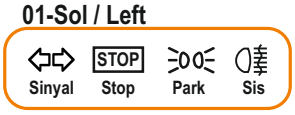

02-Sağ / Right



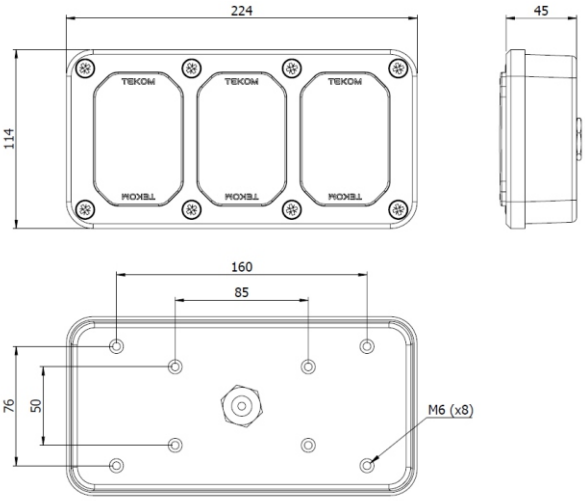

Teknik Özellikler (Technical Specifications)

- LED Aydınlatma Teknolojisi (LED Lighting Technology)
- 12-24 VDC Voltaj Seçeneği (12-24 VDC Voltage Option)
- IP X8 Sızdırmazlık (IP X8 Sealing)
- *- MIL-STD 810 Çevre Şartlarına Uyumlu (Compatible with MIL-STD 810)
- *- MIL-STD 461 Elektromanyetik Girişim Şartlarına Uyumlu (Compatible with MIL-STD 461)
- Sinyal, Park, Stop, Geri Vites, Arka Sis (Signal, Position, Stop, Reverse, Rear Fog)
- Alüminyum Gövde (Aluminum Body)
- Polikarbonat Lens (Polycarbonate Lens)

Fonksiyonlar (Functions)

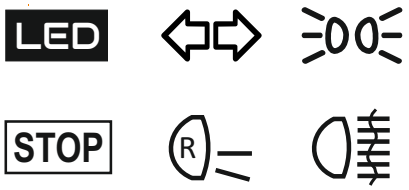

Parça Numara Konfigürasyonu (Part Number Configuration)

420067-01 / X X X X 00
420067-02 ** **

Voltaj (Voltage)
S- Özel (Custom)
A- 12 VDC
B- 24 VDC

Soket (Socket)
S- Özel (Custom)
1- Kablolu (Cable Without Socket)
2- MS27142-3 (GND: MS27144-2)
3- 776495-2 AMP
4- 776494-2 AMP
5- D38999/24WB98SN
6- 33482-4801 (Molex)
7- DT04-6P

Kafes (Cage)
S- Özel (Custom)
1- Kafessiz (No Cage)
2- Komple Kafes (Full Cage-3mm)

Renk (Colour)
S- Özel (Custom)
1- Ral 9005 (Black)
2- Ral 9016 (Traffic White)
3- Ral 6014 (Yellow Olive)
4- Ral 6015 (Black Olive)
5- Ral 6020 (Chrome Green)
6- Ral 1001 (Beige)
7- Ral 1019 (Grey Beige)
8- BD1T00S734 (Earth Yellow)
9- Ral 5011 (Steel Blue)
A- BD2T20S771 (Cream Tan)
B- 383-34094 (Matte Green)
C- Ral 8025 (Pale Brown)
D- Ral 6003 (Olive Green)

Notlar (Notes)

* Test detayları ve diğer detaylar için Datasheet isteyiniz.

(Please request a datasheet for test details and other details.)

** Ürün Konfigürasyonu oluştururken herhangi bir aşamada (S) seçmeniz durumunda üretici tarafından size verilecek numaradır.

(This number will be assigned by the manufacturer if you choose (S) in one of the steps of the configuration.)

*** 420067-01 LED Arka Stop-Sol (LED Rear Stop-Left)

- Sinyal / Park / Stop / Sis
  (Signal / Position / Stop / Fog)

420067-02 LED Arka Stop-Sağ (LED Rear Stop-Right)

- Sinyal / Park / Stop / Geri Vites
  (Signal / Position / Stop / Reverse)

MADE IN TÜRKİYE

R by TEKOM

LED ARKA STOP LAMBASI / ADR ONAYLI
LED REAR STOP LAMP / ADR APPROVED





01-Sol / Left

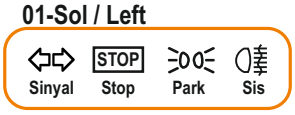

02-Sağ / Right



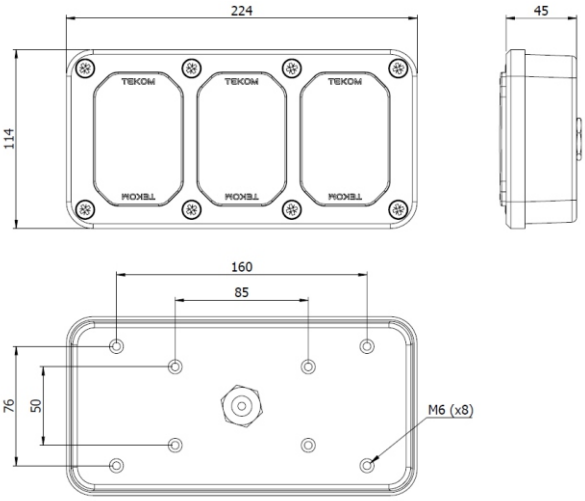

Teknik Özellikler (Technical Specifications)

- LED Aydınlatma Teknolojisi (LED Lighting Technology)
- 12-24 VDC Voltaj Seçeneği (12-24 VDC Voltage Option)
- IP X8 Sızdırmazlık (IP X8 Sealing)
- MIL-STD 810 Çevre Şartlarına Uyumlu
  (Compatible with MIL-STD 810)
- MIL-STD 461 Elektromanyetik Girişim Şartlarına Uyumlu
  (Compatible with MIL-STD 461)
- Sinyal, Park, Stop, Geri Vites, Arka Sis
  (Signal, Position, Stop, Reverse, Rear Fog)
- Alüminyum Gövde (Aluminum Body)
- Polikarbonat Lens (Polycarbonate Lens)
- ADR Standartlarına uyumlu(ADR Compliant)
- Darbe,Deformasyon ve Kısa Devre Koruması
  (Protection Against Impact, Deformation and Short-Circuit)
- Yanmaz ve Akaryakıta Dayanıklı Kablo Muhafazası
  (Flame Retardant and Fuel-Resistant Cable Sleeving)

Fonksiyonlar (Functions)

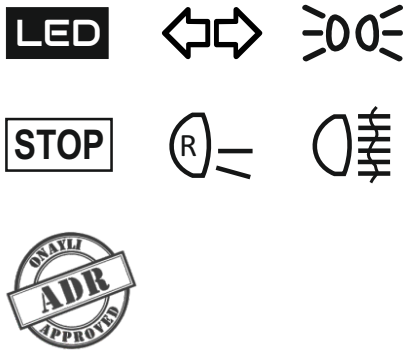

Parça Numara Konfigürasyonu (Part Number Configuration)

420067A-01 / 420067A-02 X X X X 00 **

Voltaj (Voltage)
S- Özel (Custom)
A- 12 VDC
B- 24 VDC

Soket (Socket)
S- Özel (Custom)
1- Kablolu (Cable Without Socket)
2- MS27142-3 (GND: MS27144-2)
3- 776495-2 AMP
4- 776494-2 AMP
5- D38999/24WB98SN
6- 33482-4801 (Molex)
7- DT04-6P

Kafes (Cage)
S- Özel (Custom)
1- Kafessiz (No Cage)
2- Komple Kafes (Full Cage-3mm)

Renk (Colour)
S- Özel (Custom)
1- Ral 9005 (Black)
2- Ral 9016 (Traffic White)
3- Ral 6014 (Yellow Olive)
4- Ral 6015 (Black Olive)
5- Ral 6020 (Chrome Green)
6- Ral 1001 (Beige)
7- Ral 1019 (Grey Beige)
8- BD1T00S734 (Earth Yellow)
9- Ral 5011 (Steel Blue)
A- BD2T20S771 (Cream Tan)
B- 383-34094 (Matte Green)
C- Ral 8025 (Pale Brown)
D- Ral 6003 (Olive Green)

Notlar (Notes)

* Test detayları ve diğer detaylar için Datasheet isteyiniz.

(Please request a datasheet for test details and other details.)

** Ürün Konfigürasyonu oluştururken herhangi bir aşamada (S) seçmeniz durumunda üretici tarafından size verilecek numaradır.

(This number will be assigned by the manufacturer if you choose (S) in one of the steps of the configuration.)

*** 420067A-01 LED Arka Stop-Sol (LED Rear Stop-Left)

- Sinyal / Park / Stop / Sis
  (Signal / Position / Stop / Fog)

420067A-02 LED Arka Stop-Sağ (LED Rear Stop-Right)

- Sinyal / Park / Stop / Geri Vites
  (Signal / Position / Stop / Reverse)

MADE IN TÜRKİYE
R by TEKOM

LED ARKA STOP LAMBASI / ECE REGÜLASYONLU
LED REAR STOP LAMP / ECE HOMOLOGATED



01-Sol / Left

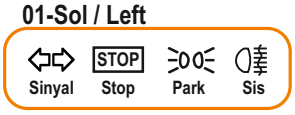



02-Sağ / Right



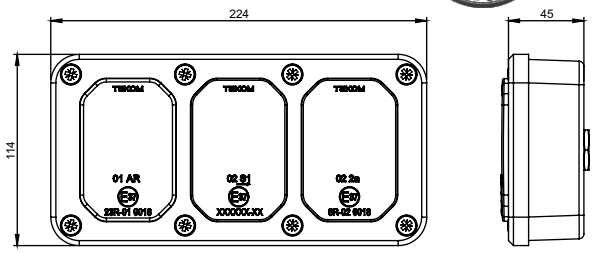

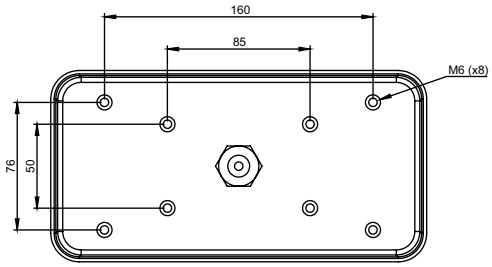

Teknik Özellikler (Technical Specifications)

- LED Aydınlatma Teknolojisi (LED Lighting Technology)
- 12-24 VDC Voltaj Seçeneği (12-24 VDC Voltage Option)
- IP X8 Sızdırmazlık (IP X8 Sealing)
* - MIL-STD 810 Çevre Şartlarına Uyumlu
  (Compatible with MIL-STD 810)
* - MIL-STD 461 Elektromanyetik Girişim Şartlarına Uyumlu
  (Compatible with MIL-STD 461)
- Sinyal, Park, Stop, Geri Vites, Arka Sis
  (Signal, Position, Stop, Reverse, Rear Fog)
- Alüminyum Gövde (Aluminum Body)
- Polikarbonat Lens (Polycarbonate Lens)
- ECE R6, R23 ve R148 Sertifikalı
  (ECE R6, R23 and R148 Certified)

Fonksiyonlar (Functions)

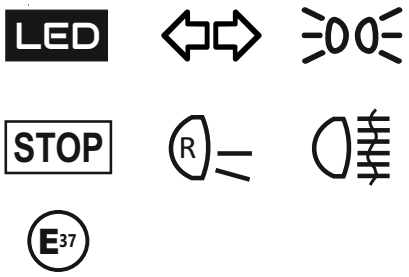

Parça Numara Konfigürasyonu (Part Number Configuration)

420067E-01 / X X X X 00
420067E-02 ***

Voltaj (Voltage)
S- Özel (Custom)
A- 12 VDC
B- 24 VDC

Soket (Socket)
S- Özel (Custom)
1- Kablolu (Cable Without Socket)
2- MS27142-3 (GND: MS27144-2)
3- 776495-2 AMP
4- 776494-2 AMP
5- D38999/24WB98SN
6- 33482-4801 (Molex)
7- DT04-6P
8- D38999/24ZB98PN

Kafes (Cage)
S- Özel (Custom)
1- Kafessiz (No Cage)
2- Komple Kafes (Full Cage-3mm)

Renk (Colour)
S- Özel (Custom)
1- Ral 9005 (Black)
2- Ral 9016 (Traffic White)
3- Ral 6014 (Yellow Olive)
4- Ral 6015 (Black Olive)
5- Ral 6020 (Chrome Green)
6- Ral 1001 (Beige)
7- Ral 1019 (Grey Beige)
8- BD1T00S734 (Earth Yellow)
9- Ral 5011 (Steel Blue)
A- BD2T20S771 (Cream Tan)
B- 383-34094 (Matte Green)
C- Ral 8025 (Pale Brown)
D- Ral 6003 (Olive Green)

Notlar (Notes)

* Test detayları ve diğer detaylar için Datasheet isteyiniz.

(Please request a datasheet for test details and other details.)

** Ürün Konfigürasyonu oluştururken herhangi bir aşamada (S) seçmeniz durumunda üretici tarafından size verilecek numaradır.

(This number will be assigned by the manufacturer if you choose (S) in one of the steps of the configuration.)

*** 420067E-01 LED Arka Stop-Sol
(LED Rear Stop-Left)

- Sinyal / Park / Stop / Sis
  (Signal / Position / Stop / Fog)

420067E-02 LED Arka Stop-Sağ
(LED Rear Stop-Right)

- Sinyal / Park / Stop / Geri Vites
  (Signal / Position / Stop / Reverse)

MADE IN TÜRKİYE

R by TEKOM

LED ARKA STOP LAMBASI / ECE REGÜLASYONLU / ADR ONAYLI
LED REAR STOP LAMP / ECE HOMOLOGATED / ADR APPROVED



01-Sol / Left

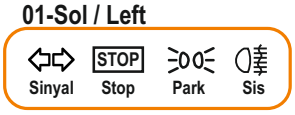



02-Sağ / Right



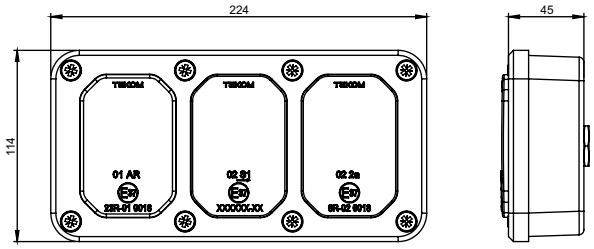

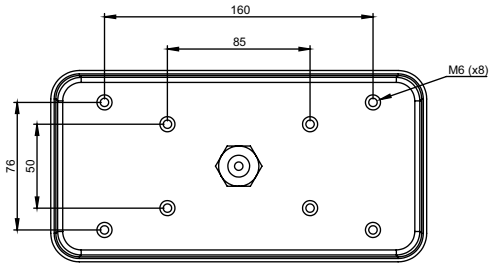

Teknik Özellikler (Technical Specifications)

- LED Aydınlatma Teknolojisi (LED Lighting Technology)
- 12-24 VDC Voltaj Seçeneği (12-24 VDC Voltage Option)
- IP X8 Sızdırmazlık (IP X8 Sealing)
* - MIL-STD 810 Çevre Şartlarına Uyumlu
  (Compatible with MIL-STD 810)
* - MIL-STD 461 Elektromanyetik Girişim Şartlarına Uyumlu
  (Compatible with MIL-STD 461)
- Sinyal, Park, Stop, Geri Vites, Arka Sis
  (Signal, Position, Stop, Reverse, Rear Fog)
- Alüminyum Gövde (Aluminum Body)
- Polikarbonat Lens (Polycarbonate Lens)
- ECE R6, R23 ve R148 Sertifikalı
  (ECE R6, R23 and R148 Certified)
- ADR Standartlarına uyumlu(ADR Compliant)
- Darbe,Deformasyon ve Kısa Devre Koruması
  (Protection Against Impact, Deformation and Short-Circuit)
- Yanmaz ve Akaryakıta Dayanıklı Kablo Muhafazası
  (Flame Retardant and Fuel-Resistant Cable Sleeving)

Fonksiyonlar (Functions)

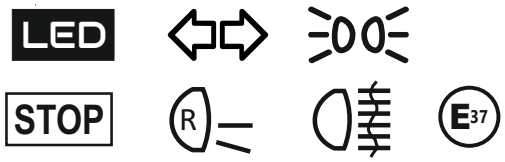





Parça Numara Konfigürasyonu (Part Number Configuration)

420067EA-01 / 420067EA-02*** X X X X 00 **

Voltaj (Voltage)
S- Özel (Custom)
A- 12 VDC
B- 24 VDC

Soket (Socket)
S- Özel (Custom)
1- Kablolu (Cable Without Socket)
2- MS27142-3 (GND: MS27144-2)
3- 776495-2 AMP
4- 776494-2 AMP
5- D38999/24WB98SN
6- 33482-4801 (Molex)
7- DT04-6P
8- D38999/24ZB98PN

Kafes (Cage)
S- Özel (Custom)
1- Kafessiz (No Cage)
2- Komple Kafes (Full Cage-3mm)

Renk (Colour)
S- Özel (Custom)
1- Ral 9005 (Black)
2- Ral 9016 (Traffic White)
3- Ral 6014 (Yellow Olive)
4- Ral 6015 (Black Olive)
5- Ral 6020 (Chrome Green)
6- Ral 1001 (Beige)
7- Ral 1019 (Grey Beige)
8- BD1T00S734 (Earth Yellow)
9- Ral 5011 (Steel Blue)
A- BD2T20S771 (Cream Tan)
B- 383-34094 (Matte Green)
C- Ral 8025 (Pale Brown)
D- Ral 6003 (Olive Green)

Notlar (Notes)

* Test detayları ve diğer detaylar için Datasheet isteyiniz.

(Please request a datasheet for test details and other details.)

** Ürün Konfigürasyonu oluştururken herhangi bir aşamada (S) seçmeniz durumunda üretici tarafından size verilecek numaradır.

(This number will be assigned by the manufacturer if you choose (S) in one of the steps of the configuration.)

*** 420067EA-01 LED Arka Stop-Sol
(LED Rear Stop-Left)

- Sinyal / Park / Stop / Sis
  (Signal / Position / Stop / Fog)

420067EA-02 LED Arka Stop-Sağ
(LED Rear Stop-Right)

- Sinyal / Park / Stop / Geri Vites
  (Signal / Position / Stop / Reverse)

MADE IN TÜRKİYE

R by TEKOM

LED ARKA PARK VE FREN LAMBASI
LED REAR POSITION AND STOP LAMP



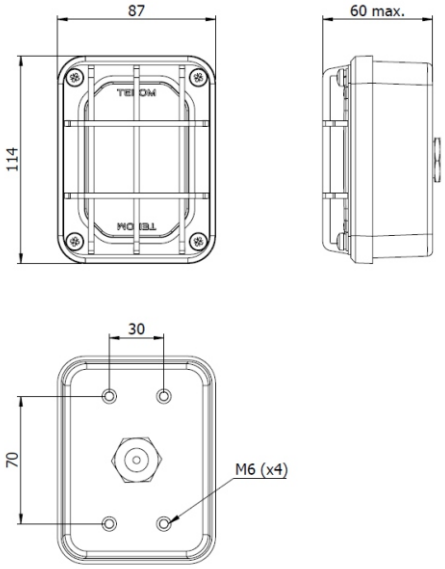

Teknik Özellikler (Technical Specifications)

- LED Aydınlatma Teknolojisi (LED Lighting Technology)
- 12-24 VDC Voltaj Seçeneği (12-24 VDC Voltage Option)
- IP X8 Sızdırmazlık (IP X8 Sealing)
* - MIL-STD 810 Çevre Şartlarına Uyumlu
  (Compatible with MIL-STD 810)
* - MIL-STD 461 Elektromanyetik Girişim Şartlarına Uyumlu
  (Compatible with MIL-STD 461)
- Led Arka Park ve Fren Fonksiyonu (Led Rear Position and Stop Function)
- Alüminyum Gövde (Aluminum Body)
- Polikarbonat Lens (Polycarbonate Lens)

Fonksiyonlar (Functions)



Parça Numara Konfigürasyonu (Part Number Configuration)

420068 / X X X X 00

**

Voltaj (Voltage)
S- Özel (Custom)
A- 12 VDC
B- 24 VDC

Kafes (Cage)
S- Özel (Custom)
1- Kafessiz (No Cage)
2- Kafesli (With Cage)
3- Yekpare Kafesli (With Monoblock Cage)

Renk (Colour)
S- Özel (Custom)
1- Ral 9005 (Black)
2- Ral 9016 (Traffic White)
3- Ral 6014 (Yellow Olive)
4- Ral 6015 (Black Olive)
5- Ral 6020 (Chrome Green)
6- Ral 1001 (Beige)
7- Ral 1019 (Grey Beige)
8- BD1T00S734 (Earth Yellow)
9- Ral 5011 (Steel Blue)
A- BD2T20S771 (Cream Tan)
B- 383-34094 (Matte Green)
C- Ral 8025 (Pale Brown)
D- Ral 6003 (Olive Green)

Soket (Socket)
S- Özel (Custom)
1- Kablolu (Cable Without Socket)
2- MS27142-3 (GND: MS27144-2)
3- 282087-1 AMP
4- 282105-1 AMP
5- VG95234A-10SL-3PN
6- DT04-3P

Notlar (Notes)

* Test detayları ve diğer detaylar için Datasheet isteyiniz.

(Please request a datasheet for test details and other details.)

** Ürün Konfigürasyonu oluştururken herhangi bir aşamada (S) seçmeniz durumunda üretici tarafından size verilecek numaradır.

(This number will be assigned by the manufacturer if you choose (S) in one of the steps of the configuration.)

MADE IN TÜRKİYE
R by TEKOM

LED ARKA PARK VE FREN LAMBASI / ADR ONAYLI
LED REAR POSITION AND STOP LAMP / ADR APPROVED



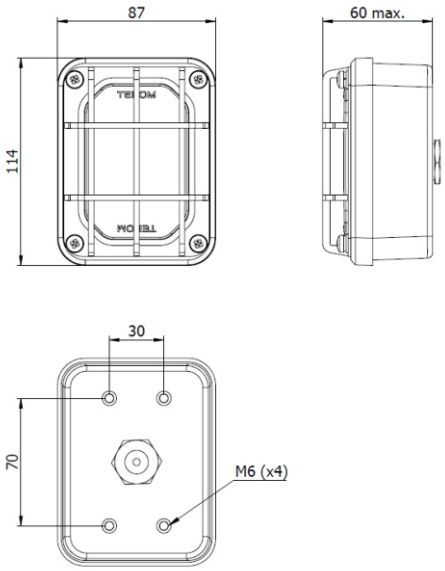

Teknik Özellikler (Technical Specifications)

- LED Aydınlatma Teknolojisi (LED Lighting Technology)
- 12-24 VDC Voltaj Seçeneği (12-24 VDC Voltage Option)
- IP X8 Sızdırmazlık (IP X8 Sealing)
* - MIL-STD 810 Çevre Şartlarına Uyumlu
  (Compatible with MIL-STD 810)
* - MIL-STD 461 Elektromanyetik Girişim Şartlarına Uyumlu
  (Compatible with MIL-STD 461)
- Led Arka Park ve Fren Fonksiyonu (Led Rear Position and Stop Function)
- Alüminyum Gövde (Aluminum Body)
- Polikarbonat Lens (Polycarbonate Lens)
- ADR Standartlarına uyumlu(ADR Compliant)
- Darbe,Deformasyon ve Kısa Devre Koruması
  (Protection Against Impact, Deformation and Short-Circuit)
- Yanmaz ve Akaryakıta Dayanıklı Kablo Muhafazası
  (Flame Retardant and Fuel-Resistant Cable Sleeving)

Fonksiyonlar (Functions)

LED STOP

ONAYLI ADR APPROVED

Parça Numara Konfigürasyonu (Part Number Configuration)

420068A / X X X X 00 **

Voltaj (Voltage)
S- Özel (Custom)
A- 12 VDC
B- 24 VDC

Soket (Socket)
S- Özel (Custom)
1- Kablolu (Cable Without Socket)
2- MS27142-3 (GND: MS27144-2)
3- 282087-1 AMP
4- 282105-1 AMP
5- VG95234A-10SL-3PN
6- DT04-3P

Kafes (Cage)
S- Özel (Custom)
1- Kafessiz (No Cage)
2- Kafesli (With Cage)
3- Yekpare Kafesli (With Monoblock Cage)

Renk (Colour)
S- Özel (Custom)
1- Ral 9005 (Black)
2- Ral 9016 (Traffic White)
3- Ral 6014 (Yellow Olive)
4- Ral 6015 (Black Olive)
5- Ral 6020 (Chrome Green)
6- Ral 1001 (Beige)
7- Ral 1019 (Grey Beige)
8- BD1T00S734 (Earth Yellow)
9- Ral 5011 (Steel Blue)
A- BD2T20S771 (Cream Tan)
B- 383-34094 (Matte Green)
C- Ral 8025 (Pale Brown)
D- Ral 6003 (Olive Green)

Notlar (Notes)

* Test detayları ve diğer detaylar için Datasheet isteyiniz.

(Please request a datasheet for test details and other details.)

** Ürün Konfigürasyonu oluştururken herhangi bir aşamada (S) seçmeniz durumunda üretici tarafından size verilecek numaradır.

(This number will be assigned by the manufacturer if you choose (S) in one of the steps of the configuration.)

MADE IN TÜRKİYE
R by TEKOM

LED ARKA PARK VE FREN LAMBASI / ECE REGÜLASYONLU
LED REAR POSITION AND STOP LAMP / ECE HOMOLOGATED



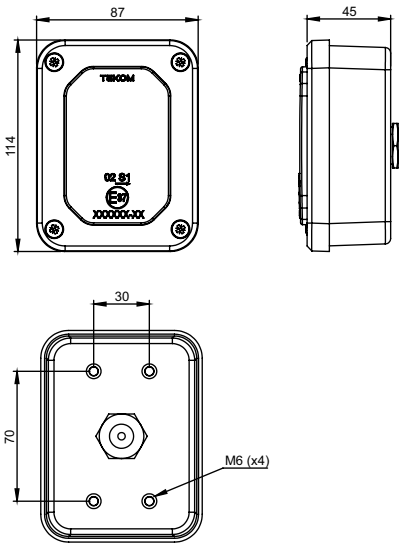

Teknik Özellikler (Technical Specifications)

- LED Aydınlatma Teknolojisi (LED Lighting Technology)
- 12-24 VDC Voltaj Seçeneği (12-24 VDC Voltage Option)
- IP X8 Sızdırmazlık (IP X8 Sealing)
* - MIL-STD 810 Çevre Şartlarına Uyumlu (Compatible with MIL-STD 810)
* - MIL-STD 461 Elektromanyetik Girişim Şartlarına Uyumlu (Compatible with MIL-STD 461)
- Led Arka Park ve Fren Fonksiyonu (Led Rear Position and Stop Function)
- Alüminyum Gövde (Aluminum Body)
- Polikarbonat Lens (Polycarbonate Lens)
- ECE R148 Sertifikalı (ECE R148 Certified)

Fonksiyonlar (Functions)



Parça Numara Konfigürasyonu (Part Number Configuration)

420068E / X X X X 00 **

Voltaj (Voltage)
S- Özel (Custom)
A- 12 VDC
B- 24 VDC

Soket (Socket)
S- Özel (Custom)
1- Kablolu (Cable Without Socket)
2- MS27142-3 (GND: MS27144-2)
3- 282087-1 AMP
4- 282105-1 AMP
5- VG95234A-10SL-3PN

Kafes (Cage)
S- Özel (Custom)
1- Kafessiz (No Cage)
2- Kafesli (With Cage)
3- Yekpare Kafesli (With Monoblock Cage)

Renk (Colour)
S- Özel (Custom)
1- Ral 9005 (Black)
2- Ral 9016 (Traffic White)
3- Ral 6014 (Yellow Olive)
4- Ral 6015 (Black Olive)
5- Ral 6020 (Chrome Green)
6- Ral 1001 (Beige)
7- Ral 1019 (Grey Beige)
8- BD1T00S734 (Earth Yellow)
9- Ral 5011 (Steel Blue)
A- BD2T20S771 (Cream Tan)
B- 383-34094 (Matte Green)
C- Ral 8025 (Pale Brown)
D- Ral 6003 (Olive Green)

Notlar (Notes)

* Test detayları ve diğer detaylar için Datasheet isteyiniz.

(Please request a datasheet for test details and other details.)

** Ürün Konfigürasyonu oluştururken herhangi bir aşamada (S) seçmeniz durumunda üretici tarafından size verilecek numaradır.

(This number will be assigned by the manufacturer if you choose (S) in one of the steps of the configuration.)

MADE IN TÜRKİYE
R by TEKOM

LED ARKA PARK VE FREN LAMBASI / ECE REGÜLASYONLU / ADR ONAYLI
LED REAR POSITION AND STOP LAMP / ECE HOMOLOGATED / ADR APPROVED



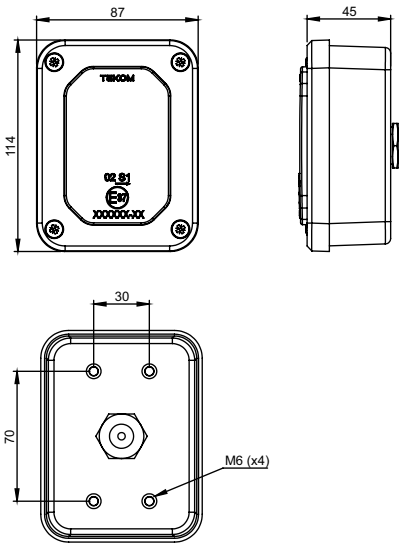

Teknik Özellikler (Technical Specifications)

- LED Aydınlatma Teknolojisi (LED Lighting Technology)
- 12-24 VDC Voltaj Seçeneği (12-24 VDC Voltage Option)
- IP X8 Sızdırmazlık (IP X8 Sealing)
* - MIL-STD 810 Çevre Şartlarına Uyumlu
  (Compatible with MIL-STD 810)
* - MIL-STD 461 Elektromanyetik Girişim Şartlarına Uyumlu
  (Compatible with MIL-STD 461)
- Led Arka Park ve Fren Fonksiyonu (Led Rear Position and Stop Function)
- Alüminyum Gövde (Aluminum Body)
- Polikarbonat Lens (Polycarbonate Lens)
- ECE R148 Sertifikalı (ECE R148 Certified)
- ADR Standartlarına uyumlu(ADR Compliant)
- Darbe,Deformasyon ve Kısa Devre Koruması
  (Protection Against Impact, Deformation and Short-Circuit)
- Yanmaz ve Akaryakıta Dayanıklı Kablo Muhafazası
  (Flame Retardant and Fuel-Resistant Cable Sleeving)

Fonksiyonlar (Functions)

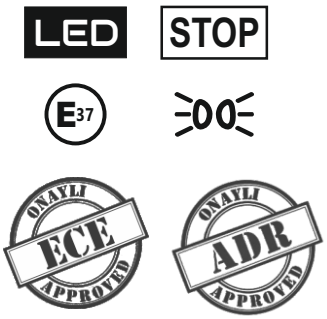

Parça Numara Konfigürasyonu (Part Number Configuration)

420068EA / X X X X 00 **

Voltaj (Voltage)
S- Özel (Custom)
A- 12 VDC
B- 24 VDC

Soket (Socket)
S- Özel (Custom)
1- Kablolu (Cable Without Socket)
2- MS27142-3 (GND: MS27144-2)
3- 282087-1 AMP
4- 282105-1 AMP
5- VG95234A-10SL-3PN

Kafes (Cage)
S- Özel (Custom)
1- Kafessiz (No Cage)
2- Kafesli (With Cage)
3- Yekpare Kafesli (With Monoblock Cage)

Renk (Colour)
S- Özel (Custom)
1- Ral 9005 (Black)
2- Ral 9016 (Traffic White)
3- Ral 6014 (Yellow Olive)
4- Ral 6015 (Black Olive)
5- Ral 6020 (Chrome Green)
6- Ral 1001 (Beige)
7- Ral 1019 (Grey Beige)
8- BD1T00S734 (Earth Yellow)
9- Ral 5011 (Steel Blue)
A- BD2T20S771 (Cream Tan)
B- 383-34094 (Matte Green)
C- Ral 8025 (Pale Brown)
D- Ral 6003 (Olive Green)

Notlar (Notes)

* Test detayları ve diğer detaylar için Datasheet isteyiniz.

(Please request a datasheet for test details and other details.)

** Ürün Konfigürasyonu oluştururken herhangi bir aşamada (S) seçmeniz durumunda üretici tarafından size verilecek numaradır.

(This number will be assigned by the manufacturer if you choose (S) in one of the steps of the configuration.)

MADE IN TÜRKİYE
R by TEKOM

LED KARARTMA SÜRÜŞ LAMBASI
LED BLACKOUT DRIVING LAMP



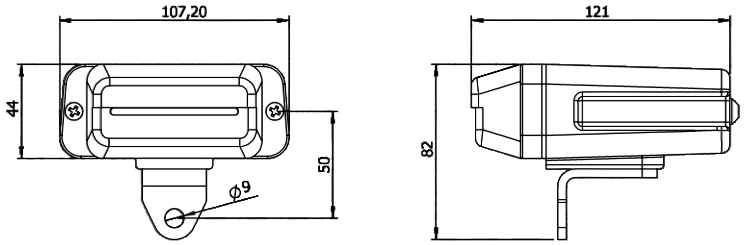

Teknik Özellikler (Technical Specifications)

- LED Aydınlatma Teknolojisi (LED Lighting Technology)
- 12-24 VDC Voltaj Seçeneği (12-24 VDC Voltage Option)
- IP X8 Sızdırmazlık (IP X8 Sealing)
- *- MIL-STD 810 Çevre Şartlarına Uyumlu (Compatible with MIL-STD 810)
- *- MIL-STD 461 Elektromanyetik Girişim Şartlarına Uyumlu (Compatible with MIL-STD 461)
- Alüminyum Gövde (Aluminum Body)
- Polikarbonat Lens (Polycarbonate Lens)
- Karartma Rengi : Yeşil (Blackout Colour : Green)

Fonksiyonlar (Functions)

LED

Parça Numara Konfigürasyonu (Part Number Configuration)

420070 / X X X X 00

**

Voltaj (Voltage)
S- Özel (Custom)
A- 12 VDC
B- 24 VDC

Soket (Socket)
S- Özel (Custom)
1- Kablolu (Cable Without socket)
2- MS27142-2 (GND: CHASIS)
3- MS27142-3 (GND: MS27144-2)
4- 282104-1 AMP
5- 282080-1 AMP
6- VG95234A-10SL-4PN (CA3102E10SL-4PBF80)
7- DT04-2P

Renk (Colour)
S- Özel (Custom)
1- Ral 9005 (Black)
2- Ral 9016 (Traffic White)
3- Ral 6014 (Yellow Olive)
4- Ral 6015 (Black Olive)
5- Ral 6020 (Chrome Green)
6- Ral 1001 (Beige)
7- Ral 1019 (Grey Beige)
8- BD1T00S734 (Earth Yellow)
9- Ral 5011 (Steel Blue)
A- BD2T20S771 (Cream Tan)
B- 383-34094 (Matte Green)
C- Ral 8025 (Pale Brown)
D- Ral 6003 (Olive Green)

Bağlantı Mesnedi (Connection Type)
S- Özel (Custom)
1- Mesnetsiz (Without Bracket)
2- Standart Mesnet (Standart Bracket)

Notlar (Notes)

* Test detayları ve diğer detaylar için Datasheet isteyiniz.

(Please request a datasheet for test details and other details.)

** Ürün Konfigürasyonu oluştururken herhangi bir aşamada (S) seçmeniz durumunda üretici tarafından size verilecek numaradır.

(This number will be assigned by the manufacturer if you choose (S) in one of the steps of the configuration.)

MADE IN TÜRKİYE
R by TEKOM

LED KARARTMA SÜRÜŞ LAMBASI
LED BLACKOUT DRIVING LAMP



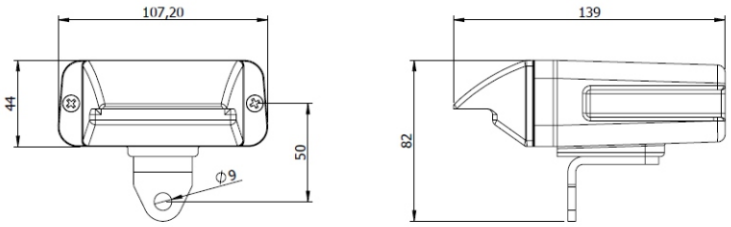

Teknik Özellikler (Technical Specifications)

- LED Aydınlatma Teknolojisi (LED Lighting Technology)
- 12-24 VDC Voltaj Seçeneği (12-24 VDC Voltage Option)
- IP X8 Sızdırmazlık (IP X8 Sealing)
- *- MIL-STD 810 Çevre Şartlarına Uyumlu (Compatible with MIL-STD 810)
- *- MIL-STD 461 Elektromanyetik Girişim Şartlarına Uyumlu (Compatible with MIL-STD 461)
- Alüminyum Gövde (Aluminum Body)
- Polikarbonat Lens (Polycarbonate Lens)

Fonksiyonlar (Functions)

LED

Parça Numara Konfigürasyonu (Part Number Configuration)

420071-01 / X X X X 00
420071-02
420071-03
420071-04***

**

Bağlantı Mesnedi (Connection Type)
S- Özel (Custom)
1- Mesnetsiz (Without Bracket)
2- Standart Mesnet (Standart Bracket)

Renk (Colour)
S- Özel (Custom)
1- Ral 9005 (Black)
2- Ral 9016 (Traffic White)
3- Ral 6014 (Yellow Olive)
4- Ral 6015 (Black Olive)
5- Ral 6020 (Chrome Green)
6- Ral 1001 (Beige)
7- Ral 1019 (Grey Beige)
8- BD1T00S734 (Earth Yellow)
9- Ral 5011 (Steel Blue)
A- BD2T20S771 (Cream Tan)
B- 383-34094 (Matte Green)
C- Ral 8025 (Pale Brown)
D- Ral 6003 (Olive Green)

Soket (Socket)
S- Özel (Custom)
1- Kablolu (Cable Without socket)
2- MS27142-2 (GND: CHASIS)
3- MS27142-3 (GND: MS27144-2)
4- 282104-1 AMP
5- 282080-1 AMP
6- DT06-2S
7- DT04-2P
8- CA3102E10SL-4PBF80

Voltaj (Voltage)
S- Özel (Custom)
A- 12 VDC
B- 24 VDC

Notlar (Notes)

* Test detayları ve diğer detaylar için Datasheet isteyiniz.

(Please request a datasheet for test details and other details.)

** Ürün Konfigürasyonu oluştururken herhangi bir aşamada (S) seçmeniz durumunda üretici tarafından size verilecek numaradır.

(This number will be assigned by the manufacturer if you choose (S) in one of the steps of the configuration.)

*** 420071-01 / Yeşil Işık (Green Light)

420071-02 / Beyaz Işık (Warm White Light)

420071-03 / Turkuaz Işık (Cyan Light)
- NATO STANAG 4381 Uyumlu
(NATO STANAG 4381 Compatible)

420071-04 / Kırmızı Işık (Red Light)

MADE IN TÜRKİYE

R by TEKOM

LED KOMPAKT KARARTMA SÜRÜŞ LAMBASI
LED COMPACT BLACKOUT DRIVING LAMP



Dairesel Mesnetli
(Circular Bracket)



Dikdörtgen Mesnetli
(Rectangular Bracket)

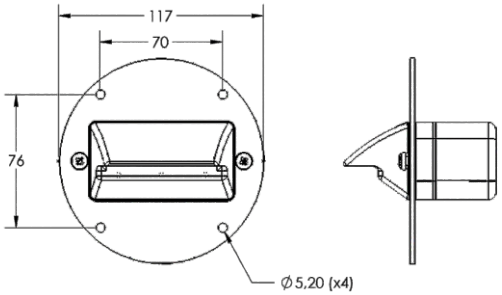

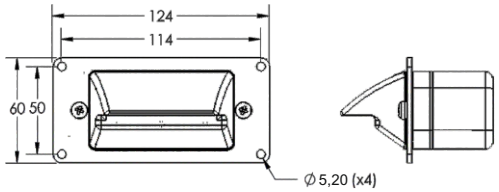

Teknik Özellikler (Technical Specifications)

- LED Aydınlatma Teknolojisi (LED Lighting Technology)
- 12-24 VDC Voltaj Seçeneği (12-24 VDC Voltage Option)
- IP X8 Sızdırmazlık (IP X8 Sealing)
- * MIL-STD 810 Çevre Şartlarına Uyumlu
  (Compatible with MIL-STD 810)
- * MIL-STD 461 Elektromanyetik Girişim Şartlarına Uyumlu
  (Compatible with MIL-STD 461)
- Alüminyum Gövde (Aluminum Body)
- Çelik Braket (Steel Bracket)
- Polikarbonat Lens (Polycarbonate Lens)

Fonksiyonlar (Functions)

LED

Parça Numara Konfigürasyonu (Part Number Configuration)

420072-01 / X X X X 00
420072-02
420072-03
420072-04 ***

** Bağlantı Mesnedi (Connection Type)
S- Özel (Custom)
1- Dairesel Mesnet (Circular Bracket)
2- Dikdörtgen Mesnet (Rectangular Bracket)

*** Voltaj (Voltage)
S- Özel (Custom)
A- 12 VDC
B- 24 VDC

Soket (Socket)
S- Özel (Custom)
1- Kablolu (Cable Without socket)
2- MS27142-3 (GND: MS27144-2)
3- 282104-1 AMP
4- 282080-1 AMP
5- MS3111E8-3P
6- VG95234A-10SL-4PN

Renk (Colour)
S- Özel (Custom)
1- Ral 9005 (Black)
2- Ral 9016 (Traffic White)
3- Ral 6014 (Yellow Olive)
4- Ral 6015 (Black Olive)
5- Ral 6020 (Chrome Green)
6- Ral 1001 (Beige)
7- Ral 1019 (Grey Beige)
8- BD1T00S734 (Earth Yellow)
9- Ral 5011 (Steel Blue)
A- BD2T20S771 (Cream Tan)
B- 383-34094 (Matte Green)
C- Ral 8025 (Pale Brown)
D- Ral 6003 (Olive Green)

Notlar (Notes)

* Test detayları ve diğer detaylar için Datasheet isteyiniz.

(Please request a datasheet for test details and other details.)

** Ürün Konfigürasyonu oluştururken herhangi bir aşamada (S) seçmeniz durumunda üretici tarafından size verilecek numaradır.

(This number will be assigned by the manufacturer if you choose (S) in one of the steps of the configuration.)

*** 420072-01 / Yeşil Işık (Green Light)

420072-02 / Beyaz Işık (Warm White Light)

420072-03 / Turkuaz Işık (Cyan Light)
- NATO STANAG 4381 Uyumlu
  (NATO STANAG 4381 Compatible)

420072-04 / Kırmızı Işık (Red Light)

MADE IN TÜRKİYE

R by TEKOM

KONVOY TAKİP LAMBASI
CONVOY LAMP



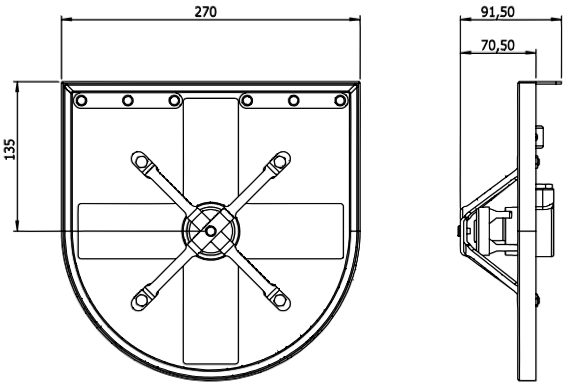

NATO Artısı (NATO + Type)

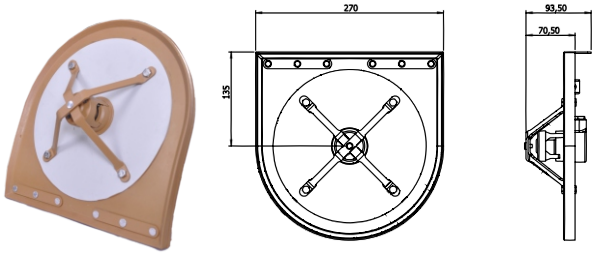

Standart Yuvarlak (Standard Circle)

Teknik Özellikler (Technical Specifications)

- Konvoy Takip Aydınlatması (Convoy Tracking Lighting)
- 12-24 VDC Voltaj Seçeneği (12-24 VDC Voltage Option)
- IP X7 Sızdırmazlık (IP X7 Sealing)
- Malzeme (Material):
  * Gövde: Kauçuk
    (Housing: Rubber)
  * Ampul Yuvası: Alüminyum Alaşım
    (Lamp Holder: Aluminum Alloy)
  * Mekanik Aksam: Çelik (St42)
    (Mechanical Construction: Steel-St42)
- Ampul Ba9s (Lamp Ba9s)
  * 12 VDC 2W
  * 24 VDC 2W
- Standart Kablo Boyutu : 400 mm
(Standart Cable Length : 400 mm)

Fonksiyonlar (Functions)



Parça Numara Konfigürasyonu (Part Number Configuration)

420073 / X X X X 00

Voltaj (Voltage)
S- Özel (Custom)
A- 12 VDC
B- 24 VDC

Soket (Socket)
S- Özel (Custom)
1- Kablolu (Cable Without Socket)
2- MS27142-3 (GND: MS27144-2)
3- 282104-1 AMP
4- 282080-1 AMP
5- MS3106A14S-7P
6- DT06-2S
7- DT04-2P
8- Mini Autolighter Socket-16A

Kablo Boyu (Cable Lenght)
S- Özel (Custom)
1- 350 mm
2- 400 mm **
3- 450 mm

Model (Model)
S- Özel (Custom)
1- Standart Yuvarlak-Askeri Yeşil (Standard Circle-Military Green)
2- NATO Artısı-Askeri Yeşil (NATO + Type-Military Green)
3- Standart Yuvarlak-Toprak Sarısı (Standard Circle-Earth Yellow)
4- NATO Artısı-Toprak Sarısı (NATO + Type-Earth Yellow)
5- Standart Yuvarlak-Siyah (Standard Circle-Black)
6- NATO Artısı-Siyah (NATO + Type-Black)
7- Çarpı - Çöl Sarısı (Cross - Desert Yellow)
8- Çarpı - Siyah (Cross - Black)
9- Çarpı - Yeşil (Cross - Green)

Notlar (Notes)

* Ürün Konfigürasyonu oluştururken herhangi bir aşamada (S) seçmeniz durumunda üretici tarafından size verilecek numaradır.

(This number will be assigned by the manufacturer if you choose (S) in one of the steps of the configuration.)

** Standart Kablo Boyu (Standart Cable Length)

MADE IN TÜRKİYE
R by TEKOM

LED KONVOY TAKİP LAMBASI
LED CONVOY LAMP



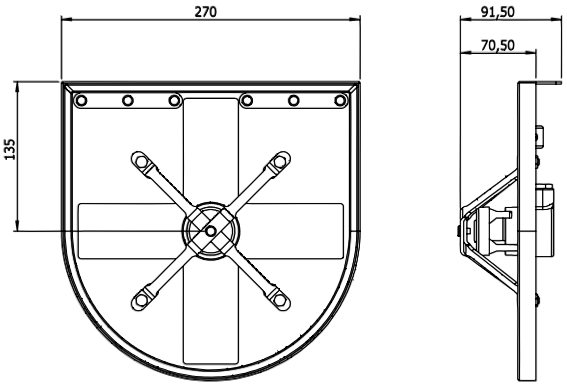

NATO Artısı (NATO + Type)

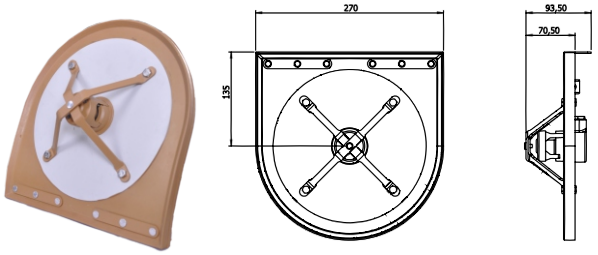

Standart Yuvarlak (Standard Circle)

Teknik Özellikler (Technical Specifications)

- LED Aydınlatma Teknolojisi (LED Lighting Technology)
- Konvoy Takip Aydınlatması (Convoy Tracking Lighting)
- 12-24 VDC Voltaj Seçeneği (12-24 VDC Voltage Option)
- IP X7 Sızdırmazlık (IP X7 Sealing)
- Malzeme (Material):
  * Gövde: Kauçuk
    (Housing: Rubber)
  * Mekanik Aksam: Çelik (St42)
    (Mechanical Construction: Steel-St42)

-Standart Kablo Boyutu : 400 mm
(Standart Cable Length : 400 mm)

Fonksiyonlar (Functions)

LED -00-

Parça Numara Konfigürasyonu (Part Number Configuration)

421073 / X X X X 00

*

Voltaj (Voltage)
S- Özel (Custom)
A- 12 VDC
B- 24 VDC

Kablo Boyu (Cable Lenght)
S- Özel (Custom)
1- 350 mm
2- 400 mm **
3- 450 mm

Soket (Socket)
S- Özel (Custom)
1- Kablolu (Cable Without Socket)
2- MS27142-3 (GND: MS27144-2)
3- 282104-1 AMP
4- 282080-1 AMP
5- MS3106A14S-7P
6- DT06-2S
7- DT04-2P
8- Mini Autolighter Socket-16A

Model (Model)
S- Özel (Custom)
1- Standart Yuvarlak-Askeri Yeşil (Standard Circle-Military Green)
2- NATO Artısı-Askeri Yeşil (NATO + Type-Military Green)
3- Standart Yuvarlak-Toprak Sarısı (Standard Circle-Earth Yellow)
4- NATO Artısı-Toprak Sarısı (NATO + Type-Earth Yellow)
5- Standart Yuvarlak-Siyah (Standard Circle-Black)
6- NATO Artısı-Siyah (NATO + Type-Black)
7- Çarpı - Çöl Sarısı (Cross - Desert Yellow)
8- Çarpı - Siyah (Cross - Black)
9- Çarpı - Yeşil (Cross - Green)

Notlar (Notes)

* Ürün Konfigürasyonu oluştururken herhangi bir aşamada (S) seçmeniz durumunda üretici tarafından size verilecek numaradır.

(This number will be assigned by the manufacturer if you choose (S) in one of the steps of the configuration.)

** Standart Kablo Boyu (Standart Cable Length)

MADE IN TÜRKİYE
R by TEKOM

LED IR / ARKA KARARTMA TAKİP LAMBASI
LED REAR IR / BLACKOUT MARKER LAMP



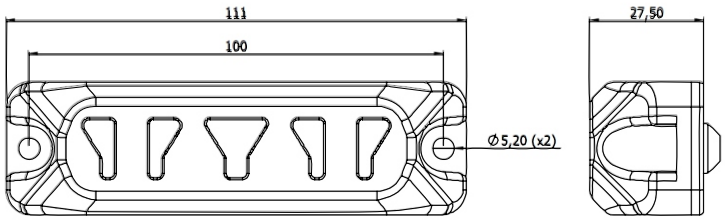

Teknik Özellikler (Technical Specifications)

- LED Aydınlatma Teknolojisi (LED Lighting Technology)
- 12-24 VDC Voltaj Seçeneği (12-24 VDC Voltage Option)
- IP X8 Sızdırmazlık (IP X8 Sealing)
- * MIL-STD 810 Çevre Şartlarına Uyumlu (Compatible with MIL-STD 810)
- * MIL-STD 461 Elektromanyetik Girişim Şartlarına Uyumlu (Compatible with MIL-STD 461)
- Alüminyum Gövde (Aluminum Body)
- Polikarbonat Lens (Polycarbonate Lens)
- NATO STANAG 4381 ve NATO STANAG 4340-IR Uyumlu (NATO STANAG 4381 ve NATO STANAG 4340-IR Compatible)

Fonksiyonlar (Functions)

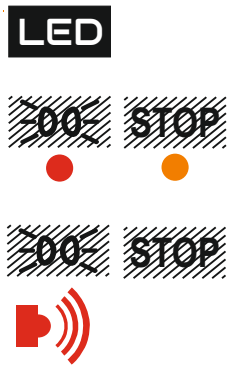

* -Karartma Modu (Blackout Mode)
-Stanag 4381
-Non-IR

* -IR Mode
-850 nm.-940 nm.
-Stanag 4381-IR

Parça Numara Konfigürasyonu (Part Number Configuration)

420075 / X X X X 00

**

Mod (Mode)
0- Blackout mode-(Non-IR)
1- IR Mode (850 nm.)
2- IR Mode (940 nm.)

Voltaj (Voltage)
S- Özel (Custom)
A- 12 VDC
B- 24 VDC

Renk (Colour)
S- Özel (Custom)
1- Ral 9005 (Black)
2- Ral 9016 (Traffic White)
3- Ral 6014 (Yellow Olive)
4- Ral 6015 (Black Olive)
5- Ral 6020 (Chrome Green)
6- Ral 1001 (Beige)
7- Ral 1019 (Grey Beige)
8- BD1T00S734 (Earth Yellow)
9- Ral 5011 (Steel Blue)
A- BD2T20S771 (Cream Tan)
B- 383-34094 (Matte Green)
C- Ral 8025 (Pale Brown)
D- Ral 6003 (Olive Green)

Soket (Socket)
S- Özel (Custom)
1- Kablolu (Cable Without socket)
2- MS27142-3 (GND: CHASIS)
3- MS27142-3 (GND: MS27144-2)
4- 282105-1 AMP
5- 282087-1 AMP
6- DT04-3P

Notlar (Notes)

* Test detayları ve diğer detaylar için Datasheet isteyiniz.

(Please request a datasheet for test details and other details.)

** Ürün Konfigürasyonu oluştururken herhangi bir aşamada (S) seçmeniz durumunda üretici tarafından size verilecek numaradır.

(This number will be assigned by the manufacturer if you choose (S) in one of the steps of the configuration.)

MADE IN TÜRKİYE
R by TEKOM

LED IR / ARKA KARARTMA TAKİP LAMBASI / ADR ONAYLI
LED REAR IR / BLACKOUT MARKER LAMP / ADR APPROVED



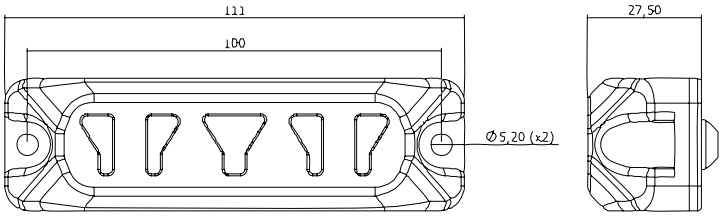

Teknik Özellikler (Technical Specifications)

- LED Aydınlatma Teknolojisi (LED Lighting Technology)
- 12-24 VDC Voltaj Seçeneği (12-24 VDC Voltage Option)
- IP X8 Sızdırmazlık (IP X8 Sealing)
- * MIL-STD 810 Çevre Şartlarına Uyumlu (Compatible with MIL-STD 810)
- * MIL-STD 461 Elektromanyetik Girişim Şartlarına Uyumlu (Compatible with MIL-STD 461)
- Alüminyum Gövde (Aluminum Body)
- Polikarbonat Lens (Polycarbonate Lens)
- NATO STANAG 4381 ve NATO STANAG 4340-IR Uyumlu (NATO STANAG 4381 ve NATO STANAG 4340-IR Compatible)
- ADR Standartlarına uyumlu (ADR Compliant)
- Darbe,Deformasyon ve Kısa Devre Koruması (Protection Against Impact, Deformation and Short-Circuit)
- Yanmaz ve Akaryakıta Dayanıklı Kablo Muhafazası (Flame Retardant and Fuel-Resistant Cable Sleeving)

Fonksiyonlar (Functions)

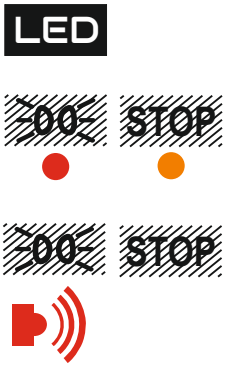

* -Karartma Modu (Blackout Mode)
-Stanag 4381
-Non-IR

* -IR Mode
-850 nm.-940 nm.
-Stanag 4381-IR

Parça Numara Konfigürasyonu (Part Number Configuration)

420075A / X X X X 00

**

Mod (Mode)
0- Blackout mode-(Non-IR)
1- IR Mode (850 nm.)
2- IR Mode (940 nm.)

Voltaj (Voltage)
S- Özel (Custom)
A- 12 VDC
B- 24 VDC

Renk (Colour)
S- Özel (Custom)
1- Ral 9005 (Black)
2- Ral 9016 (Traffic White)
3- Ral 6014 (Yellow Olive)
4- Ral 6015 (Black Olive)
5- Ral 6020 (Chrome Green)
6- Ral 1001 (Beige)
7- Ral 1019 (Grey Beige)
8- BD1T00S734 (Earth Yellow)
9- Ral 5011 (Steel Blue)
A- BD2T20S771 (Cream Tan)
B- 383-34094 (Matte Green)
C- Ral 8025 (Pale Brown)
D- Ral 6003 (Olive Green)

Soket (Socket)
S- Özel (Custom)
1- Kablolu (Cable Without socket)
2- MS27142-3 (GND: CHASIS)
3- MS27142-3 (GND: MS27144-2)
4- 282105-1 AMP
5- 282087-1 AMP
6- DT04-3P

Notlar (Notes)

* Test detayları ve diğer detaylar için Datasheet isteyiniz.

(Please request a datasheet for test details and other details.)

** Ürün Konfigürasyonu oluştururken herhangi bir aşamada (S) seçmeniz durumunda üretici tarafından size verilecek numaradır.

(This number will be assigned by the manufacturer if you choose (S) in one of the steps of the configuration.)

MADE IN TÜRKİYE
R by TEKOM

LED ASKERİ EL LAMBASI
LED MILITARY HAND LAMP



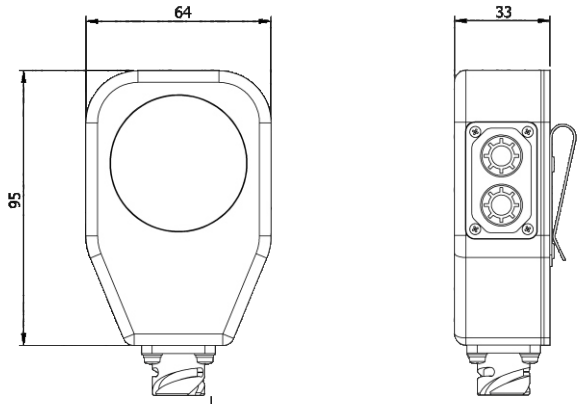

Soket P/N (Socket P/N)
CB2-10SL-4PN

Teknik Özellikler (Technical Specifications)

- LED Aydınlatma Teknolojisi (LED Lighting Technology)
- 12-24 VDC Voltaj Seçeneği (12-24 VDC Voltage Option)
- IP X5 Sızdırmazlık (IP X5 Sealing)
- * MIL-STD 810 Çevre Şartlarına Uyumlu (Compatible with MIL-STD 810)
- * MIL-STD 461 Elektromanyetik Girişim Şartlarına Uyumlu (Compatible with MIL-STD 461)
- Alüminyum Gövde (Aluminum Body)
- PMMA TIR Lens (PMMA TIR Lens)
- Karartma Fonksiyonu-Kırmızı (Blackout Function-Red)
- Membran Anahtarlama (Membrane Switching)
- Lamba Gövde Konnektörü: CB2-10SL-4PN (Lamp Body Connector:CB2-10SL-4PN)

Fonksiyonlar (Functions)

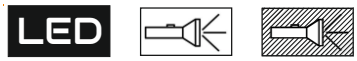

Parça Numara Konfigürasyonu (Part Number Configuration)

420080 / X X X X 00

**

Voltaj (Voltage)
S- Özel (Custom)
A- 12 VDC
B- 24 VDC

Kablo Boyu (Cable Lenght)
S- Özel (Custom)
1- 10 mt.
2- 12 mt.
3- 15 mt.

*** Soket (Socket)
S- Özel (Custom)
1- Kablolu (Cable Without Socket)
2- Standart Çakmak Soket 8A (Standard Autolighter 8A)
3- CA 3106E12S-3PB15
4- Mini Çakmak Soket 16A (Mini Autolighter 16A)

Renk (Colour)
S- Özel (Custom)
1- Ral 9005 (Black)
2- Ral 9016 (Traffic White)
3- Ral 6014 (Yellow Olive)
4- Ral 6015 (Black Olive)
5- Ral 6020 (Chrome Green)
6- Ral 1001 (Beige)
7- Ral 1019 (Grey Beige)
8- BD1T00S734 (Earth Yellow)
9- Ral 5011 (Steel Blue)
A- BD2T20S771 (Cream Tan)
B- 383-34094 (Matte Green)
C- Ral 8025 (Pale Brown)
D- Ral 6003 (Olive Green)



2- Standart Çakmak Soket 8A (Standard Autolighter 8A)



4- Mini Çakmak Soket 16A (Mini Autolighter 16A)

Notlar (Notes)

* Test detayları ve diğer detaylar için Datasheet isteyiniz.

(Please request a datasheet for test details and other details.)

** Ürün Konfigürasyonu oluştururken herhangi bir aşamada (S) seçmeniz durumunda üretici tarafından size verilecek numaradır.

(This number will be assigned by the manufacturer if you choose (S) in one of the steps of the configuration.)

*** Soket Seçenekleri (Socket Types)



Standart :CB6-10SL-4SN
(Standard :CB6-10SL-4SN)

MADE IN TÜRKİYE
R by TEKOM

ŞARJLI LED ASKERİ EL LAMBASI
CHARGED LED MILITARY HAND LAMP



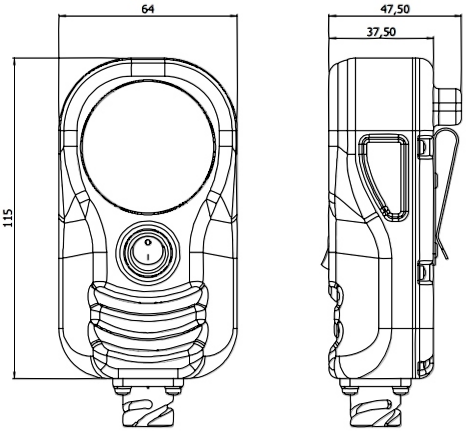

Teknik Özellikler (Technical Specifications)

- LED Aydınlatma Teknolojisi (LED Lighting Technology)
- 12-24 VDC Voltaj Seçeneği (12-24 VDC Voltage Option)
- IP X5 Sızdırmazlık (IP X5 Sealing)
- Alüminyum Gövde (Aluminum Body)
- PMMA TIR Lens (PMMA TIR Lens)
- Karartma Fonksiyonu-Kırmızı (Blackout Function-Red)
- Şarj standı ile birlikte şarj edilebilme
  (Rechargeable with charge dock)
- Lamba Gövde Konnektörü: CB2-10SL-4PN
  (Lamp Body Connector:CB2-10SL-4PN)

Fonksiyonlar (Functions)

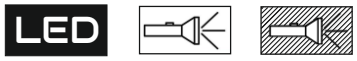

Notlar (Notes)

* Test detayları ve diğer detaylar için Datasheet isteyiniz.

(Please request a datasheet for test details and other details.)

** Ürün Konfigürasyonu oluştururken herhangi bir aşamada (S) seçmeniz durumunda üretici tarafından size verilecek numaradır.

(This number will be assigned by the manufacturer if you choose (S) in one of the steps of the configuration.)

Parça Numara Konfigürasyonu (Part Number Configuration)

420081 / X X X X 00 *

Voltaj (Voltage)
S- Özel (Custom)
A- 12 VDC
B- 24 VDC
C- 220 VAC

Karartma Fonksiyonu (Blackout Function)
S- Özel (Custom)
1- Karartmalı-Kırmızı (With Blackout-Red)
2- Karartmasız (Without Blackout)

Renk (Colour)
S- Özel (Custom)
1- Ral 9005 (Black)
2- Ral 9016 (Traffic White)
3- Ral 6014 (Yellow Olive)
4- Ral 6015 (Black Olive)
5- Ral 6020 (Chrome Green)
6- Ral 1001 (Beige)
7- Ral 1019 (Grey Beige)
8- BD1T00S734 (Earth Yellow)
9- Ral 5011 (Steel Blue)
A- BD2T20S771 (Cream Tan)
B- 383-34094 (Matte Green)
C- Ral 8025 (Pale Brown)
D- Ral 6003 (Olive Green)

Şarj Ekipmanı (Charge Equipment)
S- Özel (Custom)
1- Şarj Standı (Charge Dock)
2- Kablolu (With Cable)

420081 - DCK - X X 0 *

Soket (Socket)
S- Özel (Custom)
1- Kablolu (Without Socket)
2- MS27142-3, GND: MS27144-2 (With Cable)
3- 282104-1 AMP (With Cable)
4- 282080-1 AMP (With Cable)
5- 120-8551-000 Sure Seal (With Cable)
6- 120-8552-000 Sure Seal (With Cable)

Renk (Colour)
S- Özel (Custom)
1- Ral 9005 (Black)
2- Ral 9016 (Traffic White)
3- Ral 6014 (Yellow Olive)
4- Ral 6015 (Black Olive)
5- Ral 6020 (Chrome Green)
6- Ral 1001 (Beige)
7- Ral 1019 (Grey Beige)
8- BD1T00S734 (Earth Yellow)
9- Ral 5011 (Steel Blue)
A- BD2T20S771 (Cream Tan)
B- 383-34094 (Matte Green)
C- Ral 8025 (Pale Brown)
D- Ral 6003 (Olive Green)



Standart: Çakmak Soket 8A
(Standard: Autolighter 8A)

Standart : CB6-10SL-4SN
(Standard : CB6-10SL-4SN)

MADE IN TÜRKİYE
R by TEKOM

LED MOTOR AYDINLATMA LAMBASI
LED ENGINE COMPARTMENT LAMP

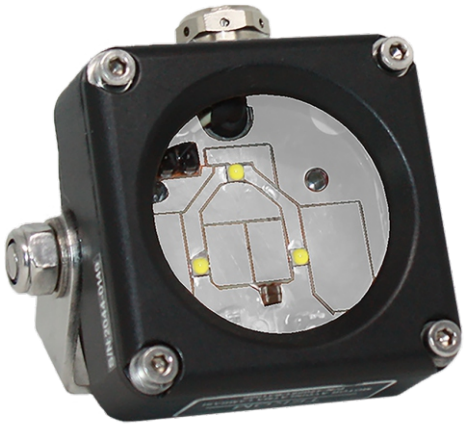

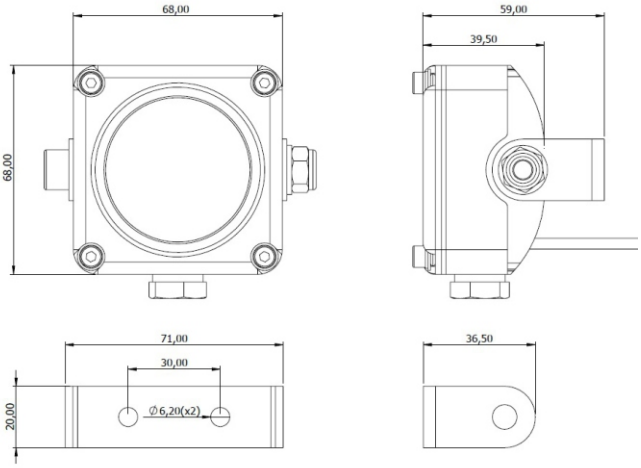

Teknik Özellikler (Technical Specifications)

- LED Aydınlatma Teknolojisi (LED Lighting Technology)
- 12-24 VDC Voltaj Seçeneği (12-24 VDC Voltage Option)
- IP X8 Sızdırmazlık (IP X8 Sealing)
- Alüminyum Gövde (Aluminum Body)
- Polikarbonat Lens (Polycarbonate Lens)
* - MIL-STD 810 Çevre Şartlarına Uyumlu
  (Compatible with MIL-STD 810)
* - MIL-STD 461 Elektromanyetik Girişim Şartlarına Uyumlu
  (Compatible with MIL-STD 461)

Fonksiyonlar (Functions)

LED

Parça Numara Konfigürasyonu (Part Number Configuration)

420091 / X X X X 00

**

Voltaj (Voltage)
S- Özel (Custom)
A- 12 VDC
B- 24 VDC

0 (None)

Soket (Socket)
S- Özel (Custom)
1- Kablolu (Cable Without Socket)
2- MS27142-3 (GND: MS27144-2)
3- 282104-1 AMP

Renk (Colour)
S- Özel (Custom)
1- Ral 9005 (Black)
2- Ral 9016 (Traffic White)
3- Ral 6014 (Yellow Olive)
4- Ral 6015 (Black Olive)
5- Ral 6020 (Chrome Green)
6- Ral 1001 (Beige)
7- Ral 1019 (Grey Beige)
8- BD1T00S734 (Earth Yellow)
9- Ral 5011 (Steel Blue)
A- BD2T20S771 (Cream Tan)
B- 383-34094 (Matte Green)
C- Ral 8025 (Pale Brown)
D- Ral 6003 (Olive Green)

Notlar (Notes)

* Test detayları ve diğer detaylar için Datasheet isteyiniz.

(Please request a datasheet for test details and other details.)

** Ürün Konfigürasyonu oluştururken herhangi bir aşamada (S) seçmeniz durumunda üretici tarafından size verilecek numaradır.

(This number will be assigned by the manufacturer if you choose (S) in one of the steps of the configuration.)

MADE IN TÜRKİYE
R by TEKOM

LED PROJEKTÖR
LED PROJECTOR



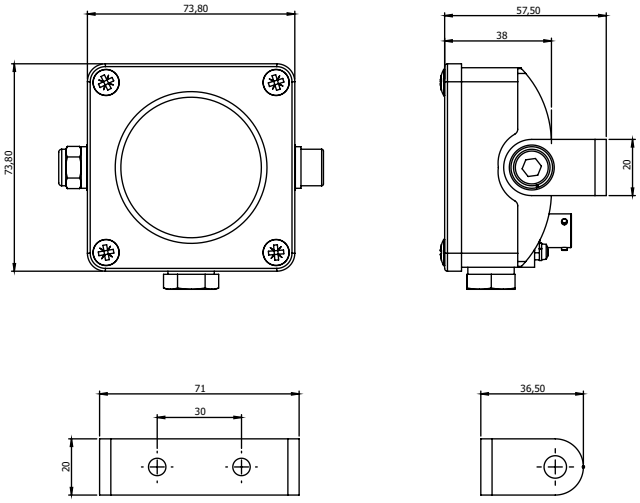

Teknik Özellikler (Technical Specifications)

- LED Aydınlatma Teknolojisi (LED Lighting Technology)
- 12-24 VDC Voltaj Seçeneği (12-24 VDC Voltage Option)
- IP X8 Sızdırmazlık (IP X8 Sealing)
- Alüminyum Gövde (Aluminum Body)
- Polikarbonat Lens (Polycarbonate Lens)
* - MIL-STD 810 Çevre Şartlarına Uyumlu
  (Compatible with MIL-STD 810)
* - MIL-STD 461 Elektromanyetik Girişim Şartlarına Uyumlu
  (Compatible with MIL-STD 461)

Fonksiyonlar (Functions)

LED

Parça Numara Konfigürasyonu (Part Number Configuration)

420092 / X X X X 00

**

Voltaj (Voltaj)
S- Özel (Custom)
A- 12 VDC
B- 24 VDC

0 (None)

Soket (Socket)
S- Özel (Custom)
1- Kablolu (Cable Without Socket)
2- MS3112E8-3P
3- 282104-1 AMP
4- MS27142-3 (GND: MS27144-2)

Renk (Colour)
S- Özel (Custom)
1- Ral 9005 (Black)
2- Ral 9016 (Traffic White)
3- Ral 6014 (Yellow Olive)
4- Ral 6015 (Black Olive)
5- Ral 6020 (Chrome Green)
6- Ral 1001 (Beige)
7- Ral 1019 (Grey Beige)
8- BD1T00S734 (Earth Yellow)
9- Ral 5011 (Steel Blue)
A- BD2T20S771 (Cream Tan)
B- 383-34094 (Matte Green)
C- Ral 8025 (Pale Brown)
D- Ral 6003 (Olive Green)

Notlar (Notes)

* Test detayları ve diğer detaylar için Datasheet isteyiniz.

(Please request a datasheet for test details and other details.)

** Ürün Konfigürasyonu oluştururken herhangi bir aşamada (S) seçmeniz durumunda üretici tarafından size verilecek numaradır.

(This number will be assigned by the manufacturer if you choose (S) in one of the steps of the configuration.)

MADE IN TÜRKİYE
R by TEKOM

90 mm. LED FAR
90 mm. LED HEADLAMP



420100 Kısa Far
(420100 Low Beam)

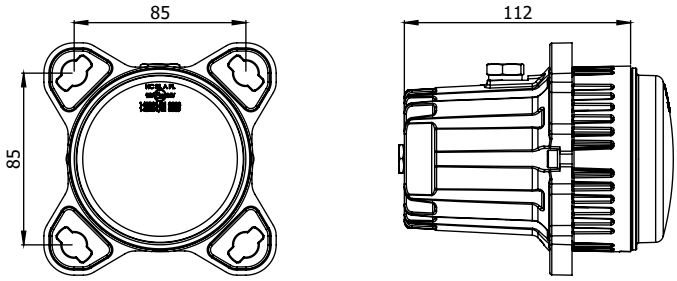

420100 Kısa Far (420100 Low Beam)

Teknik Özellikler (Technical Specifications)

- 10-32 VDC Çalışma Voltajı (10-32 VDC Operating Voltage)
- IP X8 Sızdırmazlık (IP X8 Sealing)
* - MIL-STD 810 Çevre Şartlarına Uyumlu
  (Compatible with MIL-STD 810)
* - MIL-STD 461 Elektromanyetik Girişim Şartlarına Uyumlu
  (Compatible with MIL-STD 461)
- Alüminyum Gövde (Aluminum Body)
- Polikarbonat Lens (Polycarbonate Lens)
- Kısa Far, Pozisyon, Gündüz Sürüş Fonksiyonları
  (Low Beam, Position, DRL Functions)
- ECE R148/ECE R149 Sertifikalı (ECE R148/ECE R149 Certified)

Fonksiyonlar (Functions)

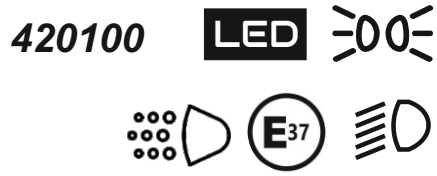

Parça Numara Konfigürasyonu (Part Number Configuration)

420100 / X X X X 00

**

Voltaj (Voltage)
S- Özel (Custom)
A- 10-32 VDC

Sürüş Tarafı (Drive Side)
0- LHD (Left Hand Drive)
1- RHD (Right Hand Drive)

Soket (Socket)
S- Özel (Custom)
1- Kablolu (Cable Without Socket)
2- 42068400
3- 282106-1 AMP
4- DT04-6P-E008
5- D38999/24WB98PN

Renk (Colour)
S- Özel (Custom)
1- Ral 9005 (Black)
2- Ral 9016 (Traffic White)
3- Ral 6014 (Yellow Olive)
4- Ral 6015 (Black Olive)
5- Ral 6020 (Chrome Green)
6- Ral 1001 (Beige)
7- Ral 1019 (Grey Beige)
8- BD1T00S734 (Earth Yellow)
9- Ral 5011 (Steel Blue)
A- BD2T20S771 (Cream Tan)
B- 383-34094 (Matte Green)
C- Ral 8025 (Pale Brown)
D- Ral 6003 (Olive Green)

Notlar (Notes)

* Test detayları ve diğer detaylar için Datasheet isteyiniz.

(Please request a datasheet for test details and other details.)

** Ürün Konfigürasyonu oluştururken herhangi bir aşamada (S) seçmeniz durumunda üretici tarafından size verilecek numaradır.

(This number will be assigned by the manufacturer if you choose (S) in one of the steps of the configuration.)

MADE IN TÜRKİYE
R by TEKOM

90 mm. LED FAR
90 mm. LED HEADLAMP



420101 Uzun Far
(420101 High Beam)

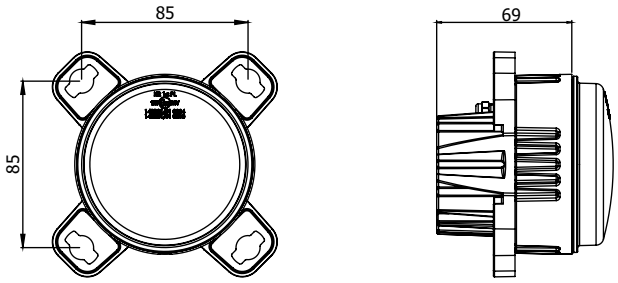

420101 Uzun Far (420101 High Beam)

Teknik Özellikler (Technical Specifications)

- 10-32 VDC Çalışma Voltajı (10-32 VDC Operating Voltage)
- IP X8 Sızdırmazlık (IP X8 Sealing)
- *- MIL-STD 810 Çevre Şartlarına Uyumlu
  (Compatible with MIL-STD 810)
- *- MIL-STD 461 Elektromanyetik Girişim Şartlarına Uyumlu
  (Compatible with MIL-STD 461)
- Alüminyum Gövde (Aluminum Body)
- Polikarbonat Lens (Polycarbonate Lens)
- Uzun Far, Sinyal Fonksiyonları
  (High Beam, Side Direction Indicator Functions)
- ECE R148/ECE R149 Sertifikalı (ECE R148/ECE R149 Certified)

Fonksiyonlar (Functions)

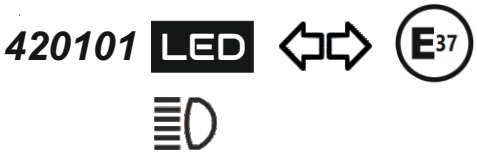

Parça Numara Konfigürasyonu (Part Number Configuration)

420101 / X X X X 00

**

Voltaj (Voltage)
S- Özel (Custom)
A- 10-32 VDC

Sürüş Tarafı (Drive Side)
0- LHD (Left Hand Drive)
1- RHD (Right Hand Drive)

Renk (Colour)
S- Özel (Custom)
1- Ral 9005 (Black)
2- Ral 9016 (Traffic White)
3- Ral 6014 (Yellow Olive)
4- Ral 6015 (Black Olive)
5- Ral 6020 (Chrome Green)
6- Ral 1001 (Beige)
7- Ral 1019 (Grey Beige)
8- BD1T00S734 (Earth Yellow)
9- Ral 5011 (Steel Blue)
A- BD2T20S771 (Cream Tan)
B- 383-34094 (Matte Green)
C- Ral 8025 (Pale Brown)
D- Ral 6003 (Olive Green)

Soket (Socket)
S- Özel (Custom)
1- Kablolu (Cable Without Socket)
2- 42068400
3- 282106-1 AMP
4- DT04-4P-E008
5- 282105-1 AMP
6- D38999/24WC4PN

Notlar (Notes)

* Test detayları ve diğer detaylar için Datasheet isteyiniz.

(Please request a datasheet for test details and other details.)

** Ürün Konfigürasyonu oluştururken herhangi bir aşamada (S) seçmeniz durumunda üretici tarafından size verilecek numaradır.

(This number will be assigned by the manufacturer if you choose (S) in one of the steps of the configuration.)

MADE IN TÜRKİYE
R by TEKOM

LED FAR - 4x6"
LED HEADLAMP - 4x6"



420105-01 Kısa Far
(420105-01 Low Beam)



420105-02 Uzun Far
(420105-02 High Beam)

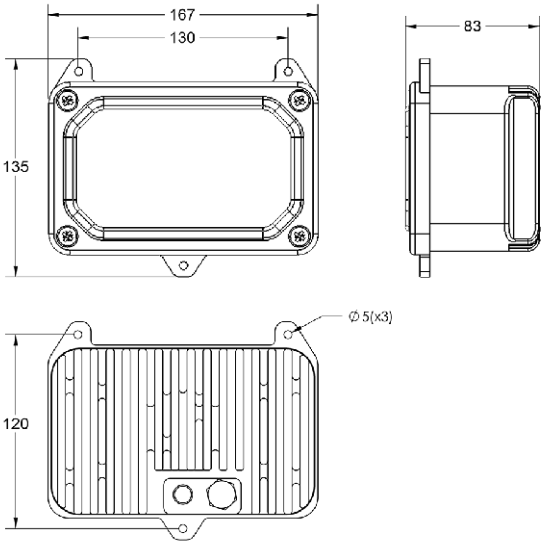

Teknik Özellikler (Technical Specifications)

- LED Aydınlatma Teknolojisi (LED Lighting Technology)
- 12-24 VDC Voltaj Seçeneği (12-24 VDC Voltage Option)
- IP X8 Sızdırmazlık (IP X8 Sealing)
- *- MIL-STD 810 Çevre Şartlarına Uyumlu
  (Compatible with MIL-STD 810)
- *- MIL-STD 461 Elektromanyetik Girişim Şartlarına Uyumlu
  (Compatible with MIL-STD 461)
- Alüminyum Gövde (Aluminum Body)
- Polikarbonat Lens (Polycarbonate Lens)
- Kısa Far, Uzun Far, Park Fonksiyonları
  (Low Beam, High Beam, Position Functions)

Fonksiyonlar (Functions)

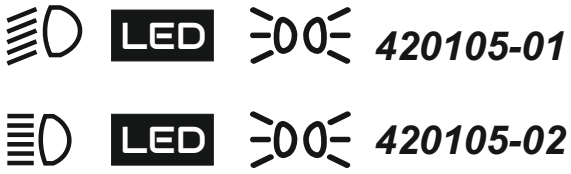

Parça Numara Konfigürasyonu (Part Number Configuration)

420105-01 / X X X X 00
420105-02**

**

Voltaj (Voltage)
S- Özel (Custom)
A- 12 VDC
B- 24 VDC

Sürüş Tarafı (Drive Side)
0- LHD (Left Hand Drive)
1- RHD (Right Hand Drive)

Renk (Colour)
S- Özel (Custom)
1- Ral 9005 (Black)
2- Ral 9016 (Traffic White)
3- Ral 6014 (Yellow Olive)
4- Ral 6015 (Black Olive)
5- Ral 6020 (Chrome Green)
6- Ral 1001 (Beige)
7- Ral 1019 (Grey Beige)
8- BD1T00S734 (Earth Yellow)
9- Ral 5011 (Steel Blue)
A- BD2T20S771 (Cream Tan)
B- 383-34094 (Matte Green)
C- Ral 8025 (Pale Brown)
D- Ral 6003 (Olive Green)

Soket (Socket)
S- Özel (Custom)
1- Kablolu (Cable Without Socket)
2- MS27142-3 (GND: MS27144-2)
3- MS27144-2
4- MS3112E8-3P
5- 282105-1 AMP

Notlar (Notes)

* Test detayları ve diğer detaylar için Datasheet isteyiniz.

(Please request a datasheet for test details and other details.)

** Ürün Konfigürasyonu oluştururken herhangi bir aşamada (S) seçmeniz durumunda üretici tarafından size verilecek numaradır.

(This number will be assigned by the manufacturer if you choose (S) in one of the steps of the configuration.)

*** 420105-01 / Kısa Far (Low Beam)
420105-02 / Uzun Far (High Beam)

MADE IN TÜRKİYE
R by TEKOM

LED FAR - 5x7"
LED HEADLAMP - 5x7"



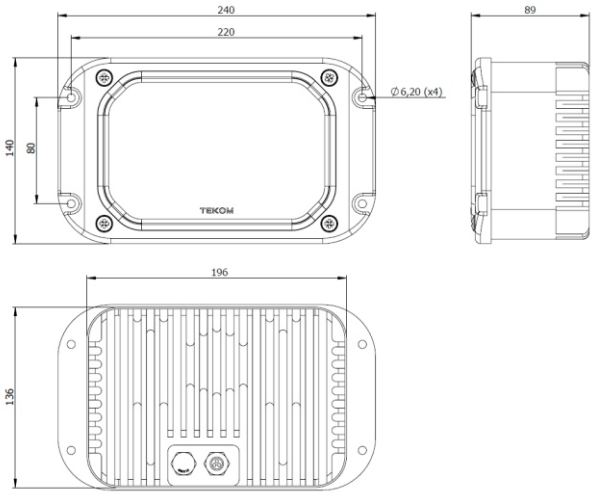

Teknik Özellikler (Technical Specifications)

- LED Aydınlatma Teknolojisi (LED Lighting Technology)
- 12-24 VDC Voltaj Seçeneği (12-24 VDC Voltage Option)
- IP X8 Sızdırmazlık (IP X8 Sealing)
- * MIL-STD 810 Çevre Şartlarına Uyumlu (Compatible with MIL-STD 810)
- * MIL-STD 461 Elektromanyetik Girişim Şartlarına Uyumlu (Compatible with MIL-STD 461)
- Alüminyum Gövde (Aluminum Body)
- Polikarbonat Lens (Polycarbonate Lens)
- Kısa Far, Uzun Far, Park Fonksiyonları (Low Beam, High Beam, Position Functions)

Fonksiyonlar (Functions)

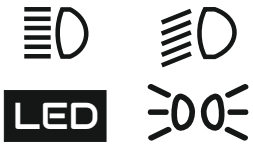

Parça Numara Konfigürasyonu (Part Number Configuration)

420110 / X X X X 00

**

Voltaj (Voltage)
S- Özel (Custom)
A- 12 VDC
B- 24 VDC

0 (None)

Soket (Socket)
S- Özel (Custom)
1- Kablolu (Cable Without Socket)
2- MS27142-3 (GND: MS27144-2)
3- MS27144-2
4- CA3102E14S-2PBF80
5- 282106-1 AMP

Renk (Colour)
S- Özel (Custom)
1- Ral 9005 (Black)
2- Ral 9016 (Traffic White)
3- Ral 6014 (Yellow Olive)
4- Ral 6015 (Black Olive)
5- Ral 6020 (Chrome Green)
6- Ral 1001 (Beige)
7- Ral 1019 (Grey Beige)
8- BD1T00S734 (Earth Yellow)
9- Ral 5011 (Steel Blue)
A- BD2T20S771 (Cream Tan)
B- 383-34094 (Matte Green)
C- Ral 8025 (Pale Brown)
D- Ral 6003 (Olive Green)

Notlar (Notes)

* Test detayları ve diğer detaylar için Datasheet isteyiniz.

(Please request a datasheet for test details and other details.)

** Ürün Konfigürasyonu oluştururken herhangi bir aşamada (S) seçmeniz durumunda üretici tarafından size verilecek numaradır.

(This number will be assigned by the manufacturer if you choose (S) in one of the steps of the configuration.)

MADE IN TÜRKİYE
R by TEKOM

LED FAR - 5,75"
LED HEADLAMP - 5,75''



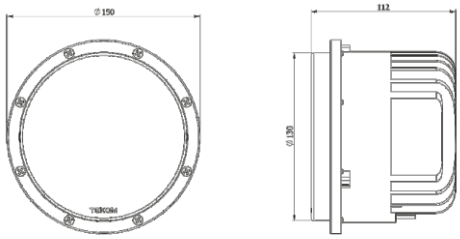

420115 / XXX000

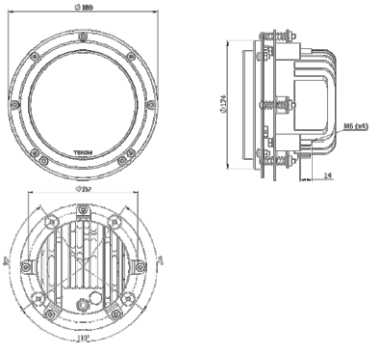

420115 / XXX000 - MST



420115-MST

FLN - 5,75 - 0X0

420115 - MM - 0X0

Teknik Özellikler (Technical Specifications)

- 12-24 VDC Voltaj Seçeneği (12-24 VDC Voltage Option)
- IP X8 Sızdırmazlık (IP X8 Sealing)
- * MIL-STD 810 Çevre Şartlarına Uyumlu (Compatible with MIL-STD 810)
- * MIL-STD 461 Elektromanyetik Girişim Şartlarına Uyumlu (Compatible with MIL-STD 461)
- Alüminyum Gövde (Aluminum Body)
- Polikarbonat Lens (Polycarbonate Lens)
- Kısa Far, Uzun Far, Park Fonksiyonları (Low Beam, High Beam, Position Functions)
- Şok ve Titreşim Absorbe Edici Montaj Mesnedi (Shock and Vibration Absorbent Bracket)
- ECE R149 Sertifikalı (ECE R149 Certified)

Fonksiyonlar (Functions)

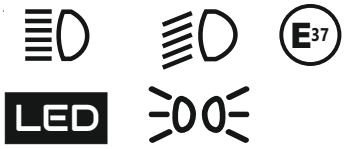

Parça Numara Konfigürasyonu (Part Number Configuration)

420115 / X X X X 00 * **

Voltaj (Voltage)
S- Özel (Custom)
A- 12 VDC
B- 24 VDC

Soket (Socket)
S- Özel (Custom)
1- Kablolu (Cable Without Socket)
2- MS27142-3 (GND: MS27144-2)
3- MS27144-2
4- 282088-1 AMP
5- 120-8551-002 (Sure Seal)
6- 282106-1 AMP
7- D38999/26WC4SN

Renk (Colour)
S- Özel (Custom)
1- Ral 9005 (Black)
2- Ral 9016 (Traffic White)
3- Ral 6014 (Yellow Olive)
4- Ral 6015 (Black Olive)
5- Ral 6020 (Chrome Green)
6- Ral 1001 (Beige)
7- Ral 1019 (Grey Beige)
8- BD1T00S734 (Earth Yellow)
9- Ral 5011 (Steel Blue)
A- BD2T20S771 (Cream Tan)
B- 383-34094 (Matte Green)
C- Ral 8025 (Pale Brown)
D- Ral 6003 (Olive Green)

Sürüş Tarafı (Drive Side)
0- LHD (Left Hand Drive)
1- RHD (Right Hand Drive)

Notlar (Notes)

* Test detayları ve diğer detaylar için Datasheet isteyiniz.

(Please request a datasheet for test details and other details.)

** Ürün Konfigürasyonu oluştururken herhangi bir aşamada (S) seçmeniz durumunda üretici tarafından size verilecek numaradır.

(This number will be assigned by the manufacturer if you choose (S) in one of the steps of the configuration.)

*** Ürün montaj mesnedi (420115-MM) ile birlikte kullanılır. Ürünün mesnetli olarak istenmesi halinde konfigürasyon sonuna MST kodu eklenir.

(This product is used with mounting bracket (420115-MM). If you choose the product with mounting bracket, MST code will be added at the end of the configuration.)

MADE IN TÜRKİYE

R by TEKOM

LED FAR - 7"
LED HEADLAMP - 7"



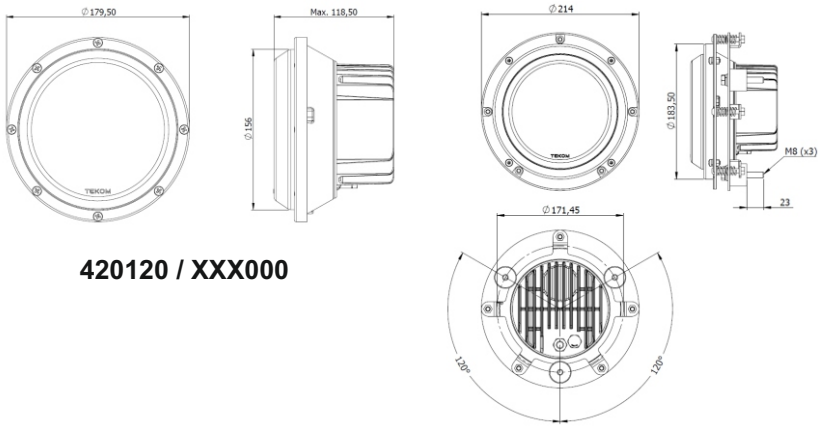

420120 / XXX000

420120 / XXX000 - MST



420120-MST

FLN - 07 - 0X0

420120 - MM - 0X0

Teknik Özellikler (Technical Specifications)

- LED Aydınlatma Teknolojisi (LED Lighting Technology)
- 12-24 VDC Voltaj Seçeneği (12-24 VDC Voltage Option)
- IP X8 Sızdırmazlık (IP X8 Sealing)
- * MIL-STD 810 Çevre Şartlarına Uyumlu (Compatible with MIL-STD 810)
- * MIL-STD 461 Elektromanyetik Girişim Şartlarına Uyumlu (Compatible with MIL-STD 461)
- Alüminyum Gövde (Aluminum Body)
- Polikarbonat Lens (Polycarbonate Lens)
- Kısa Far, Uzun Far, Park Fonksiyonları (Low Beam, High Beam, Position Functions)
- Şok ve Titreşim Absorbe Edici Montaj Mesnedi (Shock and Vibration Absorbent Bracket)
- ECE R149 Sertifikalı (ECE R149 Certified)

Fonksiyonlar (Functions)



Parça Numara Konfigürasyonu (Part Number Configuration)

420120 / X X X X 00 ****
**

Voltaj (Voltage)
S- Özel (Custom)
A- 12 VDC
B- 24 VDC

Soket (Socket)
S- Özel (Custom)
1- Kablolu (Cable Without Socket)
2- MS27142-3 (GND: MS27144-2)
3- MS27144-2
4- 282105-1 AMP ***
5- 120-8551-002 (Sure Seal)
6- 282106-1 AMP
7- CA3102E14S-2PB
8- DT04-6P
9- DT04-4P

Renk (Colour)
S- Özel (Custom)
1- Ral 9005 (Black)
2- Ral 9016 (Traffic White)
3- Ral 6014 (Yellow Olive)
4- Ral 6015 (Black Olive)
5- Ral 6020 (Chrome Green)
6- Ral 1001 (Beige)
7- Ral 1019 (Grey Beige)
8- BD1T00S734 (Earth Yellow)
9- Ral 5011 (Steel Blue)
A- BD2T20S771 (Cream Tan)
B- 383-34094 (Matte Green)
C- Ral 8025 (Pale Brown)
D- Ral 6003 (Olive Green)

Sürüş Tarafı (Drive Side)
0- LHD (Left Hand Drive)
1- RHD (Right Hand Drive)

Notlar (Notes)

* Test detayları ve diğer detaylar için Datasheet isteyiniz.

(Please request a datasheet for test details and other details.)

** Ürün Konfigürasyonu oluştururken herhangi bir aşamada (S) seçmeniz durumunda üretici tarafından size verilecek numaradır.

(This number will be assigned by the manufacturer if you choose (S) in one of the steps of the configuration.)

*** 282105-1 AMP Soket seçilmesi durumunda, park özelliği olmayacaktır.

(In case of 282105-1 AMP Socket is selected, position feature will not be available.)

**** Ürün montaj mesnedi (420120-MM) ile birlikte kullanılır. Ürünün mesnetli olarak istenmesi halinde konfigürasyon sonuna MST kodu eklenir.

(This product is used with mounting bracket (420120-MM). If you choose the product with mounting bracket, MST code will be added at the end of the configuration.)

MADE IN TÜRKİYE

R by TEKOM

COMBI FAR
COMBI HEADLAMP



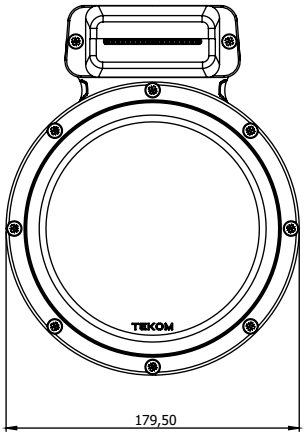

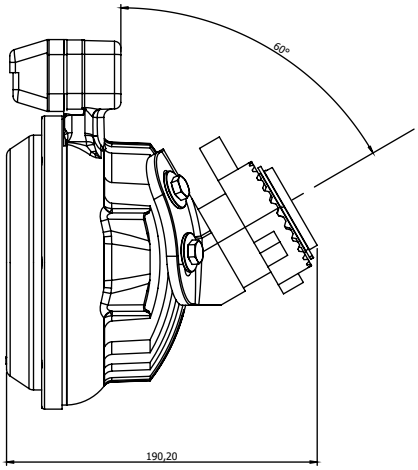

Teknik Özellikler (Technical Specifications)

- LED Aydınlatma Teknolojisi (LED Lighting Technology)
- 10-32 VDC Çalışma Voltajı (10-32 VDC Operating Voltage)
- IP X7 Sızdırmazlık (IP X7 Sealing)
* - MIL-STD 810 Çevre Şartlarına Uyumlu
  (Compatible with MIL-STD 810)
* - MIL-STD 461 Elektromanyetik Girişim Şartlarına Uyumlu
  (Compatible with MIL-STD 461)
- Alüminyum Gövde (Aluminum Body)
- Polikarbonat Lens (Polycarbonate Lens)
- Sıcak Beyaz Karartma (Warm White Blackout)
- ECE R149 Sertifikalı (ECE R149 Certified)

Fonksiyonlar (Functions)

LED

Parça Numara Konfigürasyonu (Part Number Configuration)

420125 / X X X X 00

**

Voltaj (Voltage)
S- Özel (Custom)
A- 10-32 VDC

0 (None)

Renk (Colour)
S- Özel (Custom)
1- Ral 9005 (Black)
2- Ral 9016 (Traffic White)
3- Ral 6014 (Yellow Olive)
4- Ral 6015 (Black Olive)
5- Ral 6020 (Chrome Green)
6- Ral 1001 (Beige)
7- Ral 1019 (Grey Beige)
8- BD1T00S734 (Earth Yellow)
9- Ral 5011 (Steel Blue)
A- BD2T20S771 (Cream Tan)
B- 383-34094 (Matte Green)
C- Ral 8025 (Pale Brown)
D- Ral 6003 (Olive Green)

Mesnet (Bracket)
S- Özel (Custom)
1- MST 1 - 60° / Bracket 1 - 60°
2- MST 2 - 30° / Bracket 2 - 30°

Notlar (Notes)

* Test detayları ve diğer detaylar için Datasheet isteyiniz.

(Please request a datasheet for test details and other details.)

** Ürün Konfigürasyonu oluştururken herhangi bir aşamada (S) seçmeniz durumunda üretici tarafından size verilecek numaradır.

(This number will be assigned by the manufacturer if you choose (S) in one of the steps of the configuration.)

MADE IN TÜRKİYE

R by TEKOM

LED SİS FARI
LED FRONT FOG LAMP



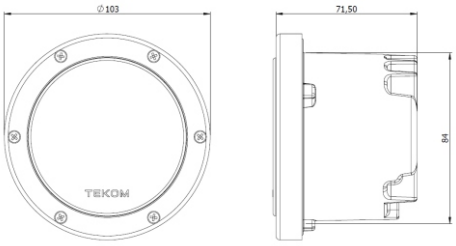

420140-0X / XXX000

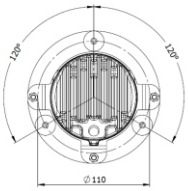

420140-0X / XXX000 - MST

ONAYLI ECE APPROVED



FLN - SF - 0XX





420140-MST

420140 - MM - 0XX

Teknik Özellikler (Technical Specifications)

- LED Aydınlatma Teknolojisi (LED Lighting Technology)
- 12-24 VDC Voltaj Seçeneği (12-24 VDC Voltage Option)
- IP X8 Sızdırmazlık (IP X8 Sealing)
- * MIL-STD 810 Çevre Şartlarına Uyumlu (Compatible with MIL-STD 810)
- * MIL-STD 461 Elektromanyetik Girişim Şartlarına Uyumlu (Compatible with MIL-STD 461)
- Alüminyum Gövde (Aluminum Body)
- Polikarbonat Lens (Polycarbonate Lens)
- Dikey ve Yatay Far Hizalama (Vertical and Horizontal Aiming)
- Şok ve Titreşim Absorbe Edici Montaj Mesnedi (Shock and Vibration Absorbent Bracket)
- ECE R149 Sertifikalı (ECE R149 Certified)

Fonksiyonlar (Functions)

LED



E37

Parça Numara Konfigürasyonu (Part Number Configuration)

420140-01 / X X X X 00* ****
420140-02**

**

Voltaj (Voltage)
S- Özel (Custom)
A- 12 VDC
B- 24 VDC

Soket (Socket)
S- Özel (Custom)
1- Kablolu (Cable Without Socket)
2- MS27142-3 (GND: MS27144-2)
3- MS27144-2
4- 282104-1 AMP
5- 282080-1 AMP
6- CA3101E-10SL-3PB
7- CA3101E-10SL-3PB-15
8- DT04-2P
9- MS3111E8-3P

0 (None)

Renk (Colour)
S- Özel (Custom)
1- Ral 9005 (Black)
2- Ral 9016 (Traffic White)
3- Ral 6014 (Yellow Olive)
4- Ral 6015 (Black Olive)
5- Ral 6020 (Chrome Green)
6- Ral 1001 (Beige)
7- Ral 1019 (Grey Beige)
8- BD1T00S734 (Earth Yellow)
9- Ral 5011 (Steel Blue)
A- BD2T20S771 (Cream Tan)
B- 383-34094 (Matte Green)
C- Ral 8025 (Pale Brown)
D- Ral 6003 (Olive Green)

Notlar (Notes)

* Test detayları ve diğer detaylar için Datasheet isteyiniz.

(Please request a datasheet for test details and other details.)

** Ürün Konfigürasyonu oluştururken herhangi bir aşamada (S) seçmeniz durumunda üretici tarafından size verilecek numaradır.

(This number will be assigned by the manufacturer if you choose (S) in one of the steps of the configuration.)

*** 420140-01 / (6500 Kelvin)
420140-02 / (4000-5000 Kelvin)

**** Ürün montaj mesnedi (420140-MM) ile birlikte kullanılır. Ürünün mesnetli olarak istenmesi halinde konfigürasyon sonuna MST kodu eklenir.

(This product is used with mounting bracket (420140-MM). If you choose the product with mounting bracket, MST code will be added at the end of the configuration.)

MADE IN TÜRKİYE

R by TEKOM

LED PROJEKTÖR
LED SEARCHLIGHT







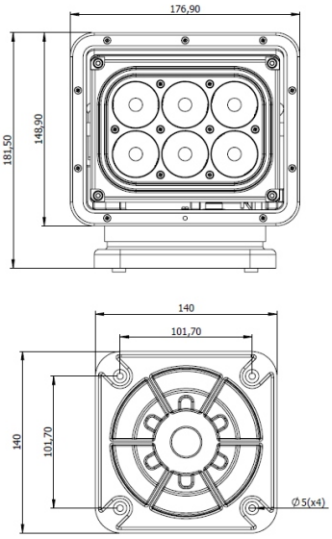

Montaj Arayüzü (Mounting Interface)

Teknik Özellikler (Technical Specifications)

- LED Aydınlatma Teknolojisi (LED Lighting Technology)
- Çalışma Voltajı: 10-32 VDC (Operation Voltage: 10-32 VDC)
- IP X5 Sızdırmazlık (IP X5 Sealing)
- * MIL-STD 810 Çevre Şartlarına Uyumlu (Compatible with MIL-STD 810)
- * MIL-STD 461 Elektromanyetik Girişim Şartlarına Uyumlu (Compatible with MIL-STD 461)
- ABS Gövde (ABS Body)
- Polikarbonat Cover (Polycarbonate Cover)
- Home Özelliği (Home Function)

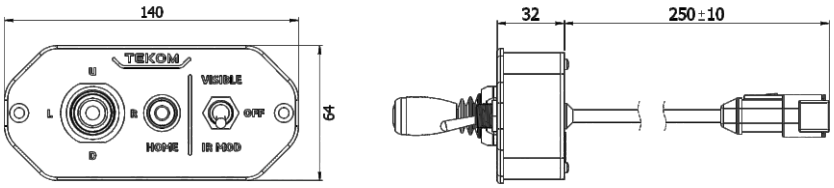

420160 - KMX

Fonksiyonlar (Functions)



Parça Numara Konfigürasyonu (Part Number Configuration)

420160 / X X X X 00 ***

**

Voltaj (Voltage)
S- Özel (Custom)
A- 10-32 VDC

Mod (Mode)
S- Özel (Custom)
1- Visible + IR
2- Visible

Soket (Socket)
S- Özel (Custom)
1- Kablolu (Cable Without Socket)
2- DTM04-12PA (Deutsch Socket)
3- 282106-1 AMP
4- D38999/26WB835SN

Renk (Colour)
S- Özel (Custom)
1- Ral 9005 (Black)
2- Ral 1019 (Grey Beige)
3- Ral 9016 (Traffic White)

Notlar (Notes)

* Test detayları ve diğer detaylar için Datasheet isteyiniz.

(Please request a datasheet for test details and other details.)

** Ürün Konfigürasyonu oluştururken herhangi bir aşamada (S) seçmeniz durumunda üretici tarafından size verilecek numaradır.

(This number will be assigned by the manufacturer if you choose (S) in one of the steps of the configuration.)

*** Ürün kumanda (420160-KMX) ile birlikte kullanılır. Ürünün kumandalı olarak istenmesi halinde konfigürasyon sonuna KMX kodu eklenir.

(This product is used with control box (420160-KMX). If you choose the product with control box, KMX code will be added at the end of the configuration.)

MADE IN TÜRKİYE

R by TEKOM

EL KONTROLLÜ PROJEKTÖR
CABIN CONTROLLED SEARCHLIGHT



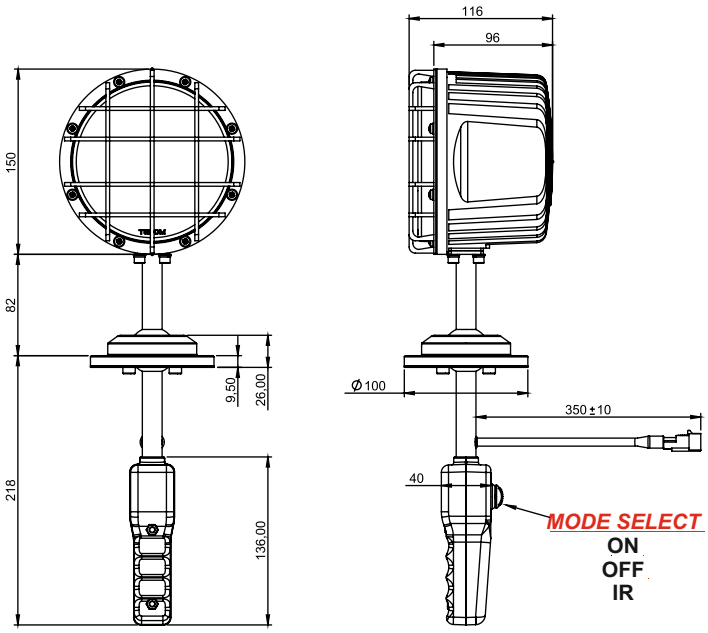

Teknik Özellikler (Technical Specifications)

- LED Aydınlatma Teknolojisi (LED Lighting Technology)
- Çalışma Voltajı: 10-32 VDC (Operation Voltage: 10-32 VDC)
- IP X5 Sızdırmazlık (IP X5 Sealing)
- * MIL-STD 810 Çevre Şartlarına Uyumlu (Compatible with MIL-STD 810)
- * MIL-STD 461 Elektromanyetik Girişim Şartlarına Uyumlu (Compatible with MIL-STD 461)
- Alüminyum Gövde (Aluminum Body)
- Polikarbonat Cover (Polycarbonate Cover)
- Çelik Montaj Mesnedi (Steel Bracket)
- Visible, IR, Visible+IR Fonksiyonları (Visible, IR, Visible+IR Functions)

Fonksiyonlar (Functions)



Parça Numara Konfigürasyonu (Part Number Configuration)

420165-01 / X X X X X 0
420165-02***

**

Mesnet (Mode)
1- Standart Mesnet

Mod (Mode)
S- Özel (Custom)
1- Visible + IR
2- Visible
3- IR

Renk (Colour)
S- Özel (Custom)
1- Ral 9005 (Black)

Voltaj (Voltage)
S- Özel (Custom)
A- 10-32 VDC

Soket (Socket)
S- Özel (Custom)
1- Kablolu (Cable Without Socket)
2- 282104-1
3- 282080-1

Notlar (Notes)

* Test detayları ve diğer detaylar için Datasheet isteyiniz.

(Please request a datasheet for test details and other details.)

** Ürün Konfigürasyonu oluştururken herhangi bir aşamada (S) seçmeniz durumunda üretici tarafından size verilecek numaradır.

(This number will be assigned by the manufacturer if you choose (S) in one of the steps of the configuration.)

*** 420165-01 / El Kontrollü Projektör (SPOT)
(420165-01 / Hand Controlled Searchlight (SPOT))

420165-02 / El Kontrollü Projektör (FLOOD)
420165-02 / Hand Controlled Searchlight (FLOOD)

MADE IN TÜRKİYE
R by TEKOM

TEKOM Savunma ve Havacılık Sanayi A.Ş.
Adres: Ertuğrul Gazi Mah. Doğanlar Sk. No: 27/A Kartepe / Kocaeli / TÜRKİYE
Tel: +90 262 371 53 13 - 14 Fax : +90 262 371 18 28

www.tekom.com.tr
info@tekom.com.tr

SABİT PROJEKTÖR
LED SEARCHLIGHT



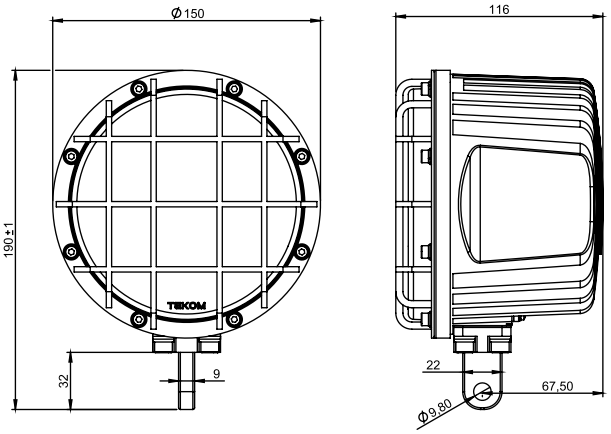

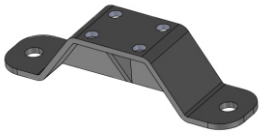

Mesnet 1 (Bracket 1)

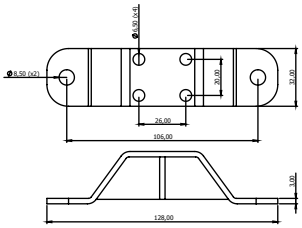

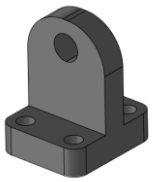

Mesnet 2 (Bracket 2)

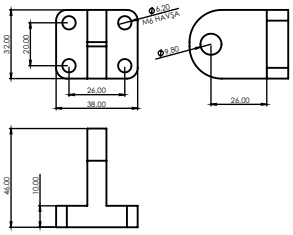

Teknik Özellikler (Technical Specifications)

- LED Aydınlatma Teknolojisi (LED Lighting Technology)
- Çalışma Voltajı: 10-32 VDC (Operation Voltage: 10-32 VDC)
- IP X7 Sızdırmazlık (IP X7 Sealing)
- * MIL-STD 810 Çevre Şartlarına Uyumlu (Compatible with MIL-STD 810)
- * MIL-STD 461 Elektromanyetik Girişim Şartlarına Uyumlu (Compatible with MIL-STD 461)
- Alüminyum Gövde (Aluminum Body)
- Polikarbonat Cover (Polycarbonate Cover)
- Çelik Montaj Mesnedi (Steel Bracket)
- Visible, IR, Visible+IR Fonksiyonları (Visible, IR, Visible+IR Functions)

Fonksiyonlar (Functions)



Parça Numara Konfigürasyonu (Part Number Configuration)

420166-01 / X X X X X 0
420166-02**

Voltaj (Voltage)
S- Özel (Custom)
A- 10-32 VDC

Soket (Socket)
S- Özel (Custom)
1- Kablolu (Cable Without Socket)
2- 282105-1
3- 282087-1
4- CA3102E10SL-3P

Renk (Colour)
S- Özel (Custom)
1- Ral 9005 (Black)

Mod (Mode)
S- Özel (Custom)
1- Visible + IR
2- Visible
3- IR

Mesnet (Bracket)
1- Mesnet 1 (Bracket 1)
2- Mesnet 2 (Bracket 2)

IR Dalga Boyu (IR Wavelength)
0- 850 nm
1- 940 nm
2- None (for visible mode)

Notlar (Notes)

* Test detayları ve diğer detaylar için Datasheet isteyiniz.

(Please request a datasheet for test details and other details.)

** Ürün Konfigürasyonu oluştururken herhangi bir aşamada (S) seçmeniz durumunda üretici tarafından size verilecek numaradır.

(This number will be assigned by the manufacturer if you choose (S) in one of the steps of the configuration.)

*** 420166-01 / Sabit Projektör (SPOT)
420166-02 / Sabit Projektör (FLOOD)

MADE IN TÜRKİYE
R by TEKOM

IR FAR
IR HEADLIGHT



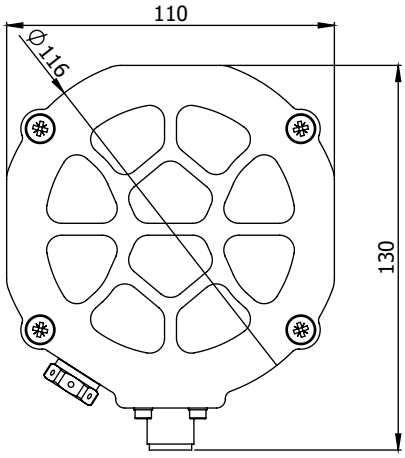

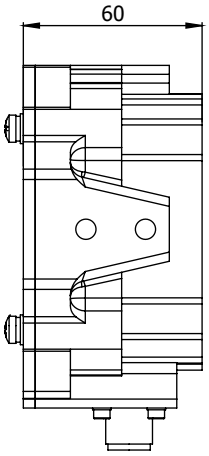

Teknik Özellikler (Technical Specifications)

- LED Aydınlatma Teknolojisi (LED Lighting Technology)
- Çalışma Voltajı: 10-32 VDC (Operation Voltage: 10-32 VDC)
- IP X7 Sızdırmazlık (IP X7 Sealing)
- Alüminyum Gövde (Aluminum Body)
- Polikarbonat Cover (Polycarbonate Cover)

Parça Numara Konfigürasyonu (Part Number Configuration)

420167-01 / X X X X 00
420167-02
420167-03

*

Voltaj (Voltage)
S- Özel (Custom)
A- 10-32 VDC

Soket (Socket)
S- Özel (Custom)
1- Kablolu (Cable Without Socket)
2- AIT2-10SL-3PC Connector
3- DT04-2P

IR Dalga Boyu (IR Wavelength)
0- 940 nm
1- 850 nm

Renk (Colour)
S- Özel (Custom)
1- Ral 9005 (Black)

Fonksiyonlar (Functions)

LED

Notlar (Notes)

* Ürün Konfigürasyonu oluştururken herhangi bir aşamada (S) seçmeniz durumunda üretici tarafından size verilecek numaradır.

(This number will be assigned by the manufacturer if you choose (S) in one of the steps of the configuration.)

** 420167-01 / Ön (Front)
420167-02 / Yan (Side)
420167-03 / Arka (Rear)

MADE IN TÜRKİYE
R by TEKOM

PROJEKTÖR
LED SEARCHLIGHT



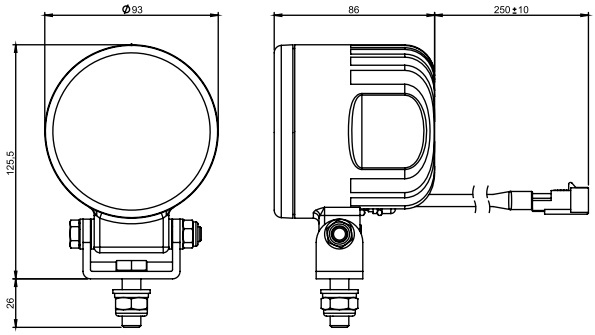

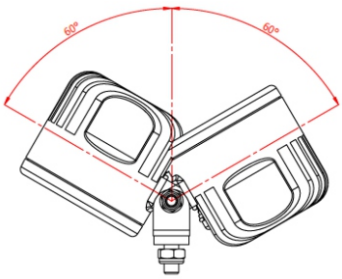

PROJEKTÖR HAREKET AÇILARI
(PROJECTOR MOTION ANGLES)

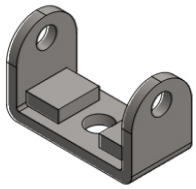

Mesnet 1 (Bracket 1)

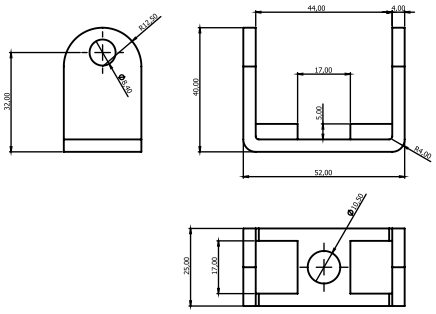

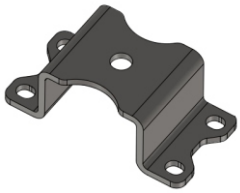

Mesnet 2 (Bracket 2)

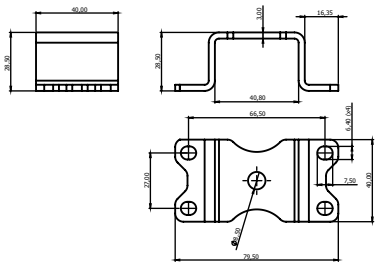

Teknik Özellikler (Technical Specifications)

- LED Aydınlatma Teknolojisi (LED Lighting Technology)
- Çalışma Voltajı: 10-32 VDC (Operation Voltage: 10-32 VDC)
- IP X7 Sızdırmazlık (IP X7 Sealing)
- * MIL-STD 810 Çevre Şartlarına Uyumlu (Compatible with MIL-STD 810)
- * MIL-STD 461 Elektromanyetik Girişim Şartlarına Uyumlu (Compatible with MIL-STD 461)
- Alüminyum Gövde (Aluminum Body)
- PMMA Cover (PMMA Cover)
- Visible ve IR Fonksiyonları (Visible and IR Functions)

Fonksiyonlar (Functions)



Parça Numara Konfigürasyonu (Part Number Configuration)

420175-01 / X X X X X 0
420175-02 ** **

Voltaj (Voltage)
S- Özel (Custom)
A- 10-32 VDC

Soket (Socket)
S- Özel (Custom)
1- Kablolu (Cable Without Socket)
2- 282104-1
3- 282080-1
4- MS3474W8-98S

Renk (Colour)
S- Özel (Custom)
1- Ral 9005 (Black)

Mod (Mode)
S- Özel (Custom)
1- Visible
2- IR

Mesnet (Bracket)
1- Mesnet-1 (Bracket-1)
2- Mesnet-2 (Bracket-2)

Notlar (Notes)

* Test detayları ve diğer detaylar için Datasheet isteyiniz.

(Please request a datasheet for test details and other details.)

** Ürün Konfigürasyonu oluştururken herhangi bir aşamada (S) seçmeniz durumunda üretici tarafından size verilecek numaradır.

(This number will be assigned by the manufacturer if you choose (S) in one of the steps of the configuration.)

*** 420175-01 / Mesnetli Projektör (SPOT)
(LED Searchlight with Bracket-SPOT)

420175-02 / Mesnetli Projektör (FLOOD)
(LED Searchlight with Bracket-FLOOD)

MADE IN TÜRKİYE

R by TEKOM

LED ÖN LAMBA GRUBU
LED FRONT LAMP GROUP



TK-01-421001-01-Sol (Left)



TK-01-421001-02-Sağ (Right)

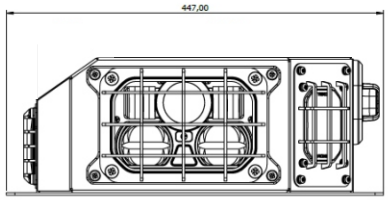

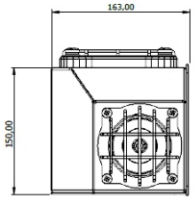

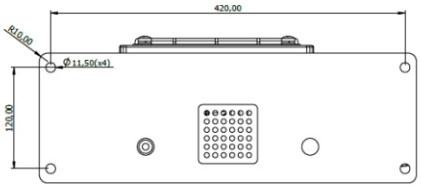

Teknik Özellikler (Technical Specifications)

- LED Aydınlatma Teknolojisi (LED Lighting Technology)
- 12-24 VDC Voltaj Seçeneği (12-24 VDC Voltage Option)
- IP X8 Sızdırmazlık (IP X8 Sealing)
- * MIL-STD 810 Çevre Şartlarına Uyumlu (Compatible with MIL-STD 810)
- * MIL-STD 461 Elektromanyetik Girişim Şartlarına Uyumlu (Compatible with MIL-STD 461)
- Alüminyum Gövde (Aluminum Body)
- Polikarbonat Lens (Polycarbonate Lens)

Fonksiyonlar (Functions)

TK-01-421001-01

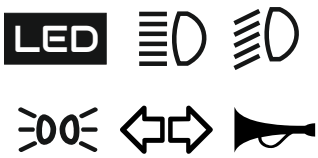

TK-01-421001-02

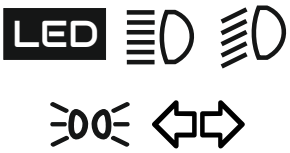

Parça Numara Konfigürasyonu (Part Number Configuration)

TK-01-421001-01 / X X X X 00
TK-01-421001-02
TK-01-421001-03 ***

Voltaj (Voltage)
S- Özel (Custom)
A- 12 VDC
B- 24 VDC

Soket (Socket)
S- Özel (Custom)
1- PT01E14-12P

Renk (Colour)
S- Özel (Custom)
1- Ral 9005 (Black)
2- Ral 9016 (Traffic White)
3- Ral 6014 (Yellow Olive)
4- Ral 6015 (Black Olive)
5- Ral 6020 (Chrome Green)
6- Ral 1001 (Beige)
7- Ral 1019 (Grey Beige)
8- BD1T00S734 (Earth Yellow)
9- Ral 5011 (Steel Blue)
A- BD2T20S771 (Cream Tan)
B- 383-34094 (Matte Green)
C- Ral 8025 (Pale Brown)
D- Ral 6003 (Olive Green)

0 (None)

**

Notlar (Notes)

* Test detayları ve diğer detaylar için Datasheet isteyiniz.

(Please request a datasheet for test details and other details.)

** Ürün Konfigürasyonu oluştururken herhangi bir aşamada (S) seçmeniz durumunda üretici tarafından size verilecek numaradır.

(This number will be assigned by the manufacturer if you choose (S) in one of the steps of the configuration.)

*** TK-01-421001-01 / LED Ön Lamba Grubu-Sol (LED Front Lamp Group-Left)

TK-02-421001-02 / LED Ön Lamba Grubu-Sağ (LED Front Lamp Group-Right)

TK-02-421001-03 / Led, Sensörlü Ön Lamba Grubu (LED, Front Lamp Group with Temperature Sensor)

MADE IN TÜRKİYE

R by TEKOM

LED ARKA LAMBA GRUBU
LED REAR LAMP GROUP

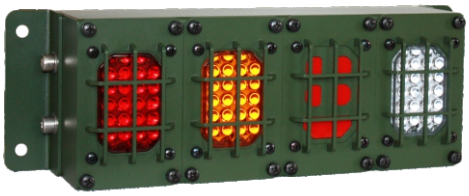

TK-01-421002-01-Sol (Left)

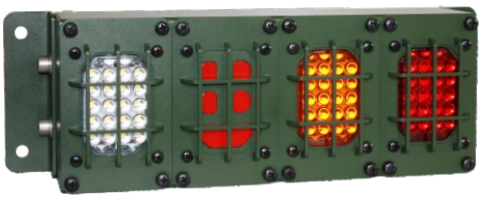

TK-01-421002-02-Sağ (Right)

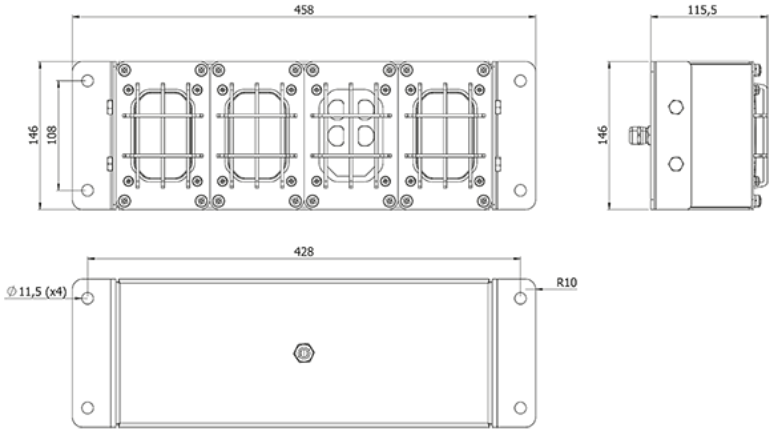

Teknik Özellikler (Technical Specifications)

- LED Aydınlatma Teknolojisi (LED Lighting Technology)
- 12-24 VDC Voltaj Seçeneği (12-24 VDC Voltage Option)
- IP X8 Sızdırmazlık (IP X8 Sealing)
- * MIL-STD 810 Çevre Şartlarına Uyumlu (Compatible with MIL-STD 810)
- * MIL-STD 461 Elektromanyetik Girişim Şartlarına Uyumlu (Compatible with MIL-STD 461)
- Alüminyum Gövde (Aluminum Body)
- Polikarbonat Lens (Polycarbonate Lens)

Fonksiyonlar (Functions)



Parça Numara Konfigürasyonu (Part Number Configuration)

TK-01-421002-01 / X X X X 00
TK-01-421002-02 ***

Voltaj (Voltage)
S- Özel (Custom)
A- 12 VDC
B- 24 VDC

Soket (Socket)
S- Özel (Custom)
1- PT01E14-12P

Renk (Colour)
S- Özel (Custom)
1- Ral 9005 (Black)
2- Ral 9016 (Traffic White)
3- Ral 6014 (Yellow Olive)
4- Ral 6015 (Black Olive)
5- Ral 6020 (Chrome Green)
6- Ral 1001 (Beige)
7- Ral 1019 (Grey Beige)
8- BD1T00S734 (Earth Yellow)
9- Ral 5011 (Steel Blue)
A- BD2T20S771 (Cream Tan)
B- 383-34094 (Matte Green)
C- Ral 8025 (Pale Brown)
D- Ral 6003 (Olive Green)

0 (None)

**

Notlar (Notes)

* Test detayları ve diğer detaylar için Datasheet isteyiniz.

(Please request a datasheet for test details and other details.)

** Ürün Konfigürasyonu oluştururken herhangi bir aşamada (S) seçmeniz durumunda üretici tarafından size verilecek numaradır.

(This number will be assigned by the manufacturer if you choose (S) in one of the steps of the configuration.)

*** TK-01-421002-01 / LED Arka Lamba Grubu-Sol
(LED Rear Lamp Group-Left)

TK-02-421002-02 / LED Arka Lamba Grubu-Sağ
(LED Rear Lamp Group-Right)

MADE IN TÜRKİYE
R by TEKOM

LED ÖN LAMBA GRUBU
LED FRONT LAMP GROUP



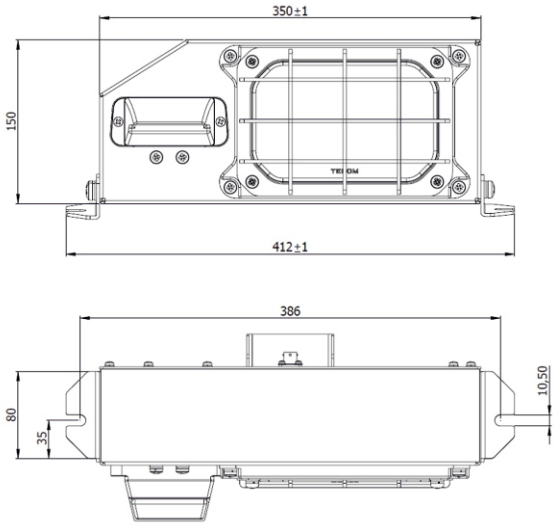

Not: LED Karartma sürüş farı ve LED far 5x7" içerir.
(Note: Includes LED blackout driving lamp and LED headlamp 5x7".)

Teknik Özellikler (Technical Specifications)

- LED Aydınlatma Teknolojisi (LED Lighting Technology)
- 12-24 VDC Voltaj Seçeneği (12-24 VDC Voltage Option)
- IP X8 Sızdırmazlık (IP X8 Sealing)
- * MIL-STD 810 Çevre Şartlarına Uyumlu (Compatible with MIL-STD 810)
- * MIL-STD 461 Elektromanyetik Girişim Şartlarına Uyumlu (Compatible with MIL-STD 461)
- Alüminyum Gövde (Aluminum Body)
- Polikarbonat Lens (Polycarbonate Lens)

Fonksiyonlar (Functions)

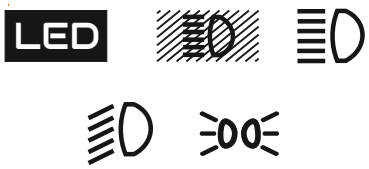

Parça Numara Konfigürasyonu (Part Number Configuration)

TK-01-421003-01 / X X X X 00
TK-01-421003-02 **

**

0 (None)

Voltaj (Voltage)
S- Özel (Custom)
A- 12 VDC
B- 24 VDC

Soket (Socket)
S- Özel (Custom)
1- MS3112E10-6P

Renk (Colour)
S- Özel (Custom)
1- Ral 9005 (Black)
2- Ral 9016 (Traffic White)
3- Ral 6014 (Yellow Olive)
4- Ral 6015 (Black Olive)
5- Ral 6020 (Chrome Green)
6- Ral 1001 (Beige)
7- Ral 1019 (Grey Beige)
8- BD1T00S734 (Earth Yellow)
9- Ral 5011 (Steel Blue)
A- BD2T20S771 (Cream Tan)
B- 383-34094 (Matte Green)
C- Ral 8025 (Pale Brown)
D- Ral 6003 (Olive Green)

Notlar (Notes)

* Test detayları ve diğer detaylar için Datasheet isteyiniz.

(Please request a datasheet for test details and other details.)

** Ürün Konfigürasyonu oluştururken herhangi bir aşamada (S) seçmeniz durumunda üretici tarafından size verilecek numaradır.

(This number will be assigned by the manufacturer if you choose (S) in one of the steps of the configuration.)

*** TK-01-421003-01 / LED Ön Lamba Grubu-Sol
(LED Front Lamp Group-Left)

TK-02-421003-02 / LED Ön Lamba Grubu-Sağ
(LED Front Lamp Group-Right)

MADE IN TÜRKİYE
R by TEKOM

SEMBOLLER / SYMBOLS



LED IŞIK KAYNAĞI (LED LIGHT SOURCE)


AMPUL IŞIK KAYNAĞI (BULB LIGHT SOURCE)


UZUN FAR (HIGH BEAM)


KISA FAR (LOW BEAM)


KARARTMA FARI (BLACKOUT DRIVING LAMP)


SİNYAL (SIGNAL)


PARK (POSITION)


KARARTMA PARK (BLACKOUT POSITION)


ÖN SİS FARI (FRONT FOG LIGHT)


ARKA SİS LAMBASI (REAR FOG LIGHT)



GERİ VİTES LAMBASI (REVERSE LIGHT)



STOP LAMBASI (STOP LIGHT)



KARARTMA STOP (BLACKOUT STOP)


PLAKA AYDINLATMA (LICENCE PLATE LIGHT)

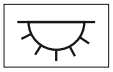
TAVAN LAMBASI (DOME LIGHT)


KARARTMA TAVAN LAMBASI (BLACKOUT DOME LIGHT)


INFRA - RED


SPOT


FLOOD

SEMBOLLER / SYMBOLS


LED HARİTA LAMBASI (LED MAPLIGHT)


LED ÇAKAR LAMBA (LED BEACON LIGHT)

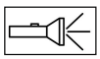
LED EL LAMBASI (LED HAND LAMP)


LED EL KARARTMA LAMBASI (LED BLACKOUT HAND LAMP)


LED PROJEKTOR (LED PROJECTOR)


GÜNDÜZ FARI (DAYTIME RUNNING LAMP)


KORNA (HORN)

SOKET TİPLERİ / SOCKET TYPES

KAUÇUK SOKETLER / RUBBER SOCKETS



MS27142-2



MS27142-3



MS27144-1



MS27144-2



120-8551-000
(Sure Seal)



120-8551-002
(Sure Seal)



120-8551-101
(Sure Seal)



120-8552-101
(Sure Seal)



120-8551-005
(Sure Seal)



120-8552-002
(Sure Seal)

ASKERİ TİP KONNEKTÖRLER / MILITARY TYPE CONNECTORS



MS3111E8-3P



MS3111E8-4P



MS3112E8-3P



MS3112E8-4P



MS3112E10-6P



VG95234A-10SL-3PN



VG95234A-10SL-4PN



AIT2-10SL-3PC



CA3102E10SL-3P



CA3102E10SL-3PBF80



CA3102E14S-2PB



CA3102E14S-2PBF80



CA3102E14S-1PB-109



PT01E14-12P



CA-3106E12S-3PB15

SOKET TİPLERİ / SOCKET TYPES

ASKERİ TİP KONNEKTÖRLER / MILITARY TYPE CONNECTORS



D38999/20WA98PN



D38999/20WC4SN



D38999/24WE06SN



D38999/24ZA98PA



D38999/24ZB98PN



D38999/26WB35SN



D38999/26WC4SN



D38999/26ZA98PN



D38999/24WB98S



D38999/20ZB4PN



MS3106A14S-7P



MS3106MR214S-7P



MS3474W8-98



VG95234M-10SL-3-PNJ



VG95234M-14S-6PN



CA-3106E12S-3PB15



CA3101E-10SL-3PB



CA3101F-10SL-3PB

SOKETLER / SOCKETS



42068400

SOKET TİPLERİ / SOCKET TYPES

AMP SOKETLER / AMP SOCKETS


282080-1


282104-1


282087-1


282105-1


282088-1


282106-1


776494-2


776495-2


33482-4801 (Molex)

DEUTSCH SOKETLER / DEUTSCH SOCKETS


DT06-2S


DT04-2P


DTM06-6S


DTM04-6P


DTM04-08PA


DTM06-08SA


DT04-3P


DTM04-3P


DT04-4P


DT04-4P-E008


DT04-6P


DT06-6P


DTM04-12PA



Kalitest

SERTİFİKA–CERTIFICATE OF REGISTRATION

Bu sertifika aşağıdaki kuruluşa
This certificate has been awarded to the company

TEKOM SAVUNMA VE HAVACILIK SANAYİ ANONİM ŞİRKETİ

Merkez: Ertuğrul Gazi Mahallesi Doğanlar Sokak No: 27 / A Kartepe / Kocaeli
Üretim: Yeniköy Merkez Mahallesi Çağdaş Caddesi No: 41 Başiskele / Kocaeli

Uygulanmakta olan kalite yönetim sisteminin
To certify that the implemented quality management system complies with

ISO 9001:2015

Standardına uygunluğunu belgelendirmek amacı ile aşağıdaki kapsamda verilmiştir.
For the activities described below

Kendi tesisinde ürettiği savunma sanayi, havacılık ve otomotiv yedek parçalarının elektrik, elektronik, elektromekanik, kontrol sistemleri ve aydınlatma sistemleri tasarımı, üretimi, satışı, ithalatı ve ihracatı.

Design, production, sale, import and export of electrical, electronic, electromechanical, control systems and lighting systems of defense industry, aviation and automotive spare parts produced in its own facility.

EA 19

Kalitest Belgelendirme ve Eğitim Hizmetleri Ltd. Şti. :
Kalitest Certification and Training Services Ltd. Şti

Ogün Köse
Genel Müdür /Managing Director

TÜRKAK BDS NO
YS-F34F-F82E

Sertifika No / Certificate No: **K-QM-5048**
İlk Belge Tarihi / Date of Registration: **09.06.2023**
Belge Periyodu / Period of Registration: **3 yıl / years**
Sertifika Tarihi / Certificate Date: **08.06.2026**
Bitiş Tarihi / Expiry Date: **08.06.2029**

Bu sertifikanın geçerliliğini 1337877 seri numarasıyla www.kalitest.com.tr adresinden veya TÜRKAK BDS NO ile tbds.turkak.org.tr adresinden doğrulayabilirsiniz.
Please verify the validity of this certificate with the serial number of 1337877 from the web site of www.kalitest.com.tr or with TURKAK BDS NO from the web site of tbds.turkak.org.tr
KALİTEST BELGELENDİRME VE EĞİTİM HİZMETLERİ LİMİTED ŞİRKETİ
Yazgülü Sokak, Aydın Sitesi 1.Kısım, C-4 1/D Blok, D:33, Levazım-Beşiktaş/İSTANBUL
www.kalitest.com.tr info@kalitest.com.tr

Bu sertifikanın geçerliliği firmanın KALİTEST Sertifika Yönetmeliğine uyumuna ve yılda en az bir kez yapılacak gözetim denetimlerinin başarılı geçmesine bağlıdır.
The validity of this certificate depends on the company's conformity with KALITEST Certificate Regulations and the result of the surveillance audits which will be carried out at least once in a year.



Kalitest

CERTIFICATE OF REGISTRATION

This certificate has been awarded to the company

TEKOM SAVUNMA VE HAVACILIK SANAYİ ANONİM ŞİRKETİ

Head Office: Ertuğrul Gazi Mahallesi Doğanlar Sokak No: 27 / A Kartepe / Kocaeli
Production: Yeniköy Merkez Mahallesi Çağdaş Caddesi No: 41 Başiskele / Kocaeli

To certify that the implemented quality management system complies with

EN 9100:2018

Technically equivalent to AS 9100D, JISQ 9100:2016 and ISO 9001:2015.
The certification has been performed in accordance with AS9104/1:2022-01.

For the activities described below

Design and manufacture of interior and exterior led lighting systems, switches, temperature sensors and pressure sensors.

Kalitest Certification and Training Services Ltd. Şti.:

Ogün KÖSE
Managing Director

TÜRKAK BDS NO
YS-SADB-B375

Certificate No: **K-AS9100-1020**
Date of Registration: **27.07.2023**
Period of Registration: **3 yıl / years**
Certificate Date: **10.07.2026**
Expiry Date: **26.07.2029**

Please verify the validity of this certificate with the serial number of 8221787 from the web site of www.kalitest.com.tr or with Turkish Accreditation Agency Document Verification System Number from the web site of tbds.turkak.org.tr
KALİTEST BELGELENDİRME VE EĞİTİM HİZMETLERİ LİMİTED ŞİRKETİ
Yazgülü Sokak, Aydın Sitesi 1.Kısım, C-4 1/D Blok, D:33, Levazım-Beşiktaş/İSTANBUL
www.kalitest.com.tr info@kalitest.com.tr

The validity of this certificate depends on the company's conformity with KALITEST Certificate Regulations and the result of the surveillance audits which will be carried out at least once in a year.



insperla

UYGUNLUK SERTİFİKASI
CERTIFICATE OF COMPLIANCE

Sertifika No.
Certificate No. : **26-502-001-R0**

Sertifika Sahibi Adı ve Adresi : TEKOM Savunma ve Havacılık Sanayi A.Ş. Ertuğrul Gazi Mh. Doğanlar Sk. No: 27 / A Kartepe / Kocaeli / TÜRKİYE
Name and Address of Certificate Owner

Üretici Adı ve Adresi : TEKOM Savunma ve Havacılık Sanayi A.Ş. Ertuğrul Gazi Mh. Doğanlar Sk. No: 27 / A Kartepe / Kocaeli / TÜRKİYE
Name and Address of Manufacturer

Ürün Adı : Arka stop lambası / The rear stop lamp
Product Name

Ticari Marka : -
Trademark

Ürün Tipi/Model(ler) : 420067 Serisi / Series
Product Type/Model(s)

Uygulanan Standart/lar : ADR Direktifi 9.2.2.2.2 maddesi / ADR Directive Section 9.2.2.2.2
Applied Standard/s

Onay Dayanağı : 26-INS-502-RP-01 İnceleme Raporu/Inspection Report
Base of Attestation

INSPERLA yukarıda uygunluk değerlendirmesi için sunulan ürünün ADR Direktifi 9.2.2.2.2 maddesine uygun olduğunu firmanın, tanımlı olan ürüne ilişkin sunduğu teknik dokümantasyon ve referans inceleme raporu ile onaylar. Bu uygunluk sertifikası imalatçının uygunluk beyanı düzenleme ve ürünün bağlı bulunduğu yönetmeliklere uyma zorunluluğunu ortadan kaldırmaz. Bu uygunluk sertifikası imalatçının isteğine bağlı düzenlenmiştir.

The INSPERLA confirms that the product presented above for conformity assessment complies with the ADR Directive Section 9.2.2.2.2. with the technical documentation and reference review report submitted by the company for the defined product. This certificate of conformity does not eliminate the manufacturer's obligation to issue a declaration of conformity and comply with the regulations to which the product is subject. This certificate of conformity has been issued at the request of the manufacturer.

Sertifika Yayın Tarihi : **10.06.2026**
Certificate Issue Date

Sertifika Geçerlilik Tarihi : **09.06.2027**
Certificate Expiry Date

Belgelendirme Müdürü
Certification Manager

+90 216 970 50 72
www.insperla.com
info@insperla.net
İcmeler Mah. Altunay Sok. No:33 Kat:6 D:29 34947 Tuzla – İstanbul

Sayfa 1 /
INS-C1951

TEKOM ADR 9.2.2.2.2 Uygunluk Belgesi
(TEKOM ADR 9.2.2.2.2 Certificate of Compliance)



Optik Laboratuvarımız T.C. Sanayi ve Teknoloji Bakanlığı Onaylıdır.
(*Our Optical Laboratory is Approved by the Ministry of Industry and Technology of the Republic of Turkey.*)

NOTLAR

NOTES

TEKOM

Savunma ve Havacılık Sanayi A.Ş.

Ertuğrul Gazi Mh. Doğanlar Sk. No:27/A
Kartepe- Kocaeli / TURKEY

Yeniköy Merkez Mh. Çağdaş Cad. No:41
Başiskele- Kocaeli / TURKEY

+90 262 371 53 13 - 14

+90 262 371 18 28

info@tekom.com.tr

tekomsavunmahavacilik

ECO FRIENDLY

www.tekom.com.tr